Serie 4, Elektro-Kochfeld, 60 cm, herdgesteuert
NKN64RGA2E

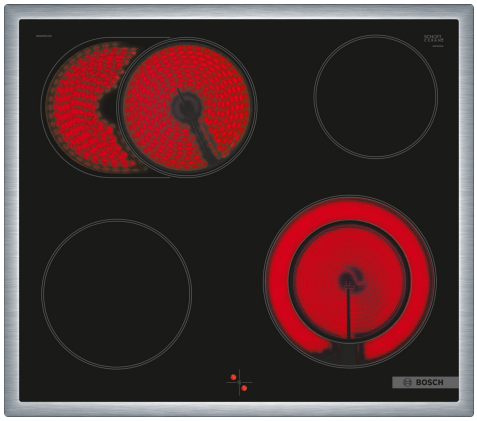

Das Glaskeramik Elektro-Kochfeld: macht das Kochen und Reinigen besonders einfach.

- **Bedienfeld am Herd**: Einfache Bedienung des Kochfeldes durch die Bedienelemente des Herdes.
- **Bräterzone**: eine zusätzliche Kochzone für rechteckiges Kochgeschirr, z. B. Bräter.
- **Die 21 cm Kochzone**: erweiterbare Kochzone.
- **Umlaufender Rahmen**: der flache, umlaufende Edelstahlrahmen ist ideal für die Einpassung in einen vorhandenen Arbeitsplattenausschnitt geeignet.

Technische Daten

Produktbezeichnung / -familie:	Kochfeld Glaskeramik
Bauform:	Einbau
Energiequelle:	Elektrisch
Anzahl der Kochzonen:	4
Nischenmaße für Installation (H x B x T):	43 x 560-560 x 490-500 mm
Gerätebreite:	583 mm
Abmessungen des Gerätes (H x B x T):	43x583x513 mm
Abmessungen des verpackten Gerätes:	100x750x590 mm
Nettogewicht:	7.5 kg
Bruttogewicht:	8.3 kg
Restwärmeanzeige:	Getrennt
Lage der Steuerung:	Außerhalb des Gerätes
Art der Steuerung:	mit Einbaubacköfen/-herden kombiniert
Hauptoberflächenmaterial:	Glaskeramik
Oberflächenfarbe:	Schwarz, Edelstahl
Rahmenfarbe:	Edelstahl
EAN-Nummer:	4242005283149
Absicherung:	GENERAL.N_A A
Spannung:	220-240 V
Frequenz:	50; 60 Hz

Sonderzubehör

HEZ32WA00	Kabelloses Speisenthermometer
HEZ9SE030	3-er Set best aus 2 Töpfen + 1 Pfanne

4 242005 283149

Serie 4, Elektro-Kochfeld, 60 cm, herdgesteuert
NKN64RGA2E

Das Glaskeramik Elektro-Kochfeld: macht das Kochen und Reinigen besonders einfach.

- 60 cm: Platz für 4 Töpfe oder Pfannen

Flexibilität der Kochzonen

- Bräterzone: Extra zuschaltbare Kochzone für großes Bratgeschirr
- Zweikreis-Kochzone: Verwenden Sie normales oder größeres Kochgeschirr für die erweiterbare Kochzone.
- Kochzone vorne links: 180 mm, 2 kW
- Kochzone hinten links: 170 mm, 265 mm, 1.6 kW
- Kochzone hinten rechts: 145 mm, 1.2 kW
- Kochzone vorne rechts: 145 mm, 210 mm, 1 kW

Benutzerfreundlichkeit

- Bedienung: Steuern Sie die Leistung der Kochstelle mit den Knebeln am Herd.

Design

- Rahmen: Umlaufender Edelstahl-Rahmen

Sicherheit

- Restwärmeanzeige für jede Kochzone: zeigt an, welche Kochzonen noch heiß sind.

Installation

- Maße des Gerätes (HxBxT mm): 43 x 583 x 513
- Erforderliche Nischenmaße (HxBxT mm): 43 x 560 x (490 - 500)
- Minimale Arbeitsplattenstärke: 16 mm
- Gesamtanschlusswert: 7800 W

Serie 4, Elektro-Kochfeld, 60 cm, herdgesteuert
NKN64RGA2E

Maße in mm

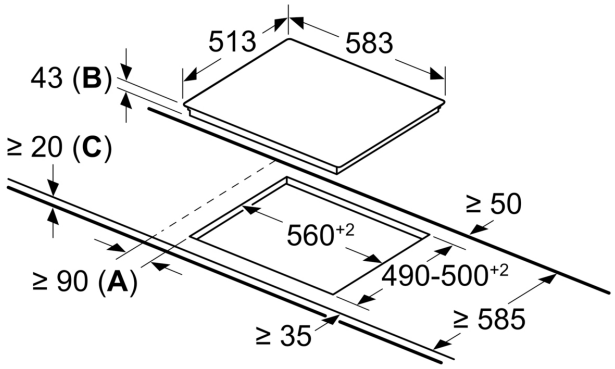

A: Mindestabstand zwischen Kochfeld und Wand
B: Einbautiefe
C: Mit darunter eingebautem Backofen ggf. mehr; siehe Platzbedarf für den Backofen.