SIEMENS

Kaminverlängerung, 1000 mm, Mattschwarz
LZ11FBK62



- ✓ Verlängerung 1000 mm (ohne Lüftungsschlitze) für Wandessen mit Kamin
- ✓ Die Oberflächen und Materialien sind glatt und leicht zu reinigen.
- ✓ Beschichtete Oberfläche zur Reduzierung von Fingerabdrücken

Ausstattung

Technische Daten

Abmessungen des verpackten Gerätes: ..... 525x360x1190 mm
Abmessung der Palette: ..... 123.0 x 80.0 x 120.0
Anzahl Geräte pro Palette: 6
Nettogewicht: ..... 5.8 kg
Bruttogewicht: ..... 9.7 kg
EAN-Nummer: 4242003977712

4 242003 977712

SIEMENS

Kaminverlängerung, 1000 mm, Mattschwarz
LZ11FBK62

Ausstattung

Sonderzubehör

- Verlängerung 1000 mm (ohne Lüftungsschlitze) für Wandessen mit Kamin
- Die Oberflächen und Materialien sind glatt und leicht zu reinigen.
- Beschichtete Oberfläche zur Reduzierung von Fingerabdrücken

SIEMENS

Kaminverlängerung, 1000 mm, Mattschwarz
LZ11FBK62

Maßzeichnungen

Maße in mm

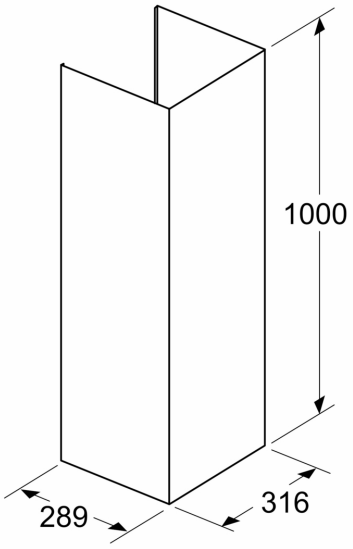

Maße in mm

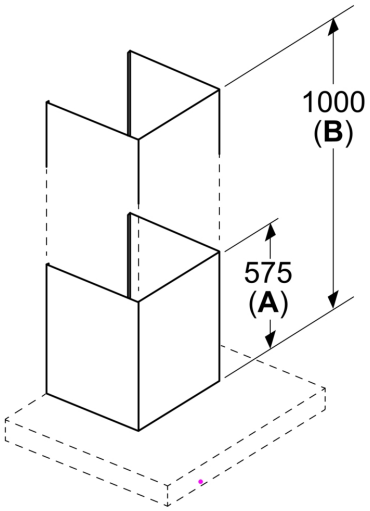

A: Standardstatus
B: Verlängerung