SIEMENS

iQ500, Flachschirmhaube, 90 cm, Edelstahl
LI97SA561S



studioLine

Made in Germany

Die leistungsstarke Flachschirmhaube für eine fast unsichtbare Platzierung im Oberschrank.

- ✓ iQdrive-Motor: der leise, leistungsstarke Motor für ein effizientes Absaugen von Gerüchen und Dampf.
- ✓ LED Beleuchtung: beleuchtet dein Kochfeld hell und zuverlässig.

Sonderzubehör

LZ10ITP00	Long-life Aktivkohlefilter (Ersatzbed.)
LZ11ITD11	Long Life Umluftset extern
LZ11IXB16	Clean Air Plus Filter
LZ11IXC16	Clean Air Plus Umluftset extern
LZ12ITB14	Clean Air Aktivkohlefilter (Ersatz)
LZ12ITI14	Clean Air Standard Umluftset
LZ49200	Montage-Set 90 cm Oberschrank
LZ49601	Absenkrahmen

Ausstattung

Technische Daten

Bauart: ..... Flachschirmhaube
Länge Anschlusskabel: ..... 175 cm
Nischenmaße für Installation (H x B x T): ..... 385 x 524.0 x 290 mm
Gerätehöhe: ..... 426 mm
Mindestabstand zur Kochstelle Elektro: ..... 430 mm
Mindestabstand zur Kochstelle Gas: ..... 650 mm
Nettogewicht: ..... 13.3 kg
Steuerung: ..... elektronisch
Anzahl der Leistungsstufen: ..... 3-stufig + 2 Intensiv
Lüfterleistung bei höchster Normalstufe Abluft: ..... 395 m³/h
Lüfterleistung bei Intensivstufe Umluft: ..... 628 m³/h
Lüfterleistung bei höchster Normalstufe Umluft: ..... 358 m³/h
Lüfterleistung bei Intensivstufe Abluft: ..... 700 m³/h
Max. Luftmenge: ..... 395 m³/h
Anzahl der Lampen (Stck): 3
Geräusch: ..... 53 dB(A) re 1 pW
Durchmesser des Abluftstutzens: ..... 150 mm
Material des Fettfilters: ..... Metallfettfilter, waschbar
EAN-Nummer: 4242003880296
Anschlusswert: ..... 146 W
Absicherung: ..... 10 A
Spannung: ..... 220-240 V
Frequenz: ..... 50; 60 Hz
Steckerart: ..... Schuko-/Gardy mit Erdung
Gerätetyp: ..... Integrierbar

4 242003 880296

SIEMENS

iQ500, Flachschirmhaube, 90 cm, Edelstahl
LI97SA561S

Ausstattung

Bauform
- 90 cm Flachschirmhaube, Edelstahl
- Zum Einbau in einen 60 cm oder 90 cm breiten Oberschrank
- Wahlweise Abluft- oder Umluftbetrieb
- Für Umluftbetrieb ist ein Standard Umluftset oder ein Clean Air Plus Umluftset (Sonderzubehör) notwendig

Design

Komfort
- Elektronische Steuerung
- Intensivstufen mit automatischer Rückstellung nach 6 Minuten
- Automatischer Gebläsenachlauf

Ausstattung
- Gleichmäßige, helle Beleuchtung mit 3x 1,5 W LED
- Beleuchtung mit Dimm-Funktion
- softLight
- Farbtemperatur: 3500 K
- Beleuchtungsstärke: 355 lux
- Fettfilterabdeckungen aus Edelstahl
- Metall-Fettfilter, spülmaschinengeeignet
- Sättigungsanzeige für Fett - und Geruchsfilter

Betriebsart und Leistung
- Lüfterleistung nach EN 61591 bei Abluftbetrieb:
- Max. Normalstufe: 395m³/h
- Intensivstufe: 700 m³/h
- Geräuschwerte nach EN 60704-2-13 bei Abluftbetrieb:
- Max. Normalstufe: 53dB(A) re 1 pW
- Intensivstufe: 69 dB(A) re 1 pW
- Geräusch min./max. Normalstufe: 41/53 dB
- Bei Einsatz des separat erhältlichen Clean Air Umluftsets (Sonderzubehör) erreicht das Gerät im Umluftbetrieb folgende Werte:
-
- Lüfterleistung:
- Max. Normalstufe: 358m³/h
- Intensivstufe: 628m³/h
-
- Geräuschwerte:
- Max. Normalstufe: 60dB(A) re 1 pW
- Intensivstufe: 71 dB(A) re 1 pW
- 2 Hochleistungsgebläse
- iQdrive-Motor: leistungsstark und leise

Planungs- und Installationsinformation
- Schnellmontagebefestigung
- Gerätemaße (HxBxT): 426 x 898 x 290 mm
- Einbaumaße (HxBxT): 385 x 524 x 290 mm
- Abluftausgang Ø 150 mm
- Lieferung ohne Rückstauklappe
- Länge Anschlusskabel: 1.75 m mit Stecker
- StudioLine o. Bedien. m. Logo

Umwelt und Sicherheit
- Energieeffizienzklasse: B (auf einer Energieeffizienzklassen-Skala von A+++ bis D)
- Durchschnittlicher Energieverbrauch: 38.8 kWh/Jahr*
- Lüfter-Effizienzklasse: B*
- Beleuchtungs-Effizienzklasse: A*
- Fettfilter-Effizienzklasse: B*
- Gesamtanschlusswert: 146 W

* Gemäß EU-Regulierung Nr. 65/2014

SIEMENS

iQ500, Flachschirmhaube, 90 cm, Edelstahl
LI97SA561S

Maßzeichnungen

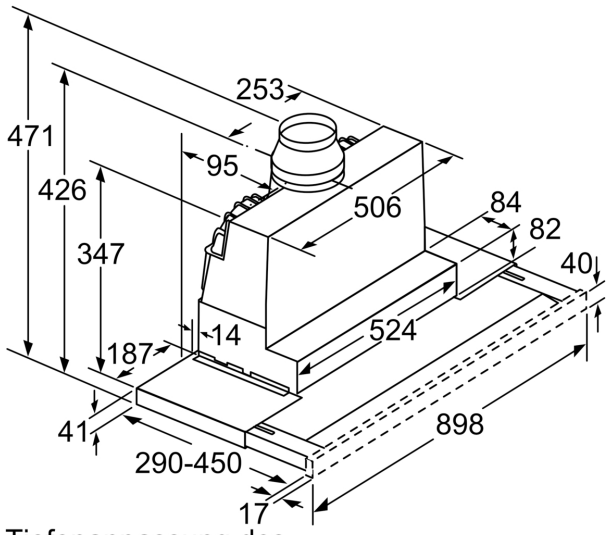

Tiefenanpassung des Filterauszuges bis 29 mm möglich

Maße in mm

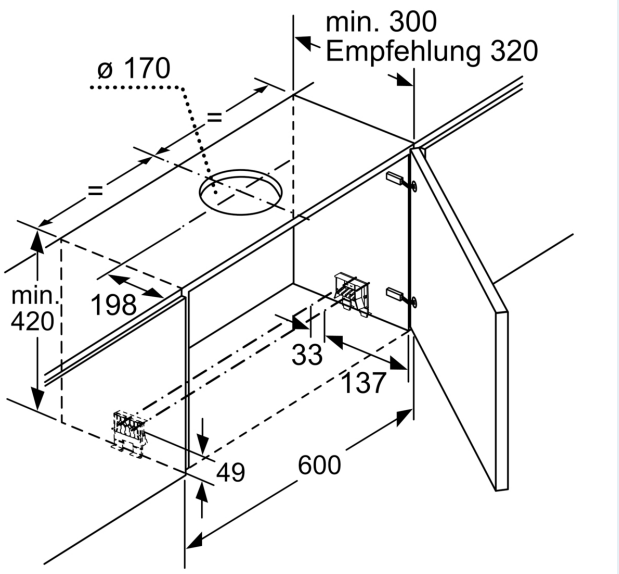

Maße in mm

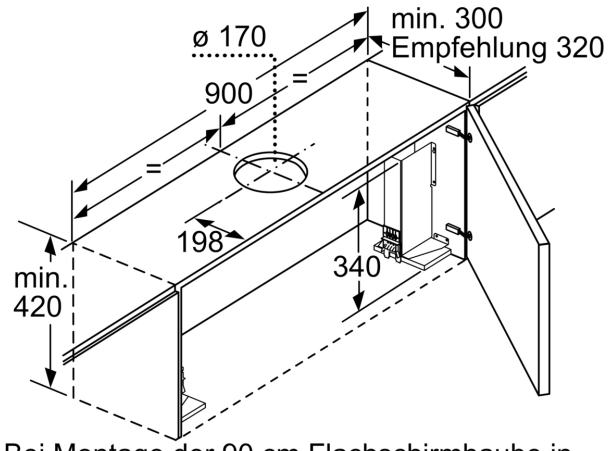

Bei Montage der 90 cm Flachschirmhaube in einen 90 cm breiten Oberschrank ist ein Montage-Set erforderlich. Die beiden Montage-winkel werden links und rechts im Möbel ver-schraubt. Montage nach Schablone.

Maße in mm

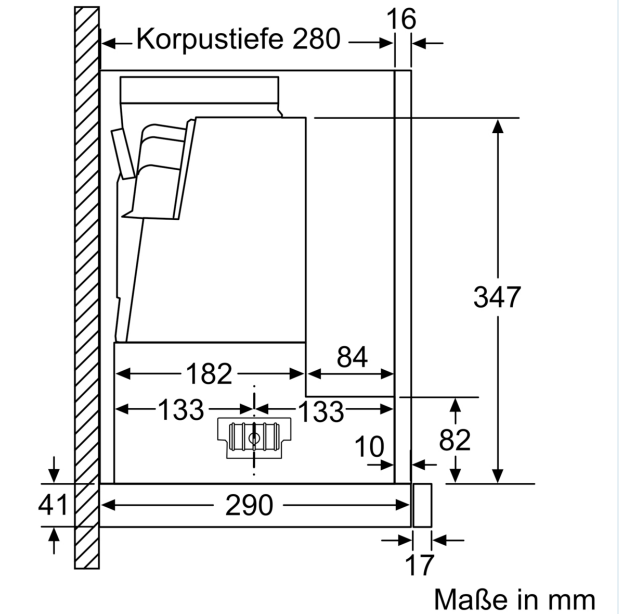

Maße in mm

SIEMENS

Maßzeichnungen

