SIEMENS

iQ300, Flachschirmhaube, 90 cm, Silbermetallic
LI97RB531







Sonderzubehör

LZ10ITP00 Long-life Aktivkohlefilter (Ersatzbed.), LZ11ITD11 Long Life Umluftset extern, LZ11IXB16 Clean Air Plus Filter, LZ11IXC16 Clean Air Plus Umluftset extern, LZ12ITB14 Clean Air Aktivkohlefilter (Ersatz), LZ12ITI14 Clean Air Standard Umluftset, LZ49200 Montage-Set 90 cm Oberschrank, LZ49521 Griffleiste Weiss, LZ49551 Griffleiste Edelstahl, LZ49561 Griffleiste schwarz, LZ495A1 Griffleiste mattschwarz, LZ49601 Absenkrahmen, LZ49850 Design-Griffleiste, schwarz + Edelstahl

Die leistungsstarke Flachschirmhaube für eine fast unsichtbare Platzierung im Oberschrank.

- ✓ iQdrive-Motor: der leise, leistungsstarke Motor für ein effizientes Absaugen von Gerüchen und Dampf.
- ✓ LED Beleuchtung: beleuchtet dein Kochfeld hell und zuverlässig.

Ausstattung

Technische Daten

Bauart: ..... Flachschirmhaube
Länge Anschlusskabel: ..... 175 cm
Nischenmaße für Installation (H x B x T): ..... 385 x 524.0 x 290 mm
Höhe des Kamins: ..... GENERAL.N_A mm
Gerätehöhe: ..... 426 mm
Mindestabstand zur Kochstelle Elektro: ..... 430 mm
Mindestabstand zur Kochstelle Gas: ..... 650 mm
Nettogewicht: ..... 12.2 kg
Steuerung: ..... elektronisch
Anzahl der Leistungsstufen: ..... 3 Lüfterstufen und 1 Intensivstufe
Lüfterleistung bei höchster Normalstufe Abluft: ..... 397 m³/h
Lüfterleistung bei Intensivstufe Umluft: ..... 628 m³/h
Lüfterleistung bei höchster Normalstufe Umluft: ..... 358 m³/h
Lüfterleistung bei Intensivstufe Abluft: ..... 729 m³/h
Max. Luftmenge: ..... 397 m³/h
Anzahl der Lampen (Stck): 3
Geräusch: ..... 53 dB(A) re 1 pW
Durchmesser des Abluftstutzens: ..... 150 mm
Material des Fettfilters: ..... Metallfettfilter, waschbar
EAN-Nummer: 4242003880265
Anschlusswert: ..... 146 W
Absicherung: ..... 10 A
Spannung: ..... 220-240 V
Frequenz: ..... 50; 60 Hz
Steckerart: ..... Schuko-/Gardy mit Erdung
Gerätetyp: ..... Integrierbar

4 242003 880265

SIEMENS

iQ300, Flachschirmhaube, 90 cm, Silbermetallic
LI97RB531

Ausstattung

Bauform
- 90 cm Flachschirmhaube, Silbermetallic
- Zum Einbau in einen 60 cm oder 90 cm breiten Oberschrank
- Wahlweise Abluft- oder Umluftbetrieb
- Für Umluftbetrieb ist ein Standard Umluftset oder ein Clean Air Plus Umluftset (Sonderzubehör) notwendig

Design

Komfort
- Kurzhubtasten und LED-Anzeige
- Elektronische Steuerung seitlich
- Kurzhubtasten
- 3 Leistungsstufen und 1 Intensivstufe
- Intensivstufen mit automatischer Rückstellung nach 6 Minuten
- Automatischer Gebläsenachlauf

Ausstattung
- Gleichmäßige, helle Beleuchtung mit 3x 1,5 W LED
- Farbtemperatur: 3500 K
- Beleuchtungsstärke: 355 lux
- Fettfilterabdeckungen aus Edelstahl
- Metall-Fettfilter, spülmaschinengeeignet

Betriebsart und Leistung
- Lüfterleistung nach EN 61591 bei Abluftbetrieb:
- Max. Normalstufe: 397m³/h
- Intensivstufe: 729 m³/h
- Geräuschwerte nach EN 60704-2-13 bei Abluftbetrieb:
- Max. Normalstufe: 53dB(A) re 1 pW
- Intensivstufe: 69 dB(A) re 1 pW
- Geräusch min./max. Normalstufe: 41/53 dB
- Bei Einsatz des separat erhältlichen Clean Air Umluftsets (Sonderzubehör) erreicht das Gerät im Umluftbetrieb folgende Werte:
-
- Lüfterleistung:
- Max. Normalstufe: 358m³/h
- Intensivstufe: 628m³/h
-
- Geräuschwerte:
- Max. Normalstufe: 60dB(A) re 1 pW
- Intensivstufe: 71 dB(A) re 1 pW
- 2 Hochleistungsgebläse
- iQdrive-Motor: leistungsstark und leise

Planungs- und Installationsinformation
- Schnellmontagebefestigung
- Gerätemaße (HxBxT): 426 x 898 x 290 mm
- Einbaumaße (HxBxT): 385 x 524 x 290 mm
- Abluftausgang Ø 150 mm
- Lieferung ohne Rückstauklappe
- Länge Anschlusskabel: 1.75 m mit Stecker
- Teleskopauszug ohne Blende. Verblendung mit Griffleiste (Sonderzubehör) oder mit Lichtleiste des Küchenmöbelherstellers.

Umwelt und Sicherheit
- Energieeffizienzklasse: A (auf einer Energieeffizienzklassen-Skala von A+++ bis D)
- Durchschnittlicher Energieverbrauch: 38.1 kWh/Jahr*
- Lüfter-Effizienzklasse: B*
- Beleuchtungs-Effizienzklasse: A*
- Fettfilter-Effizienzklasse: B*
- Gesamtanschlusswert: 146 W

* Gemäß EU-Regulierung Nr. 65/2014

SIEMENS

iQ300, Flachschirmhaube, 90 cm, Silbermetallic
LI97RB531

Maßzeichnungen

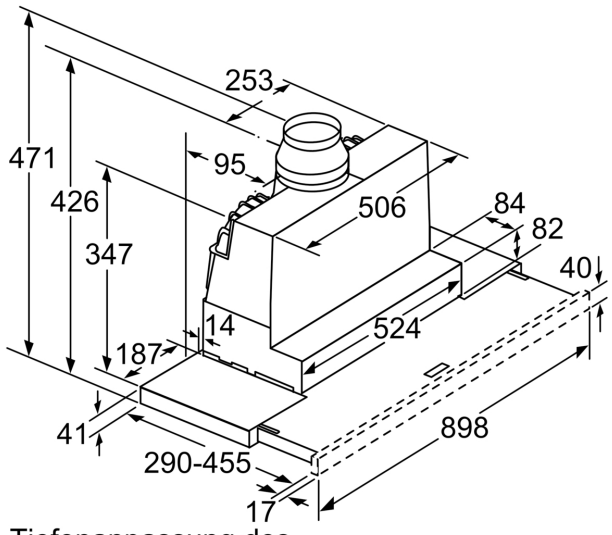

Tiefenanpassung des Filterauszuges bis 29 mm möglich

Maße in mm

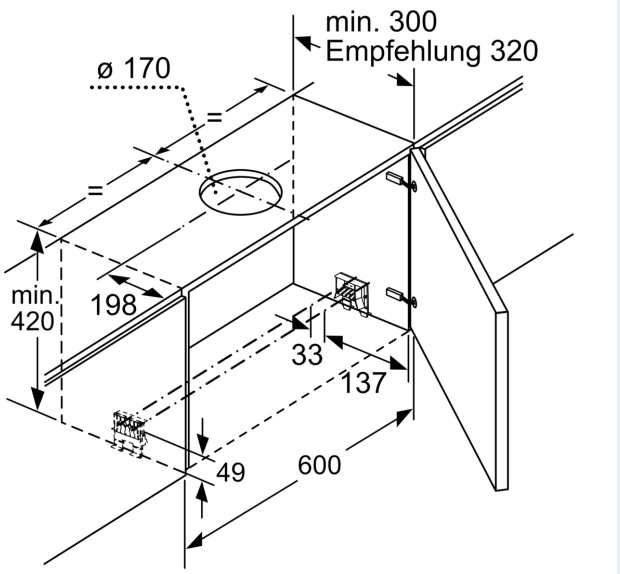

Maße in mm

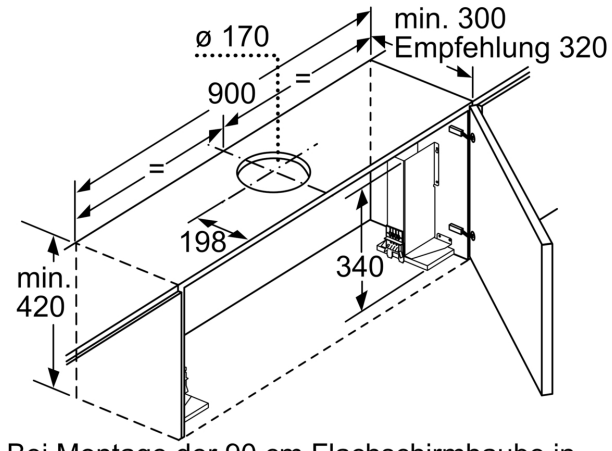

Bei Montage der 90 cm Flachschirmhaube in einen 90 cm breiten Oberschrank ist ein Montage-Set erforderlich. Die beiden Montage-winkel werden links und rechts im Möbel ver-schraubt. Montage nach Schablone.

Maße in mm

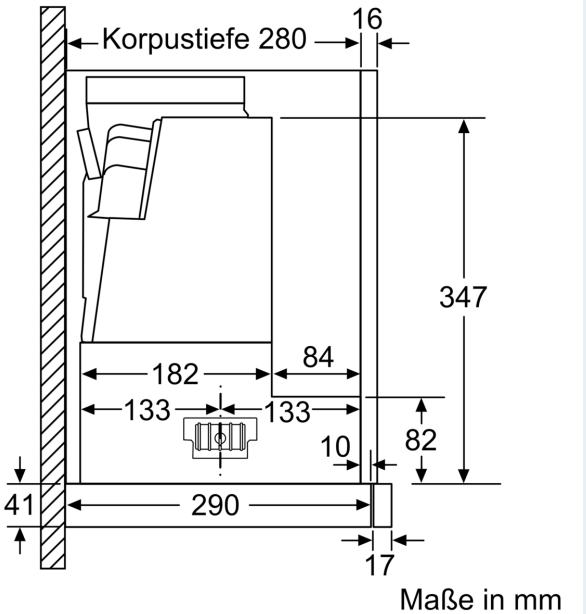

Maße in mm

SIEMENS

Maßzeichnungen

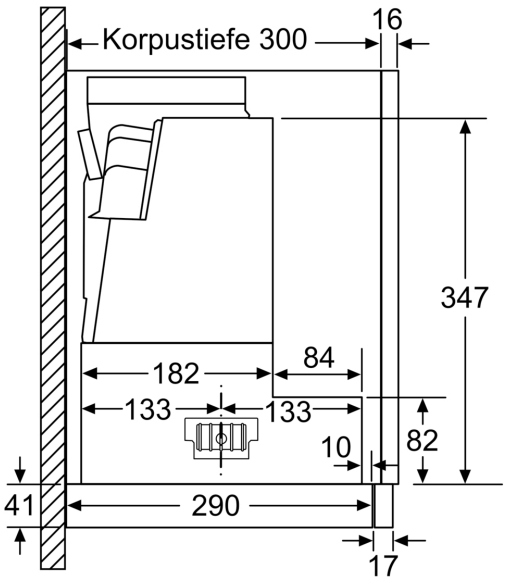

Maße in mm

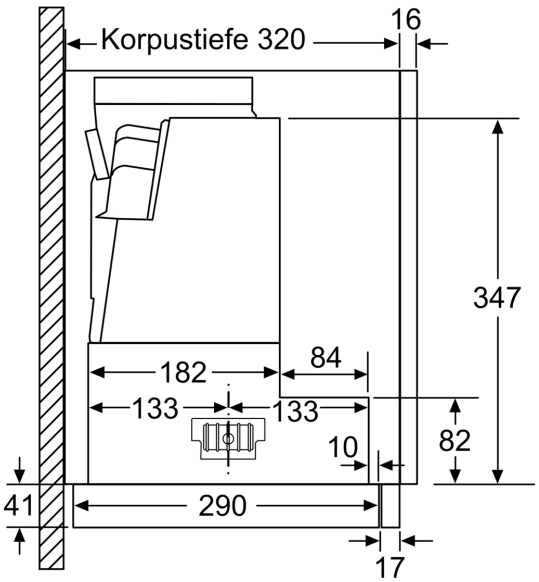

Maße in mm

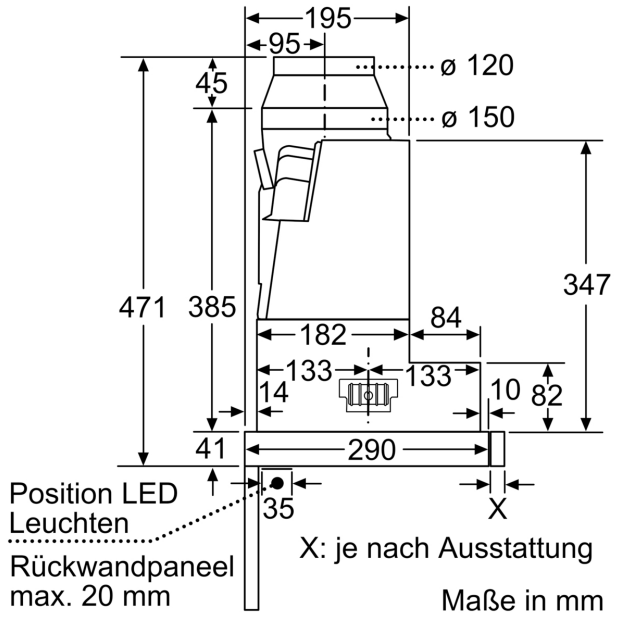

Maße in mm

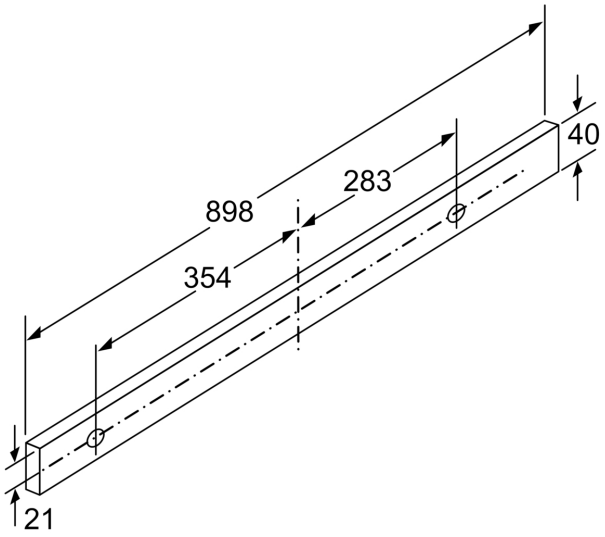

Maße in mm