SIEMENS

iQ100, Flachschirmhaube, 60 cm, Silbermetallic
LI63LB526

C A+++ ↑ D

Made in Germany

Sonderzubehör

LZ11ITB14	Clean Air Aktivkohlefilter (Ersatz)
LZ11ITI14	Clean Air Standard Umluftset
LZ46521	Griffleiste Weiss
LZ46551	Griffleiste Edelstahl
LZ46561	Griffleiste schwarz
LZ465A1	Griffleiste mattschwarz

Die leistungsstarke Flachschirmhaube für eine fast unsichtbare Platzierung im Oberschrank.

- ✓ LED Beleuchtung: helles Licht für kreatives und entspanntes Kochen.
- ✓ Teleskopauszug: ausziehbarer Bestandteil einer Flachschirmhaube, der Dampf und Gerüche einfängt.
- ✓ Verlängerte Verfügbarkeit der Ersatzteile: für die Langlebigkeit deiner Hausgeräte.
- ✓ Design-Griffleisten (Sonderzubehör): individualisiere deine Flachschirmhaube.

Ausstattung

Technische Daten

Bauart: ..... Flachschirmhaube
Länge Anschlusskabel: ..... 175 cm
Nischenmaße für Installation (H x B x T): ..... 162 x 526.0 x 290 mm
Höhe des Kamins: ..... GENERAL.N_A mm
Gerätehöhe: ..... 203 mm
Mindestabstand zur Kochstelle Elektro: ..... 430 mm
Mindestabstand zur Kochstelle Gas: ..... 650 mm
Nettogewicht: ..... 8.4 kg
Steuerung: ..... mechanisch
Anzahl der Leistungsstufen: 2
Lüfterleistung bei höchster Normalstufe Abluft: ..... 351 m³/h
Lüfterleistung bei höchster Normalstufe Umluft: ..... 220 m³/h
Max. Luftmenge: ..... 351 m³/h
Anzahl der Lampen (Stck): 2
Geräusch: ..... 65 dB(A) re 1 pW
Durchmesser des Abluftstutzens: ..... 150 mm
Material des Fettfilters: ..... Aluminium waschbar
EAN-Nummer: 4242003979143
Anschlusswert: ..... 93 W
Absicherung: ..... 10 A
Spannung: ..... 220-240 V
Frequenz: ..... 50 Hz
Steckerart: ..... Schuko-/Gardy mit Erdung
Gerätetyp: ..... Integrierbar

4 242003 979143

SIEMENS

iQ100, Flachschirmhaube, 60 cm, Silbermetallic
LI63LB526

Ausstattung

Design:
- Flachschirmhaube, Silbermetallic
- Zum Einbau in einen 60 cm breiten Oberschrank.
- Wahlweise Abluft- oder Umluftbetrieb

Wichtigste Eigenschaften:
- Kondensatormotor
- Gleichmäßige, helle Beleuchtung mit 2x 1,5 W LED
- Farbtemperatur: 3500 K
- Beleuchtungsstärke: 131 lux
- 2 Metallfettfilter

Komfortfunktionen:
- Wippenschalter
- 2 Leistungsstufen

Komfort bei der Reinigung:
- Metall-Fettfilter, spülmaschinengeeignet

Leistung Abluft:
- Nach EN 61591 und EN/ IEC 60704-2-13 erreicht das Gerät folgende Werte im Abluftbetrieb:
- Leistungsstufe 1: Lüfterleistung: 276 m3/h; Geräuschwert: 61 dB(A) re1pW
- Leistungsstufe 2: Lüfterleistung: 351 m3/h ; Geräuschwert: 65 dB (A) re1pW
- Energieeffizienzklasse: C (auf einer Energieeffizienzklassen-Skala von A+++ bis D)
- Durchschnittlicher Energieverbrauch: 43.5 kWh/Jahr*
- Lüfter-Effizienzklasse: D*
- Beleuchtungs-Effizienzklasse: A*
- Fettfilter-Effizienzklasse: C*

Leistung Umluft:
- Für Umluftbetrieb wird ein Standard Umluftset (Sonderzubehör) benötigt
- Nach EN 61591 und EN/ IEC 60704-2-13 erreicht das Gerät folgende Werte im Umluftbetrieb mit dem Clean Air Standard Umluft-Set (erhältlich als Sonderzubehör):
- Leistungsstufe 1: Lüfterleistung: 190 m3/h; Geräuschwert: 66 dB(A) re1pW
- Leistungsstufe 2: Lüfterleistung: 220 m3/h; Geräuschwert: 69 dB (A) re1pW)

Technische Daten und Nachhaltigkeit:
- Angaben zum Verbrauch:
- Gesamtanschlusswert: 93 W
- Spannung: 220 - 240 V
- Nachhaltigkeit:
- Made in Germany: hergestellt in einer CO2-neutralen Produktionsanlage

Informationen zur Planung und Installation:
- Gerätemaße (HxBxT): 203 x 598 x 290 mm
- Einbaumaße (HxBxT): 162 x 526 x 290 mm
- Länge Anschlusskabel: 1.75 m mit Stecker
- Abluftausgang Ø 150 mm
- Teleskopauszug ohne Blende. Verblendung mit Griffleiste (Sonderzubehör) oder mit Lichtleiste des Küchenmöbelherstellers.

SIEMENS

iQ100, Flachschirmhaube, 60 cm, Silbermetallic
LI63LB526

Maßzeichnungen

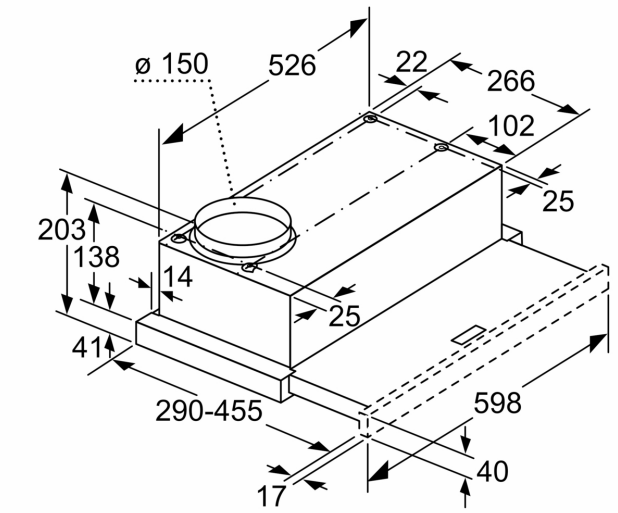

Tiefenanpassung des Filterauszuges nicht möglich

Maße in mm

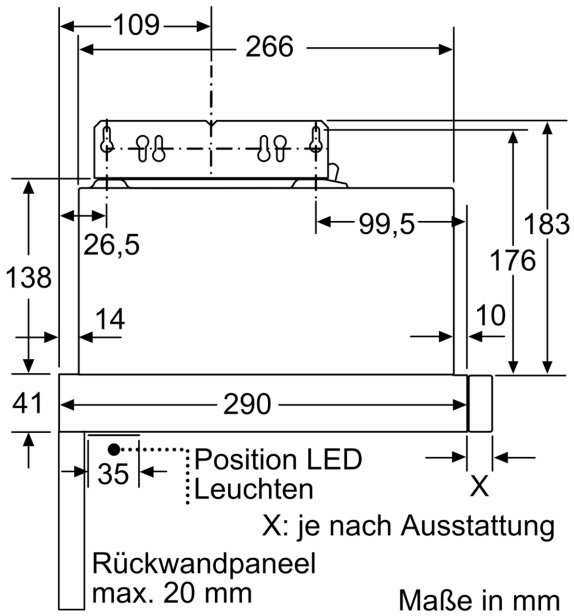

Maße in mm

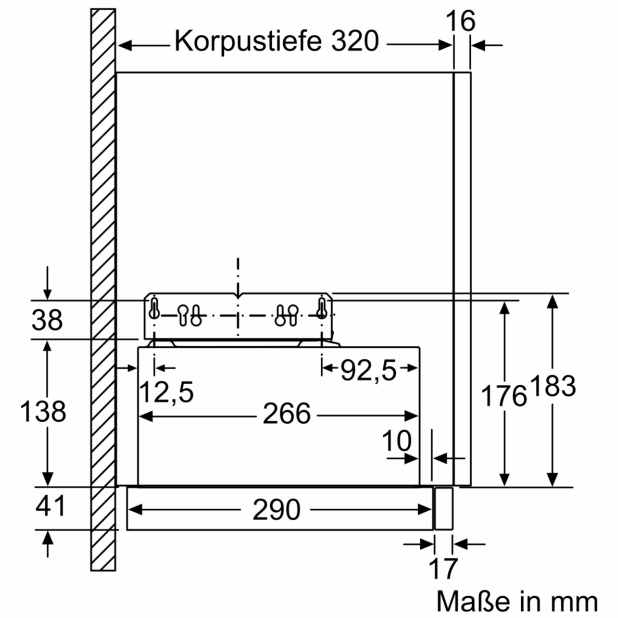

Maße in mm

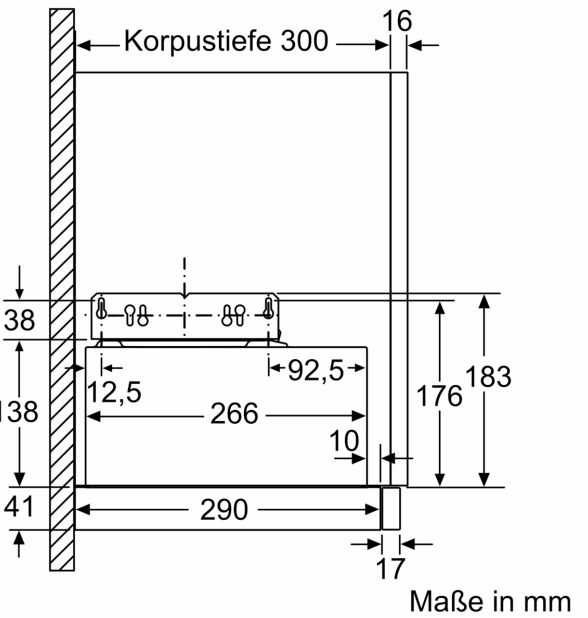

Maße in mm
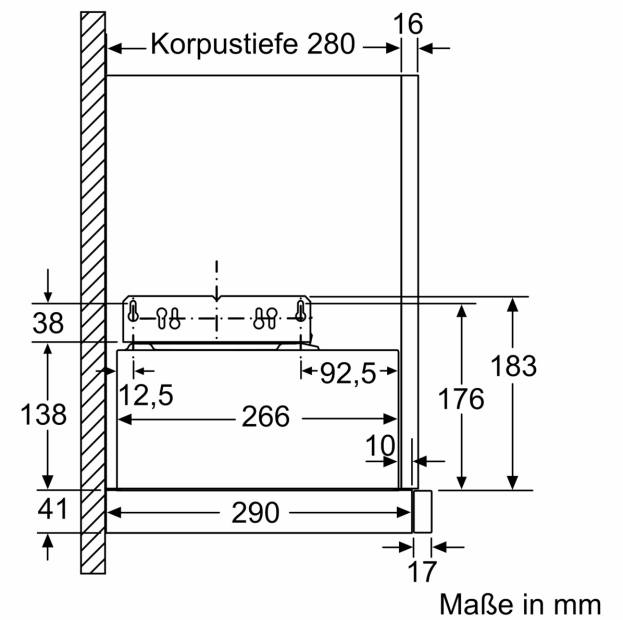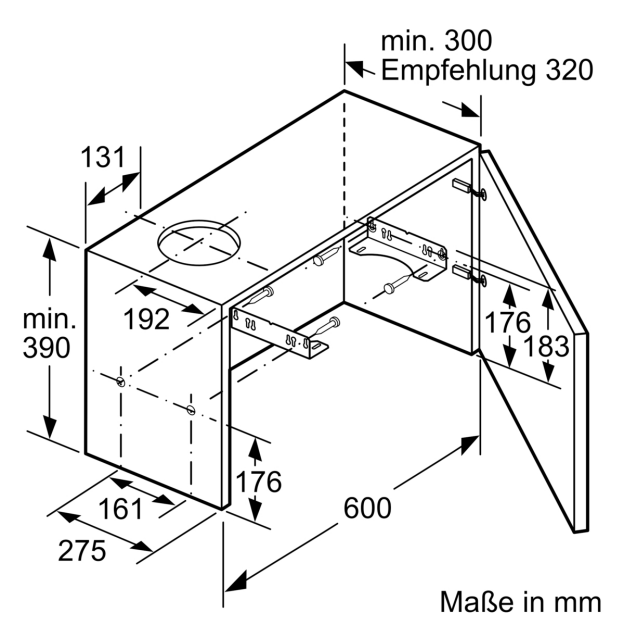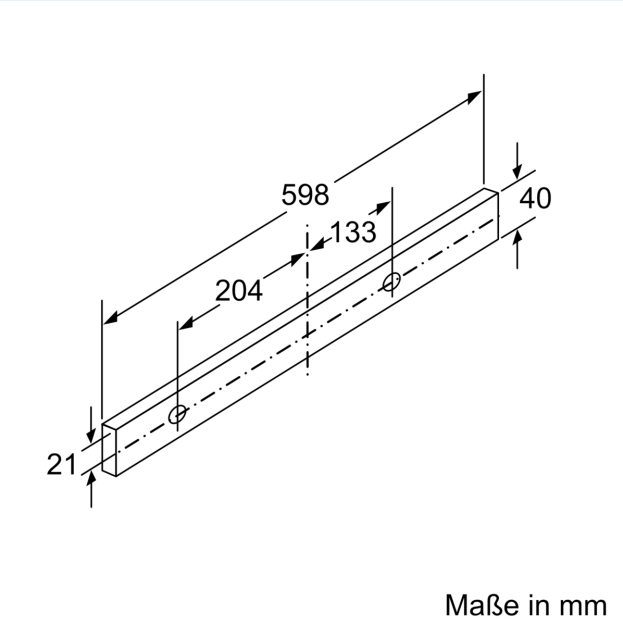
Maßzeichnungen