SIEMENS

iQ700, Tischlüfter, 90 cm, Klarglas, Schwarz LD98WMM66







studioLine



- ✓ Guided Air: optimale Absaugleistung auf allen Kochzonen.
- ✓ Platzsparender Einbau: für eine optimale Raumnutzung.
- ✓ emotionLight Pro: setze deinen Dunstabzug mit voll dimmbaren LEDs in verschiedenen Farben in Szene.
- ✓ iQdrive-Motor: der leise, leistungsstarke Motor für ein effizientes Absaugen von Gerüchen und Dampf.
- ✓ cookConnect System: regle die Leistungsstufen und Beleuchtung des Dunstabzugs direkt am Kochfeld.

Sonderzubehör

HZ9VDSB1 90° Flachkanalbogen horizontal, HZ9VDSB2 AP-Tiefe ab 70cm: 90° L-Flachkanalbogen, HZ9VDSI0 Adapterstück rund-flach, HZ9VDSI1 90° Adapterstück rund-flach, HZ9VDSM1 Flachkanalstück gerade 500mm, HZ9VDSM2 Flachkanalstück gerade 1000mm, HZ9VDSS1 Verbindungsmanschette (weiblich), LZ21WWB16 Long-life Clean Air Filter (Ersatz), LZ21WWI17 Long-life Clean Air Umluftset, LZ21WWJ12 Long Life Umluftset, LZ21WWM11 Einbausatz Montageset f. abnehmb. Lüfter, LZ29WWY12 Montageset (für nahtlosen Einbau), LZ31WWX11 Flachkanal Überg.rund 90° NW150 Metall, LZ31XXX11 Aluflex-Rohr rund 150

Ausstattung

Technische Daten

Bauart:	Downdraft/Tischlüfter
Länge Anschlusskabel:	130 cm
Nischenmaße für Installation (H x B x T):	703 x 854.0 x 123 mm
Höhe des Kamins:	GENERAL.N_A mm
Gerätehöhe:	709 mm
Nettogewicht:	39.7 kg
Steuerung:	elektronisch
Anzahl der Leistungsstufen:	3-stufig + 2 Intensiv
Lüfterleistung bei höchster Normalstufe Abluft:	519 m³/h
Lüfterleistung bei Intensivstufe Umluft:	596 m³/h
Lüfterleistung bei höchster Normalstufe Umluft:	456 m³/h
Lüfterleistung bei Intensivstufe Abluft:	833 m³/h
Max. Luftmenge:	519 m³/h
Geräusch:	62 dB(A) re 1 pW
Durchmesser des Abluftstutzens:	150 mm
Material des Fettfilters:	Metallfettfilter, waschbar
EAN-Nummer:	4242003877319
Anschlusswert:	300 W
Absicherung:	10 A
Spannung:	220-240 V
Frequenz:	50; 60 Hz
Steckerart:	Schuko-/Gardy mit Erdung
Gerätetyp:	Integrierbar

4 242003 877319

SIEMENS

iQ700, Tischlüfter, 90 cm, Klarglas, Schwarz LD98WMM66

Ausstattung

- Zur Montage in einem Küchenunterschrank

Design:

- Die perfekte Lösung zum Einbau in eine Kochinsel oder Halbinsellösung.
- Wahlweise Abluft- oder Umluftbetrieb
- Das Gerät im außergewöhnlichen Glasdesign ist mit blauer Randbeleuchtung ausgestattet. Via Home Connect App in jede beliebige Farbe einstellbar.
- Rahmen: Zum Einbau als Seamless Kombination ist ein Sonderzubehör erforderlich.
- studioLine Lisenen-Design in blackSteel, wirkt durch Seamless Installation zusammen mit dem Kochfeld als eine Einheit

Wichtigste Eigenschaften:

- Bei Aktivierung von Guided Air ist die perfekte Wrasenführung, unabhängig von der Topfhöhe und Positionierung auf dem Kochfeld gewährleistet
- Herausfahrbare Glasscheibe, beleuchtet
- emotionLight Pro mit mehr als 16 Millionen Farbmöglichkeiten für inspirierende Beleuchtung über die Home Connect App
- iQdrive-Motor: leistungsstark und leise
- Die hochwertigen Filterkassetten mit 2 integrierten Metallfettfiltern sind spülmaschinengeeignet.

Komfortfunktionen:

- Elektronische Steuerung über touchControl-Bedienung
- Auf dem rechten Bedienteil befinden sich die Standardfunktionen
- Auf dem linken Bedienteil befinden sich die Sonderfunktionen
- Automatischer Gebläsenachlauf
- 3 Leistungsstufen + 2 Intensivstufen
- Automatisches Zurücksetzen von Intensiv- auf Normalstufe nach Intensivstufen mit automatischer Rückstellung nach 6 Minuten
- climateControl Luftgütesensor: erkennt Gerüche und regelt die Leistungsstufen des Dunstabzugs automatisch.
- Konnektivität: cookConnect System (mit passendem Kochfeld)
- Vollautomatischer Dunstabzug
- Sättigungsanzeige für Fett - und Geruchsfilter
- In der Filterreinigungsposition fahren die Filterkassetten automatisch zur einfachen Entnahme nach oben

Digitale Funktionen:

- Fernstart und Fernüberwachung für die Vernetzung von Hausgeräten und eine Bedienung per Smartphone oder Tablet (nur in Ländern, in denen Home Connect Service verfügbar ist)
- Die Home Connect Funktionalität lässt sich durch die Einbindung zahlreicher Anwendungen externer Kooperationspartner (Partnering) beliebig erweitern
- Sprachsteuerung über gängige Sprachassistenten möglich
- Intervall-Funktion: über Home Connect verfügbar
- Silence-Funktion: über Home Connect verfügbar
- Die cookConnect System aktiviert den Dunstabzug automatisch beim Kochen, dank der WiFi-Verbindung von Dunstabzug und einem geeignetem Kochfeld.
- Vollautomatischer Dunstabzug

Komfort bei der Reinigung:

- Die Glasscheibe kann zum Reinigen sehr leicht nach oben entnommen werden.
- Metall-Fettfilter, spülmaschinengeeignet

Abluft Modus:

- Gemäß EN 61591 und EN/IEC 60704-2-13 kann das Gerät im Abluftbetrieb folgende Werte erreichen:
- Leistungsstufe 1: Lüfterleistung: 229 m3/h; Geräuschwert: 41 dB(A) re1pW
- Leistungsstufe 2: Lüfterleistung: 389 m3/h; Geräuschwert: 56 dB(A) re1pW
- Leistungsstufe 3: Lüfterleistung: 519 m3/h; Geräuschwert: 62 dB(A) re1pW
- Intensivstufe 1: Lüfterleistung: 656 m3/h; Geräuschwert: 67 dB(A) re1pW
- Intensivstufe 2: Lüfterleistung: 833 m3/h; Geräuschwert: 71 dB (A) re1pW
- Energieeffizienzklasse: A (auf einer Energieeffizienzklassen-Skala von A+++ bis D)
- Durchschnittlicher Energieverbrauch: 37.8 kWh/Jahr*
- Lüfter-Effizienzklasse: A*
- Beleuchtungs-Effizienzklasse: -*
- Fettfilter-Effizienzklasse: C*

Umluft Modus:

- Für den Umluftbetrieb ist das Long-life Clean Air Umluftset (Sonderzubehör) erforderlich (Produktionsstart Oktober 2026 - bis dahin bitte Clean Air Plus Umluftset bestellen)
- Der Long-Life Clean Air Geruchsfilter absorbiert intensive Gerüche, wie z. B. Fisch, als auch Pollen. Die Lebensdauer kann durch Auffrischen des Filters im Backofen bis zu 4 Mal verlängert werden
- Gemäß EN61591 und EN 60704-3 kann das Gerät im Umluftbetrieb mit dem Long-life Clean Air Umluftset (erhältlich als optionales Zubehör) folgende Werte erreichen:
- Leistungsstufe 1: Lüfterleistung: 229 m3/h; Geräuschwert: 41 dB(A) re1pW
- Leistungsstufe 2: Lüfterleistung: 389 m3/h; Geräuschwert: 56 dB(A) re1pW
- Leistungsstufe 3: Lüfterleistung: 519 m3/h; Geräuschwert: 62 dB(A) re1pW
- Intensivstufe 1: Lüfterleistung: 656 m3/h; Geräuschwert: 67 dB(A) re1pW
- Intensivstufe 2: Lüfterleistung: 833 m3/h; Geräuschwert: 71 dB (A) re1pW

Technische Daten und Nachhaltigkeit:

- Made in Germany: hergestellt in einer CO2-neutralen Produktionsanlage
- Angaben zum Verbrauch:
- Gesamtanschlusswert: 300 W
- Spannung: 220 - 240 V

SIEMENS

Ausstattung

- Nachhaltigkeit:
- Erhältlicher Long-life Clean Air Geruchsfilter mit bis zu 4-fach verlängerter Lebensdauer

Informationen zur Planung und Installation:

- Zum Einbau als Seamless Kombination ist ein Sonderzubehör erforderlich.
- Zum Einbau in einen 90 cm Unterschrank geeignet.
- Ausfahrhöhe 250 mm
- Gerätemaße (HxBxT): 709 x 912 x 140 mm
- Einbaumaße (HxBxT): 703 x 854 x 123 mm
- Abluftstutzen ø 150 mm
- Länge Anschlusskabel: 1.3 m mit Stecker
- Zur flexiblen Installation des Motors ist Sonderzubehör erforderlich
- Maße und Einbauhinweise zu diesem Gerät gemäß technischer Zeichnung beachten
- Eine Kombination mit Gaskochfeldern ist nicht möglich.

SIEMENS

Ausstattung	

SIEMENS

iQ700, Tischlüfter, 90 cm, Klarglas, Schwarz
LD98WMM66

Maßzeichnungen

Maße in mm

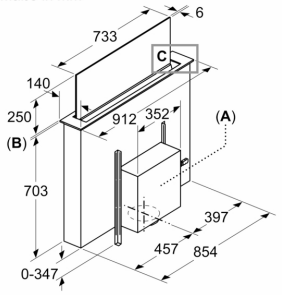

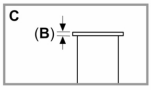

A: Montage Motoreinheit an Front-/Rückseite oder mit max. 3 m Abstand seitlich versetzt (Sonderzubehör erforderlich)

Motoreinheit muss immer zugänglich sein

B: 5,5 mm

Maße in mm
Kombination mit Elektrokochfeld
Standard, aufgesetzter Einbau

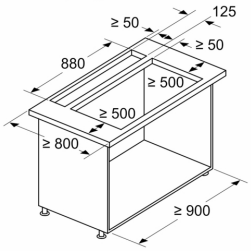

Standard: mit Arbeitsplattensteg zwischen Tischlüfter und Kochfeld

Kombination mit Gaskochfeld nicht möglich

Um Leistungsverluste zu vermeiden, Folgendes beachten:
- Keine Oberschränke oder offene Regalelemente über dem Gerät montieren
- Abstand links/rechts zwischen Gerät und Wand/benachbartem Oberschrank min. 500 mm
- Abstand zwischen Geräterahmen und Wand min. 50 mm

Maße in mm
Standard, aufgesetzter Einbau

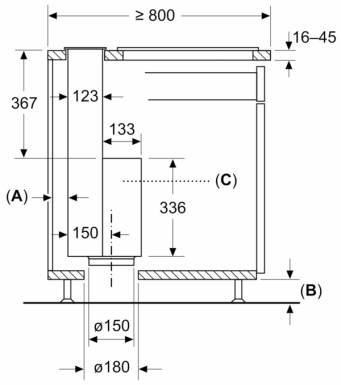

Standard: mit Arbeitsplattensteg zwischen Tischlüfter und Kochfeld

A: ≥ 20 mm zwischen Einsaugbereich Guided Air und Möbelwand
B: ≥ 60 mm für den Umluftbetrieb

≥ 100 mm für den Abluftbetrieb mit Kanal im Sockelbereich

C: Motoreinheit muss immer zugänglich sein

Maße in mm
Nahtloser, aufgesetzter Einbau

(Sonderzubehör erforderlich)

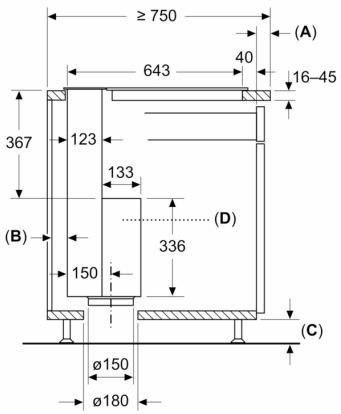

A: Überstand Arbeitsplatte - Korpus

B: ≥ 20 mm zwischen Einsaugbereich Guided Air und Möbelwand
C: ≥ 60 mm für den Umluftbetrieb

≥ 100 mm für den Abluftbetrieb mit Kanal im Sockelbereich
D: Motoreinheit muss immer zugänglich sein

SIEMENS

Maßzeichnungen

Planungsempfehlung Umluftbetrieb

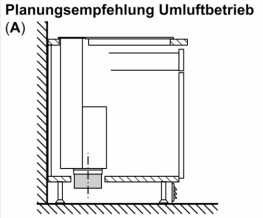

A: Außenwand – U-Wert ≤ 0,5W/(m²K)

Standardinstallation: teil-geführt in den Sockelbereich

B: Außenwand – U-Wert > 0,5W/(m²K)

Installation mit voll-geführter Verrohrung bis zur Sockelleiste bei schlecht isolierten Aussenwänden oder über kaltem Boden

Maße in mm
Kombination mit Elektrokochfeld
Nahtloser, aufgesetzter Einbau

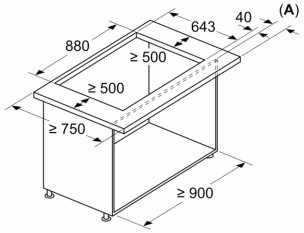

A: Überstand Arbeitsplatte - Korpus

Kombination mit Gaskochfeld nicht möglich

Um Leistungsverluste zu vermeiden, Folgendes beachten:

- Keine Oberschränke oder offene Regalelemente über dem Gerät montieren
- Abstand links/rechts zwischen Gerät und Wand/benachbartem Oberschrank min. 500 mm
- Abstand zwischen Geräterahmen und Wand min. 50 mm

Maße in mm
Standard, aufgesetzter Einbau

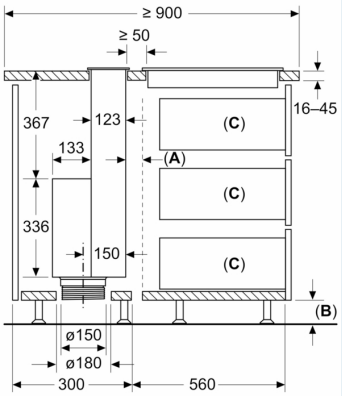

Standard: mit Arbeitsplattensteg zwischen Tischlüfter und Kochfeld

A: Lüftungsspalt für Kochfeld

B: ≥ 60 mm für den Umluftbetrieb

≥ 100 mm für den Abluftbetrieb mit Kanal im Sockelbereich

C: Max. Auszugstiefe

Motoreinheit muss immer zugänglich sein

Maße in mm
Nahtloser, aufgesetzter Einbau

(Sonderzubehör erforderlich)

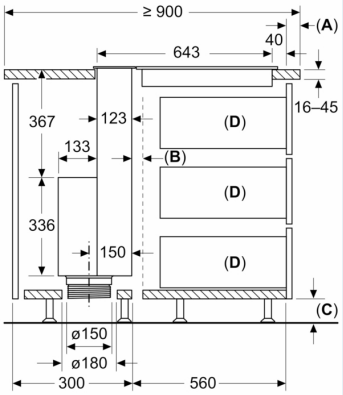

A: Überstand Arbeitsplatte - Korpus

B: Lüftungsspalt für Kochfeld

C: ≥ 60 mm für den Umluftbetrieb

≥ 100 mm für den Abluftbetrieb mit Kanal im Sockelbereich

D: Max. Auszugstiefe

Motoreinheit muss immer zugänglich sein

Maße in mm
Kombination mit Elektrokochfeld
Nahtloser, aufgesetzter Einbau

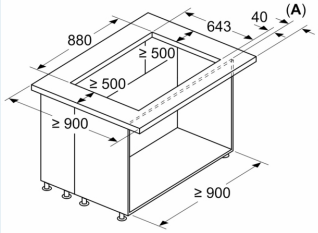

A: Überstand Arbeitsplatte - Korpus

Kombination mit Gaskochfeld nicht möglich

Um Leistungsverluste zu vermeiden, Folgendes beachten:

- Keine Oberschränke oder offene Regalelemente über dem Gerät montieren
- Abstand links/rechts zwischen Gerät und Wand/benachbartem Oberschrank min. 500 mm

Maße in mm
Kombination mit Elektrokochfeld
Standard, aufgesetzter Einbau

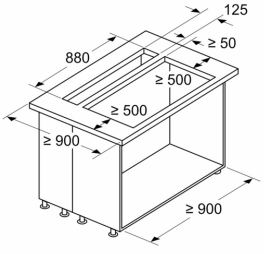

Standard: mit Arbeitsplattensteg zwischen Tischlüfter und Kochfeld

Kombination mit Gaskochfeld nicht möglich

Um Leistungsverluste zu vermeiden, Folgendes beachten:

- Keine Oberschränke oder offene Regalelemente über dem Gerät montieren
- Abstand links/rechts zwischen Gerät und Wand/benachbartem Oberschrank min. 500 mm