SIEMENS

iQ300, Wandesse, 75 cm, Edelstahl
LC77BHM50

Sonderzubehör

HZG9AS00S	Adapter
LZ00XXP00	Long Life Geruchsfilter (Ersatzbedarf)
LZ10FXJ00	Long Life Umluftset
LZ11DXB14	Clean Air Standard Geruchsfilter(Ersatz)
LZ11DXI14	Clean Air Standard Umluftset
LZ11DXI16	Clean Air Plus Umluftset
LZ11FXC56	Clean Air Plus Umluftset extern
LZ11FXD51	Long Life Umluftset extern
LZ12250	Kaminverlängerung 1000 mm
LZ12350	Kaminverlängerung 1500 mm
LZ31XXB16	Clean Air Plus Geruchsfilter (Ersatz)

Dunstabzugshaube im Box-Design mit hoher Absaugleistung für kraftvolle Performance.

- ✓ LED-Beleuchtung: Erhellt das Kochfeld optimal und stromsparend
- ✓ touchControl: Abzugsleistung und LED-Beleuchtung können mit nur einer Berührung eingestellt werden.
- ✓ Intensivstufe mit automatischer Rückschaltung: volle Power - aber nur, solange du sie brauchst.

Ausstattung

Technische Daten

Farbe des Kamins: ..... Edelstahl
Bauart: ..... Wandmontage
Länge Anschlusskabel: ..... 130.0 cm
Höhe des Kamins: ..... 583-912/583-1022 mm
Geräthehöhe: ..... 53 mm
Mindestabstand zur Kochstelle Elektro: ..... 550 mm
Mindestabstand zur Kochstelle Gas: ..... 650 mm
Nettogewicht: ..... 13.1 kg
Steuerung: ..... elektronisch
Anzahl der Leistungsstufen: ..... 3 Lüfterstufen und 1 Intensivstufe
Lüfterleistung bei höchster Normalstufe Abluft: ..... 454 m³/h
Lüfterleistung bei Intensivstufe Umluft: ..... 499 m³/h
Lüfterleistung bei höchster Normalstufe Umluft: ..... 404 m³/h
Lüfterleistung bei Intensivstufe Abluft: ..... 739 m³/h
Max. Luftmenge: ..... 454 m³/h
Anzahl der Lampen (Stck): 2
Geräusch: ..... 65 dB(A) re 1pW
Durchmesser des Abluftstutzens: ..... 120 / 150 mm
Material des Fettfilters: ..... Edelstahl waschbar
EAN-Nummer: 4242003811160
Anschlusswert: ..... 255 W
Absicherung: ..... 10 A
Spannung: ..... 220-240 V
Frequenz: ..... 50; 60 Hz
Steckerart: ..... Schuko-/Gardy mit Erdung
Gerätetyp: ..... Wandmontage

4 242003 811160

SIEMENS

iQ300, Wandesse, 75 cm, Edelstahl
LC77BHM50

Ausstattung

Bauform
- Für Wandmontage über Kochstellen
- Wand-Esse, 75 cm

Betriebsart und Leistung
- Wahlweise Abluft- oder Umluftbetrieb
- Für Umluftbetrieb ist ein Standard Umluftset oder ein Clean Air Plus Umluftset (Sonderzubehör) notwendig
- Lüfterleistung nach EN 61591 bei Abluftbetrieb:
- Max. Normalstufe:453m³/h
- Intensivstufe:739 m³/h
- Abluftleistung nach EN 61591:
- Max. Normalstufe:453m³/h
- Intensivstufe:739 m³/h
- Geräusch min./max. Normalstufe: 52/65 dB
- Geräuschwerte nach EN 60704-2-13 bei Abluftbetrieb:
- Max. Normalstufe:65dB(A) re 1 pW
- Intensivstufe:74 dB(A) re 1 pW
- Bei Einsatz des separat erhältlichen Clean Air Umluftsets (Sonderzubehör) erreicht ihr Gerät im Umluftbetrieb folgende Werte:
- Lüfterleistung: Max. Normalstufe:404m³/h
- Intensivstufe:499m³/h
- Geräuschwerte: Max. Normalstufe:72dB(A) re 1 pW
- Intensivstufe:76 dB(A) re 1 pW

Komfort
- Elektronische Steuerung
- touchControl-Bedienung mit Kurzhubtasten und LED-Anzeige
- Dunstabzüge für 3 Leistungsstufen und 1 Intensivstufe
- Doppelflutiges Hochleistungsgebläse
- Filterabdeckung aus Edelstahl, gelocht und spülmaschinengeeignet
- Metall-Fettfilter, spülmaschinengeeignet
- Intensivstufen mit automatischer Rückstellung

Design
- Box-Esse
- Gleichmäßige, helle Beleuchtung mit 2 x 1,5 W LED-Modul
- Beleuchtungsstärke: 214 lux
- Farbtemperatur: 3500 K

Umwelt und Sicherheit
- Energieeffizienzklasse: B (auf einer Energieeffizienzklassen-Skala von A+++ bis D)
- Durchschnittlicher Energieverbrauch: 62.5 kWh/Jahr*
- Lüfter-Effizienzklasse: B*
- Fettfilter-Effizienzklasse: B*
- Beleuchtungs-Effizienzklasse: A*

Maße
- Abluftstutzen Ø 150 mm (Ø 120 mm beiliegend)
- Gerätemaße Abluft (HxBxT): 635-965 x 750 x 500 mm
- Gerätemaße Umluft (HxBxT): 635-1075 x 750 x 500 mm
- Gerätemaße Umluft mit Clean Air Plus Umluftset(HxBxT):
- 703 x 750 x 500mm - Montage auf Außenkanal
- 833-1163 x 750 x 500 mm - Montage auf Innenkanal
- Länge Anschlusskabel: 1.3 m mit Stecker
- Lieferung mit Rückstauklappe

Technische Informationen
- Gesamtanschlusswert: 255 W

* Gemäß EU-Regulierung Nr. 65/2014

SIEMENS

iQ300, Wandesse, 75 cm, Edelstahl
LC77BHM50
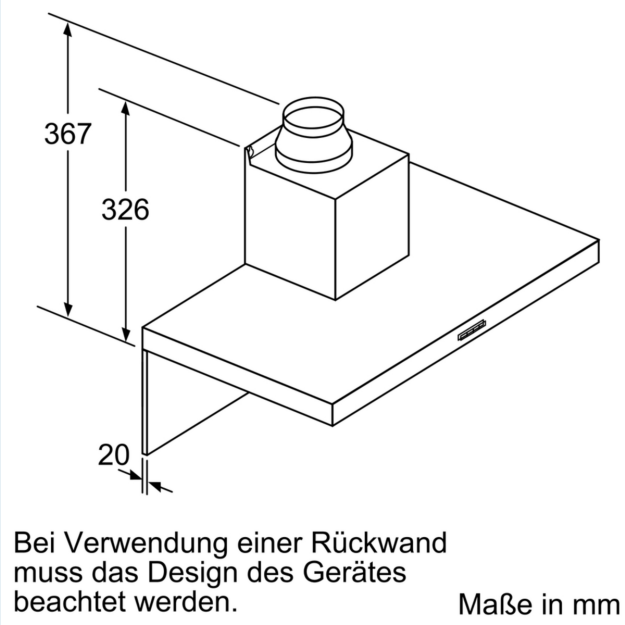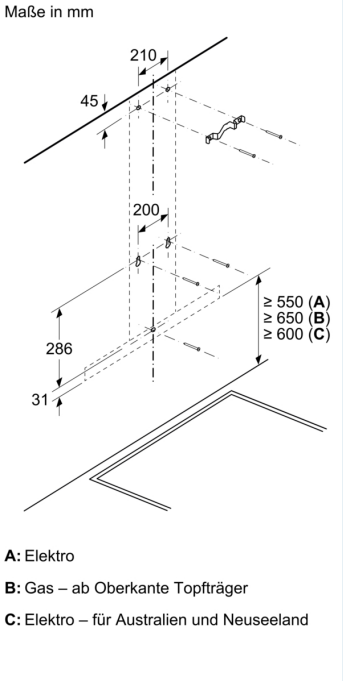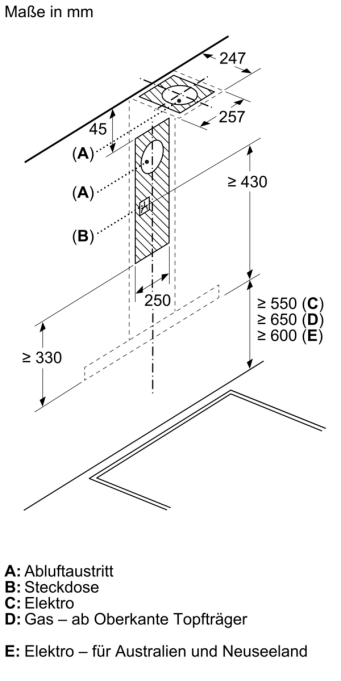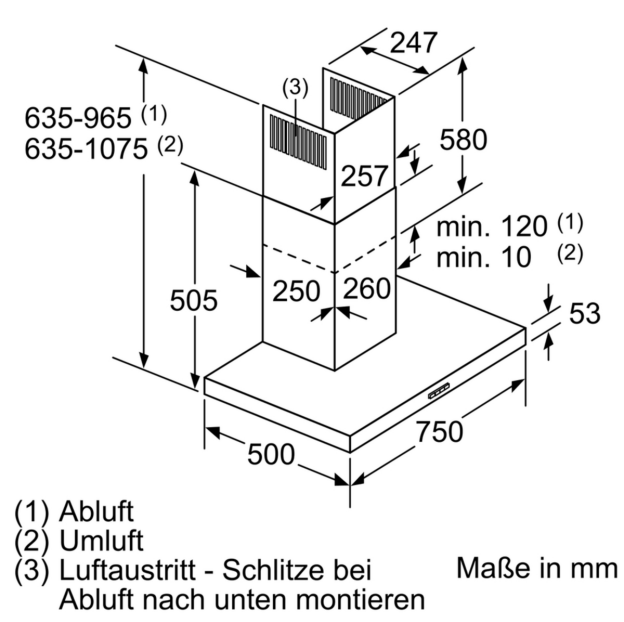
Maßzeichnungen