SIEMENS

iQ300, Lüfterbaustein, 75 cm, Silbermetallic
LB75566

D A+++ ↑ D

Made in Germany

Sonderzubehör

LZ73050	Standard Aktivkohlefilter (Ersatzbedarf)
LZ74020	Montagehilfe für Lüfterbausteine

Der Lüfterbaustein bietet Gestaltungsfreiraum - für die Montage an der Wand oder über einer Kochinsel.

- ✓ Verlängerte Verfügbarkeit der Ersatzteile: für die Langlebigkeit deiner Hausgeräte.
- ✓ LED Beleuchtung: beleuchtet dein Kochfeld hell und zuverlässig.

Ausstattung

Technische Daten

Bauart: ..... Lüfterbaustein/Zwischen-/Unterbaubauhaube
Länge Anschlusskabel: .....130 cm
Nischenmaße für Installation (H x B x T): ..... 215 x 700.0 x 350 mm
Höhe des Kamins: .....GENERAL.N_A mm
Gerätehöhe: ..... 215 mm
Mindestabstand zur Kochstelle Elektro: ..... 650 mm
Mindestabstand zur Kochstelle Gas: ..... 650 mm
Nettogewicht: ..... 8.2 kg
Steuerung: ..... mechanisch
Anzahl der Leistungsstufen: ..... 3 Lüfterstufen und 1 Intensivstufe
Lüfterleistung bei höchster Normalstufe Abluft: ..... 468 m³/h
Lüfterleistung bei Intensivstufe Umluft: .....324.0 m³/h
Lüfterleistung bei höchster Normalstufe Umluft: ..... 281 m³/h
Lüfterleistung bei Intensivstufe Abluft: .....614 m³/h
Max. Luftmenge: ..... 468 m³/h
Anzahl der Lampen (Stck): 2
Geräusch: ..... 63 dB(A) re 1 pW
Durchmesser des Abluftstutzens: ..... 150 mm
Material des Fettfilters: ..... Aluminium waschbar
EAN-Nummer: 4242003979280
Anschlusswert: ..... 206 W
Absicherung: ..... 10 A
Spannung: .....220-240 V
Frequenz: ..... 50 Hz
Steckerart: ..... Schuko-/Gardy mit Erdung
Gerätetyp: ..... Integrierbar

4 242003 979280

SIEMENS

iQ300, Lüfterbaustein, 75 cm, Silbermetallic
LB75566

Ausstattung

Design:
- Lüfterbaustein, Silbermetallic
- Für vorbereitete Schränke über einem Kochfeld
- Wahlweise Abluft- oder Umluftbetrieb

Wichtigste Eigenschaften:
- Kondensatormotor
- Arbeitsplatzbeleuchtung mit 2 x 2,15 W LED-Modul
- Farbtemperatur: 3500 K
- Beleuchtungsstärke: 410 lux
- 2 Metallfettfilter

Komfortfunktionen:
- Schiebeschalter
- 3 Leistungsstufen und 1 Intensivstufe

Komfort bei der Reinigung:
- Metall-Fettfilter, spülmaschinengeeignet

Leistung Abluft:
- Gemäß EN 61591 und EN/IEC 60704-2-13 kann das Gerät im Abluftbetrieb folgende Werte erreichen:
- Leistungsstufe 1: Lüfterleistung 229 m3/h; Geräuschwert 46 dB(A) re1pW
- Leistungsstufe 2: Lüfterleistung 371 m3/h; Geräuschwert 57 dB (A) re1pW
- Leistungsstufe 3: Lüfterleistung 468 m3/h; Geräuschwert 63 dB (A) re1pW
- Intensivstufe 1: Lüfterleistung 614 m3/h; Geräuschwert 68 dB (A) re1pW
- Energieeffizienzklasse: D (auf einer Energieeffizienzklassen-Skala von A+++ bis D)
- Durchschnittlicher Energieverbrauch: 88.1 kWh/Jahr*
- Lüfter-Effizienzklasse: D*
- Beleuchtungs-Effizienzklasse: A*
- Fettfilter-Effizienzklasse: B*

Leistung Umluft:
- Für Umluftbetrieb wird ein Standard Aktivkohlefilter benötigt (Sonderzubehör)
- Gemäß EN 61591 und EN/IEC 60704-2-13 kann Ihr Gerät im Umluftbetrieb mit dem standardmäßigen Umluftset (als optionales Zubehör erhältlich) folgende Werte erreichen:
- Leistungsstufe 1: Lüfterleistung 140 m3/h; Geräuschwert 56 dB(A) re1pW
- Leistungsstufe 2: Lüfterleistung 231 m3/h; Geräuschwert 67 dB(A) re1pW
- Leistungsstufe 3: Lüfterleistung 281 m3/h ; Geräuschwert 70 dB(A) re1pW
- Intensivstufe 1: Lüfterleistung 324 m3/h; Geräuschwert 73 dB (A) re1pW

Technische Daten und Nachhaltigkeit:
- Angaben zum Verbrauch:
- Gesamtanschlusswert: 206 W
- Spannung: 220 - 240 V
- Nachhaltigkeit:
- Made in Germany: hergestellt in einer CO2-neutralen Produktionsanlage

Informationen zur Planung und Installation:
- Gerätemaße (HxBxT): 215 x 730 x 380 mm
- Einbaumaße (HxBxT): 215 x 700 x 350 mm
- Länge Anschlusskabel: 1.3 m mit Stecker
- Abluftausgang Ø 150 mm

SIEMENS

iQ300, Lüfterbaustein, 75 cm, Silbermetallic
LB75566

Maßzeichnungen

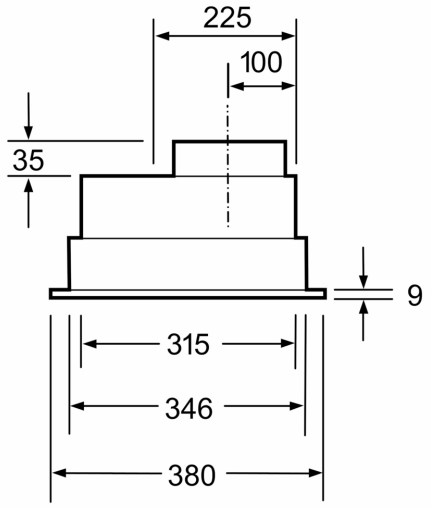

Maße in mm

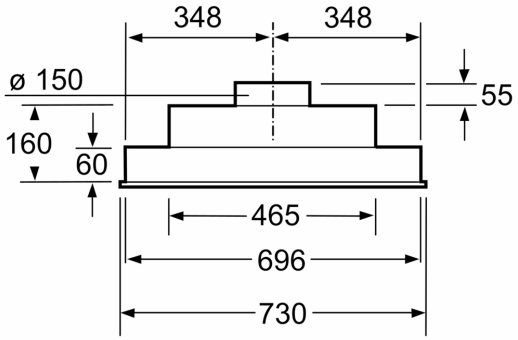

Maße in mm

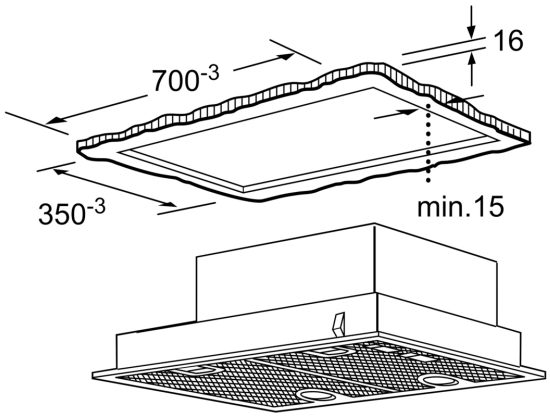

Maße in mm

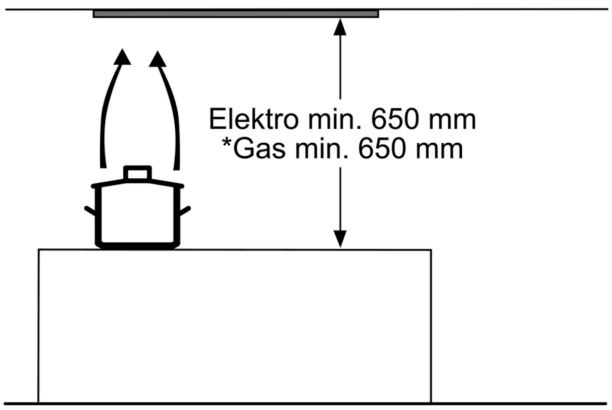

* ab Oberkante Topfträger

Maße in mm