# Serie 6, Einbau-Weinkühlschrank, 81.8 x 29.8 cm
# KUW20VHF0










## Ihr persönlicher Weinkeller: Der Unterbau Weinklimaschrank mit 30cm Breite und einem einstellbaren Temperaturbereich zwischen 5°C und 20°C.

- **Der geräumige Weinschrank bietet Platz für bis zu 21 Flaschen bei perfekter Trinktemperatur.**
- **LED-Beleuchtung mit Präsentationsmodus**: setzt deinen Weinkühlschrank perfekt in Szene.
- **Wechselbares Scharnier**: Montiere die Tür des Weinkühlschranks auf der Seite, die am besten passt.
- **Einstellbare Temperatur**: Weine bei perfekter Trinktemperatur genießen, zwischen +5°C bis +20°C.

**Technische Daten**

| | |
|---|---|
| Energieeffizienzklasse[1]: | F |
| Durchschnittlicher Energieverbrauch in Kilowattstunden pro Jahr (kWh/a): | 100 kWh/Jahr |
| Mögliche Anzahl von 0,75-l-Flaschen: | 21 |
| Geräuschwert: | 38 dB(A) re 1 pW |
| Geräusch-Effizienzklasse: | C |
| Bauform: | Einbau |
| Dekorrahmen/ - platte: | Nicht möglich |
| Höhe: | 818 mm |
| Gerätebreite: | 298 mm |
| Gerätetiefe: | 567 mm |
| Nischenmaße für Installation (H x B x T): | 820x300x550 mm |
| Nettogewicht: | 26.5 kg |
| Anschlusswert: | 70 W |
| Absicherung: | 6 A |
| Innenlüfter: | Ja |
| Spannung: | 220-240 V |
| Frequenz: | 50-60 Hz |
| Länge Anschlusskabel: | 230 cm |
| Steckerart: | Schuko-/Gardy mit Erdung |
| Anzahl Verdichter: | 1 |
| Anzahl unabhängiger Kühlkreisläufe: | 1 |
| Scharniere wechselbar: | Ja |
| Schalter Innenbeleuchtung: | Nein |
| EAN-Nummer: | 4242005265480 |
| Marke: | Bosch |
| Internationale Bestellbezeichnung: | KUW20VHF0 |
| Produktkategorie: | Weinlagerschrank |

4 242005 265480

[1] auf einer Energieeffizienzklassen-Skala von A bis G

# Serie 6, Einbau-Weinkühlschrank, 81.8 x 29.8 cm
# KUW20VHF0

## Ihr persönlicher Weinkeller: Der Unterbau Weinklimaschrank mit 30cm Breite und einem einstellbaren Temperaturbereich zwischen 5°C und 20°C.

**Highlights**
- Abmessungen des Gerätes (H x B x T): 818x298x567 mm
- Energieeffizienzklasse[1]: F
- Anzahl Flaschen zur Lagerung (0,75l Bordeaux Flaschen): 21
- Geräuschwert: 38 dB(A) re 1 pW
- Anzahl Temperaturzonen: 1
- 5-20 °C
- LED Beleuchtung mit Präsentationsmodus
- Art der Glasstür: 3-fach Verglasung, mit UV-Filter

**Allgemein**
- Gehäusefarbe/-material: Schwarz
- Mögliche Anzahl von 0,75-l-Flaschen: 21
- Anzahl der Holzgitter: 3
- Türanschlag: Rechts wechselbar
- Griffdesign: Vertikaler Stangengriff
- Anzahl Temperaturzonen: 1
- Temperatur regelbar
- Tür mit Glasdesign
- Art der Glasstür: 3-fach Verglasung, mit UV-Filter
- Energieeffizienzklasse[2]: F
- Durchschnittlicher Energieverbrauch in Kilowattstunden pro Jahr (kWh/a): 100 kWh/Jahr
- Geräuschwert: 38 dB(A) re 1 pW
- Geräusch-Effizienzklasse: C
- Spannung: 220-240 V

**Größe und Gewicht**
- Abmessungen des Gerätes (H x B x T): 818x298x567 mm
- Abmessungen des verpackten Gerätes: 900x340x680 mm
- Nischenhöhe minimal: 820 mm
- Nischenhöhe maximal: 820 mm
- Nischenbreite minimal: 300 mm
- Nischenbreite maximal: 300 mm
- Nischentiefe: 550 mm
- Nettogewicht: 26,5 kg
- Bruttogewicht: 28,0 kg
- Länge Anschlusskabel: 230 cm

**Spezifische Funktionen**
- Anzahl verstellbarer Ablagen: 0
- LED Beleuchtung mit Präsentationsmodus
- Dim Light
- 5-20 °C

**Vernetzung**

[1] auf einer Energieeffizienzklassen-Skala von A bis G
[2] auf einer Energieeffizienzklassen-Skala von A bis G

**Serie 6, Einbau-Weinkühlschrank,**
**81.8 x 29.8 cm**
**KUW20VHF0**

Maße in mm

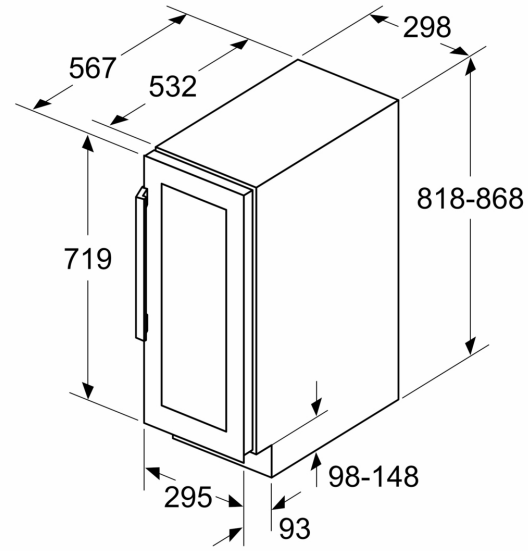


Maße in mm

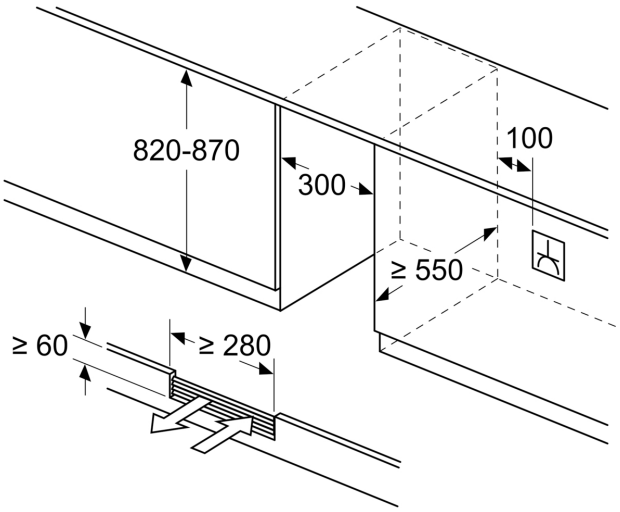


Maße in mm

