SIEMENS

iQ500, Unterbau-Kühlschrank, 82 x 60 cm, Flachscharnier KU15RAFF0

Integriertes Zubehör

1 x Eierablage

Sonderzubehör

KF10ZAX0	Türfront mit Alu-Dekorrahmen
KU20ZSX0	Vorsatztür, Edelstahl

Unterbau-Kühlschrank mit praktischer Fresh Box mit Deckel.

- ✓ LED-Licht: schneller Überblick über den Inhalt deines Kühlschranks dank heller, gleichmäßiger Ausleuchtung.
- ✓ safetyGlas-Ablagen: extrastarkes und leicht zu reinigendes Sicherheitsglas.

Ausstattung

Technische Daten

Energieeffizienzklasse: ..... F
Durchschnittlicher Energieverbrauch in Kilowattstunden pro Jahr (kWh/a): ..... 114 kWh/Jahr
Summe der Volumen der Tiefkühlfächer: ..... 0 l
Summe der Volumen der Kaltlagerfächer: ..... 137 l
Luftschallemissionen: ..... 38 dB(A) re 1 pW
Luftschallemissionsklasse: C
Bauform: ..... Einbau
Dekorrahmen/ - platte: ..... Möglich mit Zubehör
Höhe: ..... 820 mm
Breite: ..... 598 mm
Tiefe: ..... 548 mm
Min. Nischenmaße für Installation (H x B x T): ..820 x 600 x 550 mm
Nettogewicht: ..... 34.1 kg
Anschlusswert: ..... 90 W
Absicherung: ..... 10 A
Türöffnung: ..... Rechts wechselbar
Spannung: ..... 220-240 V
Frequenz: ..... 50 Hz
Länge Anschlusskabel: ..... 230.0 cm
Anzahl Verdichter: 1
Anzahl unabhängiger Kühlkreisläufe: 1
Innenlüfter: ..... Nein
Scharniere wechselbar: ..... Ja
Anzahl verstellbarer Ablagen-Kühlteil (Stck): 2
Flaschenregale: ..... Nein
EAN-Nummer: 4242003848593
Marke: ..... Siemens
Internationale Bestellbezeichnung: KU15RAFF0
Gerätetyp: ..... Kühlschrank
Frostfree System: ..... Nein
Gerätetyp: ..... Unterbaufähig
Mitgeliefertes Zubehör: ..... 1 x Eierablage

4 242003 848593

SIEMENS

iQ500, Unterbau-Kühlschrank, 82 x 60 cm, Flachscharnier KU15RAFF0

Ausstattung

Leistung und Verbrauch
- Energieeffizienzklasse: F
- Nutzinhalt gesamt: 137 l
- Nutzinhalt Kühlfächer: 137 l
- Nutzinhalt Tiefkühlfächer: 0 l
- Energieverbrauch / Jahr: 114 kWh/a
- Klimaklasse: SN-ST
- SuperGefrieren: nein
- Geräuscheffizienzklasse / Geräusch-Wert: C / 38 dB

Design
- Be- und Entlüftung im Sockelbereich, kein Ausschnitt in der Arbeitsplatte erforderlich
- Reinigungsfreundlicher, heller Innenraum
- Unter-/Zwischenbau vollintegrierbar

Komfort und Sicherheit
- Drehwähler für Temperaturregelung
- Abtau-Automatik im Kühlteil

Kühlteil
- 3 Abstellflächen aus Sicherheitsglas, davon 2 x höhenverstellbar
- 1 durchgehender Türabsteller
- davon 1 Flaschenhalter mit extra tiefen Türabsteller
- LED Beleuchtung

Frischhaltesystem
- 2 Fresh Boxen
- Große Auszugschale

Technische Informationen
- Höhenverstellbare Füße vorne
- Türanschlag rechts, wechselbar
- Anschlusswert: 90 W
- 220 - 240 V

Maße
- Nischenmaße (H x B x T): 82.0 cm x 60.0 cm x 55.0 cm
- Gerätemaße (H x B x T): 82.0 cm x 59.8 cm x 54.8 cm

Zubehör
- 1 x Eierablage

SIEMENS

iQ500, Unterbau-Kühlschrank, 82 x 60 cm, Flachscharnier KU15RAFF0

Maßzeichnungen

Maße in mm
Empfehlung Spaltmaße für Flachscharnier

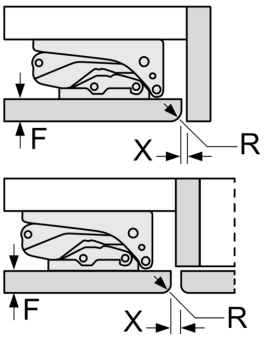

F	R	X
16-19	0-3	2,5
20	0-1	3
	2-3	2,5
21	0-1	3
	2-3	2,5
22	0	4
	1	3,5
	2-3	3

Die in der Tabelle empfohlenen Spaltmasse sind einzuhalten, um eine kollisionsfreie Öffnung der Gerätetüre zu gewährleisten und Beschädigungen am Küchenmöbel zu vermeiden.

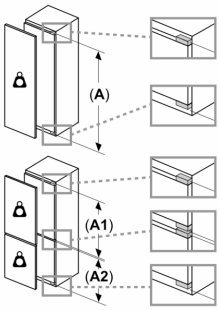

Maximal zulässiges Gewicht der Möbelfronten

Montierte Möbelfronten, die das zulässige Gewicht überschreiten, können zu Beschädigungen und zu Funktionsbeeinträchtigungen der Scharniere führen

Gewicht

A: Gerätetürhöhe inklusive Scharniere in mm

B: Ungedämpftes Scharnier, Möbelfront in kg

C: Gedämpftes Scharnier, Möbelfront in kg

D: Zusätzliche mögliche Last in kg mit Schwerlastsatz

A	B	C	D
1500-1750	22	22	B+5 / C+5
720-1400	19	19	
A1	15	19	
A2	15	19	

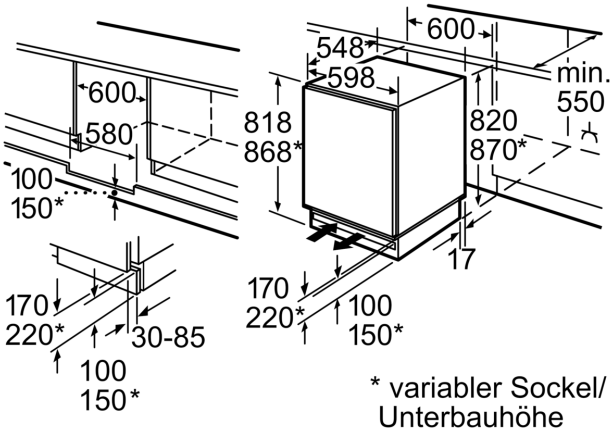

* variabler Sockel/ Unterbauhöhe

Platz für elektrischen Anschluß seitlich rechts oder links neben dem Gerät.
Be- und Entlüftung im Sockel.

Maße in mm

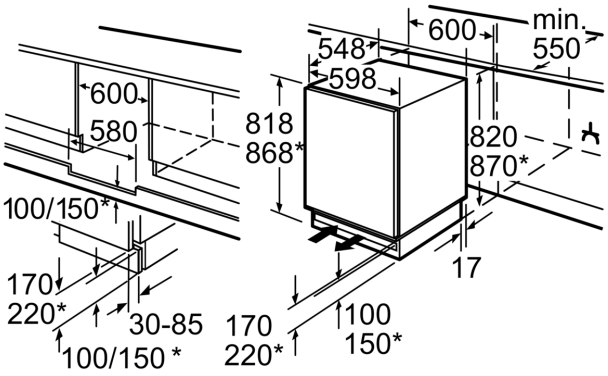

* variabler Sockel/ Unterbauhöhe

Platz für elektrischen Anschluß seitlich rechts oder links neben dem Gerät. Be- und Entlüftung im Sockel.

Maße in mm

SIEMENS
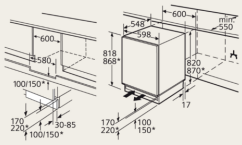
Maßzeichnungen