N 50, UNTERBAU-KÜHLSCHRANK, 82 X 59.8 CM, FLACHSCHARNIER
KU1212FE0

Sonderzubehör

KSGG0MZ0	Butterdose
KU1213Z0	Vorsatztür, Edelstahl

Unterbau-Kühlschrank: viel Platz und einfacher Zugriff, für eine problemlose Lagerung bei begrenztem Platzangebot.

- √ Cool Air Flow: konstante Luftzirkulation für optimale Temperaturen und gleichmäßges Kühlen.
- √ LED-Beleuchtung: angenehm helles Licht im gesamten Kühlschrank mit langlebigen LEDs.
- √ Höhenverstellbare Böden: flexible Glasböden schaffen den Platz, den Sie für inspirierende Gerichte in Ihrem Kühlschrank benötigen.
- √ Super Kühlen: senkt die Temperatur, um Getränke oder Zutaten schnell abzukühlen, bevor die normale Einstellung wieder aktiviert wird.

Ausstattung

Technische Daten

Energieeffizienzklasse[1]: ..... E
Durchschnittlicher Energieverbrauch in Kilowattstunden pro Jahr (kWh/a) (EU 2017/1369): ..... 93 kWh/Jahr
Summe der Volumen der Tiefkühlfächer: ..... 0 l
Summe der Volumen der Kaltlagerfächer und Kühlfächer: ..... 134 l
Geräuschwert: ..... 35 dB(A) re 1 pW
Geräusch-Effizienzklasse: ..... B
Bauform: ..... Einbau
Dekorrahmen/ - platte: ..... Nicht möglich
Höhe: ..... 820 mm
Breite: ..... 598 mm
Gerätetiefe: ..... 548 mm
Nischenmaße für Installation (H x B x T): ..... 820x600x550 mm
Nettogewicht: ..... 28.5 kg
Absicherung: ..... 10 A
Türanschlag: ..... Rechts wechselbar
Spannung: ..... 220-240 V
Frequenz: ..... 50 Hz
Länge Anschlusskabel: ..... 230 cm
Anzahl Verdichter: 1
Anzahl unabhängiger Kühlkreisläufe: 1
Innenlüfter: ..... Nein
Scharniere wechselbar: ..... Ja
Anzahl verstellbarer Ablagen-Kühlteil (Stck): 2
Flaschenregale: ..... Nein
EAN-Nummer: 4242004272311
Marke: ..... Neff
Internationale Bestellbezeichnung: KU1212FE0
Produktkategorie: ..... Kühlschrank
Gerätetyp: ..... Vollintegriert

4 242004 272311

[1] auf einer Energieeffizienzklassen-Skala von A bis G

N 50, UNTERBAU-KÜHLSCHRANK, 82 X 59.8 CM, FLACHSCHARNIER
KU1212FE0

Ausstattung

Highlights
- Abmessungen des Gerätes: 820x598x548 mm
- Energieeffizienzklasse[1]: E
- Summe der Volumen der Kaltlagerfächer und Kühlfächer: 134 l
- Geräuschwert: 35 dB(A) re 1 pW
- Frischesystem: Fresh Safe
- Liste der Warnmeldungen: Offene Tür Kühlfach
- Nettogewicht: 28,5 kg

Allgemein
- Farbe: Nicht zutreffend
- Türanschlag: Rechts wechselbar
- Scharnierart: Flachscharnier
- Eis-/Wasserspender: Nicht zutreffend
- Bedienelemente: ,
- Energieeffizienzklasse[2]: E
- Durchschnittlicher Energieverbrauch in Kilowattstunden pro Jahr (kWh/a) (EU 2017/1369): 93 kWh/Jahr
- Summe der Volumen der Kaltlagerfächer und Kühlfächer: 134 l
- Summe der Volumen der Tiefkühlfächer: 0 l
- Geräuschwert: 35 dB(A) re 1 pW
- Geräusch-Effizienzklasse: B
- Klimaklasse (EU 2017/1369): Erweiterter gemäßigter Temperaturbereich, Gemäßigter Temperaturbereich, Subtropisch, Tropisch

Größe und Gewicht
- Abmessungen des Gerätes: 820x598x548 mm
- Abmessungen des verpackten Gerätes: 890x655x625 mm
- Nischenhöhe minimal: 820 mm
- Nischenhöhe maximal: 820 mm
- Nischenbreite minimal: 600 mm
- Nischenbreite maximal: 600 mm
- Nischentiefe: 550 mm
- Nettogewicht: 28,5 kg
- Bruttogewicht: 31,3 kg
- Länge Anschlusskabel: 230 cm

Spezifische Funktionen
- Frischesystem: Fresh Safe
- Extrem leise
- Super Cooling
- Art Display: LED
- Liste der Warnmeldungen: Offene Tür Kühlfach

Kühlteil
- Anzahl Ablageflächen Kühlteil: 3
- Anzahl verstellbarer Ablagen-Kühlteil (Stck): 2
- Anzahl Türabsteller - Kühlteil: 2
- Beleuchtung im Kühlteil: LED mit Softstart

Gefrierteil
- Sternekennzeichnung: Nein

Vernetzung
- Home Connect Features: Nicht zutreffend

[1] auf einer Energieeffizienzklassen-Skala von A bis G
[2] auf einer Energieeffizienzklassen-Skala von A bis G

N 50, UNTERBAU-KÜHLSCHRANK, 82 X 59.8 CM,
FLACHSCHARNIER
KU1212FE0

Maßzeichnungen

Maße in mm
Empfehlung Spaltmaße für Flachscharnier

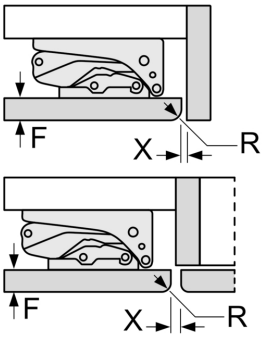

F	R	X
16-19	0-3	2,5
20	0-1	3
	2-3	2,5
21	0-1	3
	2-3	2,5
22	0	4
	1	3,5
	2-3	3

Die in der Tabelle empfohlenen Spaltmasse sind einzuhalten, um eine kollisionsfreie Öffnung der Gerätetüre zu gewährleisten und Beschädigungen am Küchenmöbel zu vermeiden.

Maße in mm

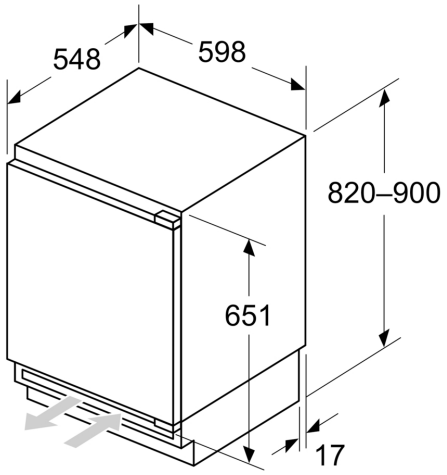

Maße in mm

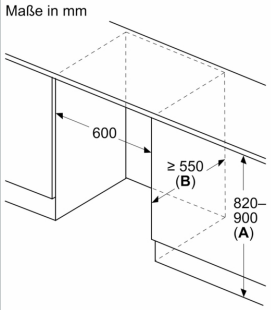

A: Unterbauhöhe

B: ≥ 560 mm (empfohlen)

Platz für elektrischen Anschluss seitlich rechts oder links neben dem Gerät

Maße in mm

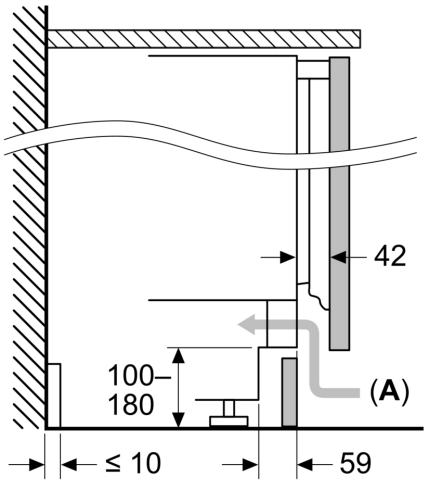

A: Lufteintritt ≥ 200 cm²

Maximal zulässiges Gewicht der Möbelfronten

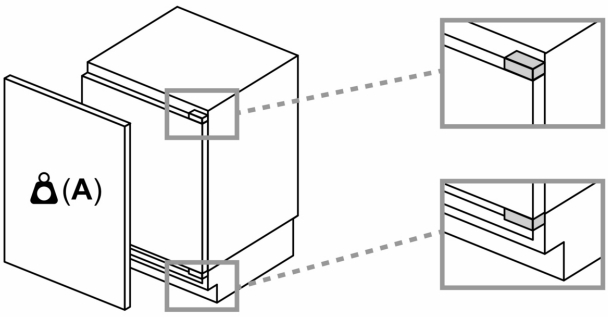

Montierte Möbelfronten, die das zulässige Gewicht überschreiten, können zu Beschädigungen und zu Funktionsbeeinträchtigungen der Scharniere führen
A: Gewicht ≤ 12 kg