Serie 2, Tischkühlschrank KTR15NWEB







Der Kühlschrank mit MultiBox mit Wellenboden: schützt Ihr Obst und Gemüse.

- **LED-Beleuchtung**: so hast du deine Lebensmittel immer perfekt im Blick.
- **Super Kühlen**: kühlt neu eingelegte Lebensmittel schneller und bietet so Schutz für bereits Gekühltes.

Technische Daten

Energieeffizienzklasse[1]:	E
Durchschnittlicher Energieverbrauch in Kilowattstunden pro Jahr (kWh/a):	91 kWh/Jahr
Volumen des Gefrierbereichs:	0 l
Volumen des Kühlbereichs:	134 l
Geräuschwert:	39 dB(A) re 1 pW
Geräusch-Effizienzklasse:	C
Bauform:	Freistehend
Dekorrahmen/ - platte:	Nicht möglich
Höhe:	850 mm
Gerätebreite:	560 mm
Gerätetiefe:	580 mm
Nischenmaße für Installation (H x B x T):	GENERAL.N_A mm
Nettogewicht:	26.1 kg
Absicherung:	10 A
Türanschlag:	Rechts wechselbar
Spannung:	220-240 V
Frequenz:	50 Hz
Länge Anschlusskabel:	200 cm
Anzahl Verdichter:	1
Anzahl unabhängiger Kühlkreisläufe:	1
Innenlüfter:	Nein
Scharniere wechselbar:	Ja
Anzahl höhenverstellbarer Ablagen im Kühlbereich:	1
Flaschenregale:	Nein
EAN-Nummer:	4242005424788
Marke:	Bosch
Internationale Bestellbezeichnung:	KTR15NWEB
Produktkategorie:	Kühlschrank
Gerätetyp:	Freistehend
Integriertes Zubehör:	2 x Eierablage

4 242005 424788

[1] auf einer Energieeffizienzklassen-Skala von A bis G

Serie 2, Tischkühlschrank
KTR15NWEB

Der Kühlschrank mit MultiBox mit Wellenboden: schützt Ihr Obst und Gemüse.

Highlights

- Abmessungen des Gerätes (H x B x T): 850x560x580 mm
- Energieeffizienzklasse[1]: E
- Volumen des Kühlbereichs: 134 l
- Geräuschwert: 39 dB(A) re 1 pW
- Liste der Warnmeldungen: Offene Tür Kühlfach
- Nettogewicht: 26,1 kg

Allgemein

- Farbe: Weiß
- Gehäusefarbe/-material: Weiß
- Türanschlag: Rechts wechselbar
- Griffdesign: Horizontal integrierter Griff
- Eis-/Wasserspender: Nicht zutreffend
- Bedienelemente:
- Energieeffizienzklasse[2]: E
- Durchschnittlicher Energieverbrauch in Kilowattstunden pro Jahr (kWh/a): 91 kWh/Jahr
- Volumen des Kühlbereichs: 134 l
- Volumen des Gefrierbereichs: 0 l
- Geräuschwert: 39 dB(A) re 1 pW
- Geräusch-Effizienzklasse: C
- Klimaklasse (EU 2017/1369): Erweiterter gemäßigter Temperaturbereich, Gemäßigter Temperaturbereich, Subtropisch, Tropisch
- Integriertes Zubehör: 2 x Eierablage

Größe und Gewicht

- Abmessungen des Gerätes (H x B x T): 850x560x580 mm
- Abmessungen des verpackten Gerätes: 883x580x590 mm
- Nettogewicht: 26,1 kg
- Bruttogewicht: 28,0 kg
- Länge Anschlusskabel: 200 cm

Spezifische Funktionen

- Super Kühlen
- Art Display: Nicht zutreffend
- Liste der Warnmeldungen: Offene Tür Kühlfach

Kühlteil

- Anzahl Ablageflächen Kühlteil: 3
- Anzahl höhenverstellbarer Ablagen im Kühlbereich: 1
- Anzahl Türabsteller - Kühlteil: 3
- Beleuchtung im Kühlteil: LED

Gefrierteil

- Sternekennzeichnung: Nein

Vernetzung

[1] auf einer Energieeffizienzklassen-Skala von A bis G

[2] auf einer Energieeffizienzklassen-Skala von A bis G

Serie 2, Tischkühlschrank
KTR15NWEB

Maße in mm

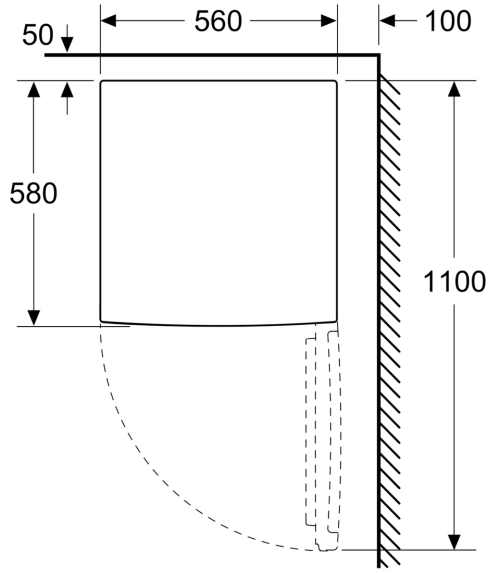

Maße in mm

