N 70, KÜHL-GEFRIER-KOMBINATION, MEHRTÜRIG, 183 X 90.5 CM, GEBÜRSTETER SCHWARZER STAHL ANTIFINGERPRINT, TOTAL NO FROST
KM3963XE0











- √ Fresh Safe 1 <0°C>: ideal zum Aufbewahren von Obst, Gemüse, Fisch und Fleisch.
- √ Eis- und Wasserspender mit Wasseranschluss: mühelose Erfrischung, jederzeit.
- √ XXL Kapazität: Flexibler Raum, der sich Ihrem Lebensstil und jeder Zutat anpasst.
- √ No Frost: nie wieder Abtauen.
- √ Flexible Lagerung für Flaschen, Gläser und mehr.

Ausstattung

Technische Daten

Energieeffizienzklasse[1]:	E
Durchschnittlicher Energieverbrauch in Kilowattstunden pro Jahr (kWh/a) (EU 2017/1369):	327 kWh/Jahr
Summe der Volumen der Tiefkühlfächer:	199 l
Summe der Volumen der Kaltlagerfächer und Kühlfächer:	375 l
Geräuschwert:	39 dB(A) re 1 pW
Geräusch-Effizienzklasse:	C
Bauform:	Freistehend
Dekorrahmen/ - platte:	Nicht möglich
Höhe:	1830 mm
Breite:	905 mm
Gerätetiefe:	731 mm
Nettogewicht:	137.9 kg
EAN-Nummer:	4242004292043
Absicherung:	10 A
Türanschlag:	Links und rechts
Spannung:	220-240 V
Frequenz:	50-60 Hz
Länge Anschlusskabel:	240 cm
Anzahl Verdichter:	1
Anzahl unabhängiger Kühlkreisläufe:	1
Innenlüfter:	Ja
Scharniere wechselbar:	Nein
Anzahl verstellbarer Ablagen-Kühlteil (Stck):	4
Flaschenregale:	Ja
Frostfree System:	Kühlschrank und Gefriergerät
Gerätetyp:	Standgerät

4 242004 292043

[1] auf einer Energieeffizienzklassen-Skala von A bis G

N 70, KÜHL-GEFRIER-KOMBINATION, MEHRTÜRIG, 183 X 90.5 CM, GEBÜRSTETER SCHWARZER STAHL ANTIFINGERPRINT, TOTAL NO FROST KM3963XE0

Ausstattung

Highlights
- Abmessungen des Gerätes: 1830x905x731 mm
- Energieeffizienzklasse[1]: E
- No Frost - nie wieder Abtauen
- Summe der Volumen der Kaltlagerfächer und Kühlfächer: 375 l
- Summe der Volumen der Tiefkühlfächer: 199 l
- Geräuschwert: 39 dB(A) re 1 pW
- Frischesystem: Fresh Safe
- Liste der Warnmeldungen: Offene Tür Gefrierfach, Offene Tür Kühlfach, Temperaturanstieg

Allgemein
- Farbe: Dark inox
- Türanschlag: Links und rechts
- Scharnierart: Flachscharnier
- Türgriff: Integrierter Griff horizontal und vertikal
- Automatisches Abtauen: Total No Frost
- Eis-/Wasserspender: Crushed Eis, Eiswürfel, Wasser, Wasserfilter
- Wasserzuführung: Festwasseranschluss
- Bedienelemente: ,
- Gesamtvolumen des Produkts: 574 l
- Energieeffizienzklasse[2]: E
- Durchschnittlicher Energieverbrauch in Kilowattstunden pro Jahr (kWh/a) (EU 2017/1369): 327 kWh/Jahr
- Summe der Volumen der Kaltlagerfächer und Kühlfächer: 375 l
- Summe der Volumen der Tiefkühlfächer: 199 l
- Geräuschwert: 39 dB(A) re 1 pW
- Geräusch-Effizienzklasse: C
- Klimaklasse (EU 2017/1369): Erweiterter gemäßigter Temperaturbereich, Gemäßigter Temperaturbereich, Subtropisch, Tropisch

Größe und Gewicht
- Abmessungen des Gerätes: 1830x905x731 mm
- Abmessungen des verpackten Gerätes: 1905x998x768 mm
- Nettogewicht: 137,9 kg
- Bruttogewicht: 149,0 kg
- Länge Anschlusskabel: 240 cm

Spezifische Funktionen
- Frischesystem: Fresh Safe
- Flex Interior
- Art des Flaschenhalters: Mehrzweckablage
- Liste der Warnmeldungen: Offene Tür Gefrierfach, Offene Tür Kühlfach, Temperaturanstieg
- Total No Frost
- Art Display: 7-Segment-Anzeige
- Big Box
- Super Cooling
- Super Gefrieren

Kühlteil
- Anzahl Ablageflächen Kühlteil: 5
- Anzahl verstellbarer Ablagen-Kühlteil (Stck): 4
- Anzahl Türabsteller - Kühlteil: 4
- Beleuchtung im Kühlteil: LED

Gefrierteil
- Sternekennzeichnung: 4
- Lagerung bei Stromausfall (h): 11 h
- Anzahl Gefrierschubladen (Stck): 6
- Anzahl Gefrierfächer mit Klappen (Stck): 0
- Premium LED Beleuchtung

Vernetzung
- Vernetzte Hausgeräte mit Home Connect[3], [4]
- Home Connect Features: Remote Diagnostics, Remote Monitoring und Control

[1] auf einer Energieeffizienzklassen-Skala von A bis G

[2] auf einer Energieeffizienzklassen-Skala von A bis G

[3] Wir stellen von Zeit zu Zeit funktionserhaltende Aktualisierungen (insbesondere Sicherheitsaktualisierungen) für vernetzte Hausgeräte bereit. Solche Updates sind von Smartphones bekannt. Um über die Verfügbarkeit eines solchen Updates für ein Home Connect-fähiges Gerät informiert zu werden, kann wie folgt vorgegangen werden: Home Connect App herunterladen. Gerät in der App registrieren und verbinden. In der Home Connect App stehen dann weitere Informationen bereit.

[4] Einige der gezeigten Funktionen können nur genutzt werden, wenn das Gerät über das Internet mit einem Home Connect Account und einem Single-Key-ID-Account verbunden ist. Home Connect ist ein Service der Home Connect GmbH. Mehr Informationen zu Home Connect unter www.home-connect.com.

N 70, KÜHL-GEFRIER-KOMBINATION, MEHRTÜRIG, 183 X 90.5 CM, GEBÜRSTETER SCHWARZER STAHL ANTIFINGERPRINT, TOTAL NO FROST
KM3963XE0

Maßzeichnungen

Maße in mm

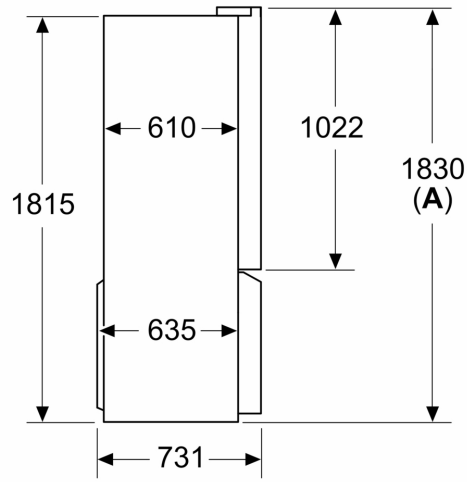

A: Front ist von 1830–1847 mm, bei voll ausgezogenen vorderen Nivellierfüßen, verstellbar

Maße in mm

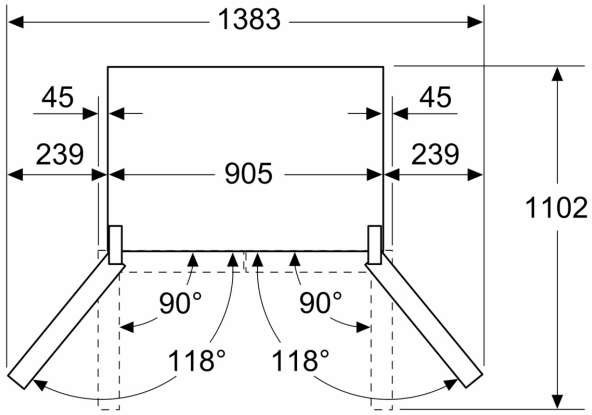

Maße in mm

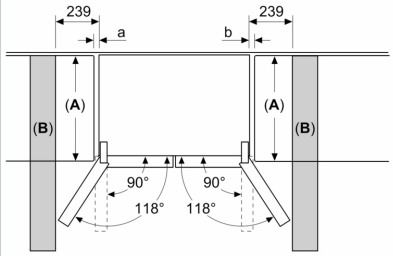

A	a	b
≤ 600	0	0
600 < A ≤ 650	45	45
650 < A ≤ 700	60	60
> 700	239	239

A: Möbel- oder Arbeitsplattentiefe

B: Wand
Schubladen ausziehbar und herausnehmbar bei 90° geöffneter Tür

Maße in mm

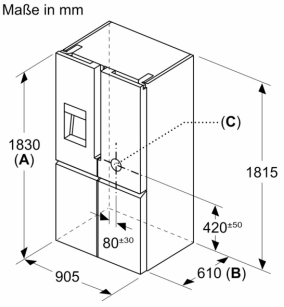

A: Front ist von 1830–1847 mm, bei voll ausgezogenen vorderen Nivellierfüßen, verstellbar
B: 25 mm für feste Abstandshalter auf der Rückseite hinzufügen
C: Position des Wasseranschlusses