Serie 6, Einbau-Kühlschrank, 177.2 x 55.8 cm, Flachscharnier mit Softeinzug
KIR81SOE0













accent|line



Einbaukühlschrank mit VitaFresh und Open Assist: Dank idealer Lagerbedingungen bleiben Ihre Lebensmittel länger vitaminreich und frisch.

- **Open Assist**: Öffnet deinen vollintegrierten Kühlschrank automatisch.
- **VitaFresh**: hält Lebensmittel in feuchtigkeitskontrollierten Schubladen bei nahe 0 °C länger frisch.
- **Warnsignal mit Ton oder Licht, wenn die Tür nicht geschlossen ist oder ein Fehler auftritt.**
- **Made in Germany**: hohe Qualitätsstandards und sorgfältige Tests für dauerhafte Zufriedenheit.
- **Sicherheitsglasablagen**: sichere Lagerung dank besonders stabiler und bruchsicherer Ablageflächen.

Technische Daten

Energieeffizienzklasse[1]:	E
Durchschnittlicher Energieverbrauch in Kilowattstunden pro Jahr (kWh/a):	115 kWh/Jahr
Volumen des Gefrierbereichs:	0 l
Volumen des Kühlbereichs:	319 l
Geräuschwert:	37 dB(A) re 1 pW
Geräusch-Effizienzklasse:	C
Bauform:	Einbau
Dekorrahmen/ - platte:	Nicht möglich
Höhe:	1772 mm
Gerätebreite:	558 mm
Gerätetiefe:	545 mm
Nischenmaße für Installation (H x B x T):	1775x560x550 mm
Nettogewicht:	64.9 kg
Anschlusswert:	90 W
Absicherung:	10 A
Türanschlag:	Rechts wechselbar
Spannung:	220-240 V
Frequenz:	50 Hz
Länge Anschlusskabel:	230 cm
Anzahl Verdichter:	1
Anzahl unabhängiger Kühlkreisläufe:	1
Innenlüfter:	Ja
Scharniere wechselbar:	Ja
Anzahl höhenverstellbarer Ablagen im Kühlbereich:	6
Flaschenregale:	Ja
EAN-Nummer:	4242005316069
Marke:	Bosch
Internationale Bestellbezeichnung:	KIR81SOE0
Produktkategorie:	Kühlschrank
Gerätetyp:	Vollintegriert
Integriertes Zubehör:	1 x Schwerlastsatz

Integriertes Zubehör

1 x Schwerlastsatz

Sonderzubehör

KSZ10020	Flaschenablage
KSZGGM00	Butterdose



[1] auf einer Energieeffizienzklassen-Skala von A bis G

Serie 6, Einbau-Kühlschrank, 177.2 x 55.8 cm, Flachscharnier mit Softeinzug
KIR81SOE0

Einbaukühlschrank mit VitaFresh und Open Assist: Dank idealer Lagerbedingungen bleiben Ihre Lebensmittel länger vitaminreich und frisch.

Highlights
- Abmessungen des Gerätes (H x B x T): 1772x558x545 mm
- Energieeffizienzklasse[1]: E
- Volumen des Kühlbereichs: 319 l
- Geräuschwert: 37 dB(A) re 1 pW
- Frischesystem: VitaFresh
- Liste der Warnmeldungen: Offene Tür Kühlfach
- Nettogewicht: 64,9 kg

Allgemein
- Farbe: Nicht zutreffend
- Türanschlag: Rechts wechselbar
- Scharnierart: Flachscharnier mit Softeinzug
- Eis-/Wasserspender: Nicht zutreffend
- Bedienelemente:
- Energieeffizienzklasse[2]: E
- Durchschnittlicher Energieverbrauch in Kilowattstunden pro Jahr (kWh/a): 115 kWh/Jahr
- Volumen des Kühlbereichs: 319 l
- Volumen des Gefrierbereichs: 0 l
- Geräuschwert: 37 dB(A) re 1 pW
- Geräusch-Effizienzklasse: C
- Klimaklasse (EU 2017/1369): Erweiterter gemäßigter Temperaturbereich, Gemäßigter Temperaturbereich, Subtropisch
- Spannung: 220-240 V
- Integriertes Zubehör: 1 x Schwerlastsatz

Größe und Gewicht
- Abmessungen des Gerätes (H x B x T): 1772x558x545 mm
- Abmessungen des verpackten Gerätes: 1840x610x640 mm
- Nischenhöhe minimal: 1775 mm
- Nischenhöhe maximal: 1775 mm
- Nischenbreite minimal: 560 mm
- Nischenbreite maximal: 560 mm
- Nischentiefe: 550 mm
- Nettogewicht: 64,9 kg
- Bruttogewicht: 69,3 kg
- Länge Anschlusskabel: 230 cm

Spezifische Funktionen
- Frischesystem: VitaFresh
- Super Kühlen
- Art des Flaschenhalters: Flaschenablage, für 1 Flasche
- Art Display: 7-Segment-Anzeige
- Liste der Warnmeldungen: Offene Tür Kühlfach

Kühlteil
- Anzahl Ablageflächen Kühlteil: 7
- Anzahl höhenverstellbarer Ablagen im Kühlbereich: 6
- Anzahl Türabsteller - Kühlteil: 5
- Beleuchtung im Kühlteil: LED mit Softstart

Gefrierteil
- Sternekennzeichnung: Nein

Vernetzung

[1] auf einer Energieeffizienzklassen-Skala von A bis G
[2] auf einer Energieeffizienzklassen-Skala von A bis G

Serie 6, Einbau-Kühlschrank, 177.2 x 55.8 cm, Flachscharnier mit Softeinzug
KIR81SOE0

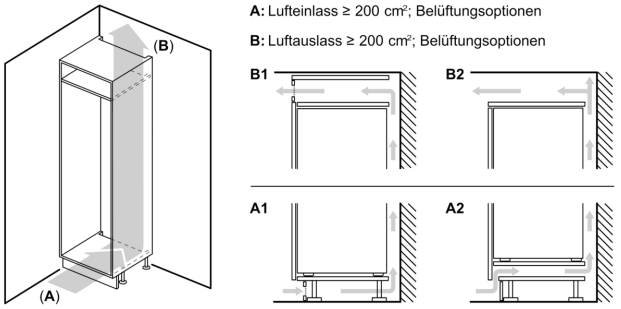

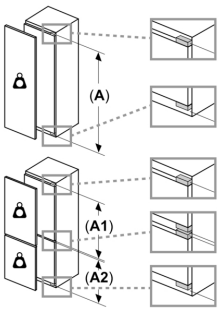

Maximal zulässiges Gewicht der Möbelfronten

Montierte Möbelfronten, die das zulässige Gewicht überschreiten, können zu Beschädigungen und zu Funktionsbeeinträchtigungen der Scharniere führen

Gewicht

A: Gerätetürhöhe inklusive Scharniere in mm

B: Ungedämpftes Scharnier, Möbelfront in kg

C: Gedämpftes Scharnier, Möbelfront in kg

D: Zusätzliche mögliche Last in kg mit Schwerlastsatz

A	B	C	D
1500-1750	22	22	B+5 / C+5
720-1400	19	19	
A1	15	19	
A2	15	19	

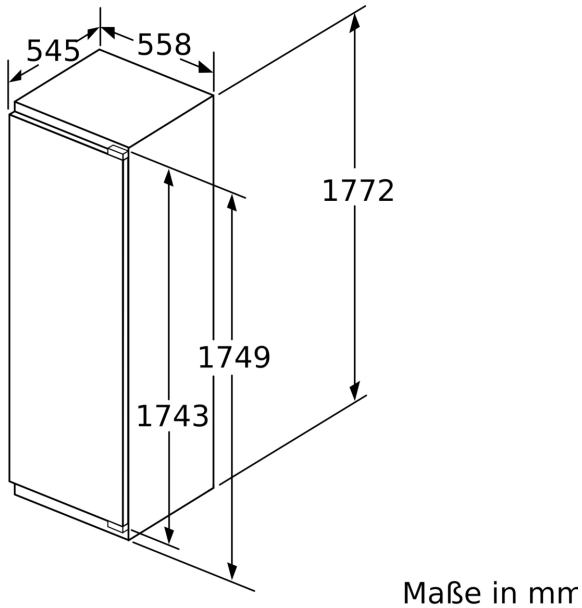

Maße in mm

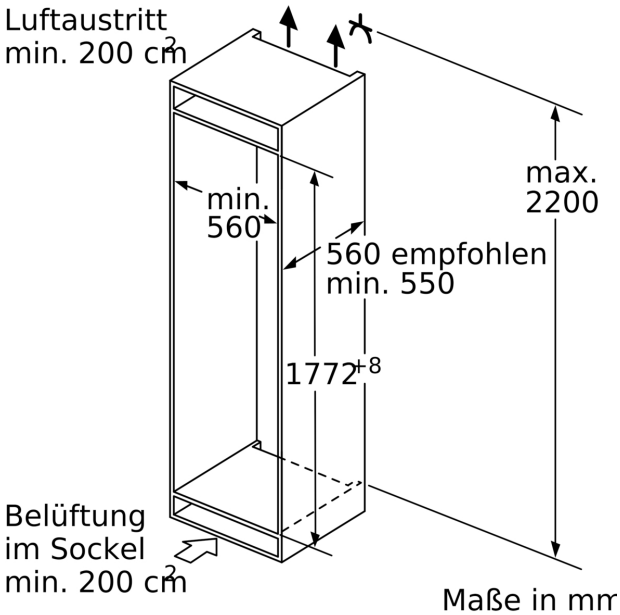

Maße in mm

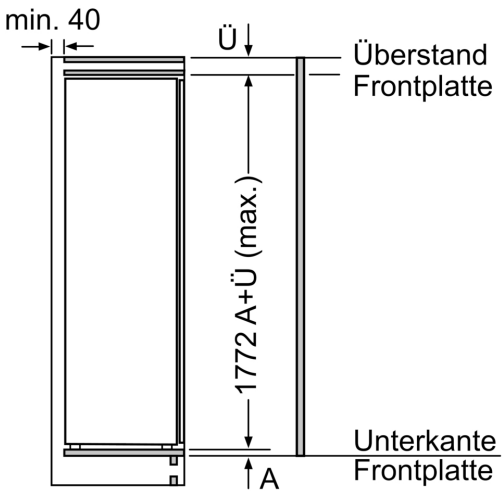

Maße in mm

Maximal zulässiges Gewicht der Möbelfronten

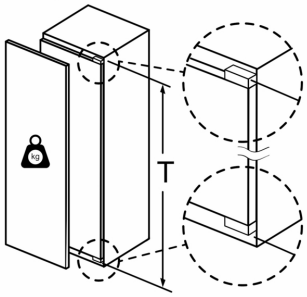

Montierte Möbeltüren, die das zulässige Gewicht überschreiten, können zu Beschädigungen und zu Funktionsbeeinträchtigung am Scharnier führen.

T: Gerätetürhöhe inklusiv Scharniere in mm:	ungedämpftes Scharnier, Tür in kg:	gedämpftes Scharnier, Tür in kg:
1500-1750	22	22

Maße in mm
Empfehlung Spaltmaße für Flachscharnier

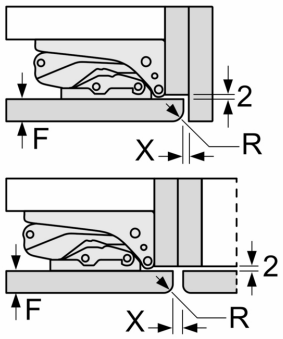

F	R	X
16-19	0-3	2,5
20	0-1	3
	2-3	2,5
21	0-1	3
	2-3	2,5
22	0	4
	1	3,5
	2-3	3

Die in der Tabelle empfohlenen Spaltmasse sind einzuhalten, um eine kollisionsfreie Öffnung der Gerätetüre zu gewährleisten und Beschädigungen am Küchenmöbel zu vermeiden.