# Serie 6, Einbau-Kühlschrank, 177.2 x 55.8 cm, Flachscharnier mit Softeinzug
# KIR81ADC0






## Der geräumige Einbaukühlschrank mit VitaFresh XXL-Schublade für Obst und Gemüse und Ablagen aus Sicherheitsglas sorgt für eine optimale Lagerung der Lebensmittel.

- **VitaFresh XXL <0 °C>**: hält Lebensmittel in extra großen, luft- und temperaturkontrollierten Schubladen länger frisch.
- **Energieeffizienzklasse C**: verbraucht weniger Strom im Alltag.
- **Warnsignal mit Ton oder Licht, wenn die Tür nicht geschlossen ist oder ein Fehler auftritt.**
- **Made in Germany**: hohe Qualitätsstandards und sorgfältige Tests für dauerhafte Zufriedenheit.
- **Sicherheitsglasablagen**: sichere Lagerung dank besonders stabiler und bruchsicherer Ablageflächen.

**Technische Daten**

| | |
|---|---|
| Energieeffizienzklasse[1]: | C |
| Durchschnittlicher Energieverbrauch in Kilowattstunden pro Jahr (kWh/a): | 73 kWh/Jahr |
| Volumen des Gefrierbereichs: | 0 l |
| Volumen des Kühlbereichs: | 310 l |
| Geräuschwert: | 34 dB(A) re 1 pW |
| Geräusch-Effizienzklasse: | B |
| Bauform: | Einbau |
| Dekorrahmen/ - platte: | Nicht möglich |
| Höhe: | 1772 mm |
| Gerätebreite: | 558 mm |
| Gerätetiefe: | 548 mm |
| Nischenmaße für Installation (H x B x T): | 1775x560x550 mm |
| Nettogewicht: | 63.8 kg |
| Absicherung: | 10 A |
| Türanschlag: | Rechts wechselbar |
| Spannung: | 220-240 V |
| Frequenz: | 50-60 Hz |
| Länge Anschlusskabel: | 230 cm |
| Anzahl Verdichter: | 1 |
| Anzahl unabhängiger Kühlkreisläufe: | 1 |
| Innenlüfter: | Ja |
| Scharniere wechselbar: | Ja |
| Anzahl höhenverstellbarer Ablagen im Kühlbereich: | 4 |
| Flaschenregale: | Ja |
| EAN-Nummer: | 4242005566464 |
| Marke: | Bosch |
| Internationale Bestellbezeichnung: | KIR81ADC0 |
| Produktkategorie: | Kühlschrank |
| Gerätetyp: | Vollintegriert |
| Integriertes Zubehör: | 1 x Schwerlastsatz |

4 242005 566464

**Integriertes Zubehör**

1 x Schwerlastsatz

**Sonderzubehör**

KSZGGM00 Butterdose

[1] auf einer Energieeffizienzklassen-Skala von A bis G

# Serie 6, Einbau-Kühlschrank, 177.2 x 55.8 cm, Flachscharnier mit Softeinzug
# KIR81ADC0

## Der geräumige Einbaukühlschrank mit VitaFresh XXL-Schublade für Obst und Gemüse und Ablagen aus Sicherheitsglas sorgt für eine optimale Lagerung der Lebensmittel.

**Highlights**
- Abmessungen des Gerätes (H x B x T): 1772x558x548 mm
- Energieeffizienzklasse[1]: C
- Volumen des Kühlbereichs: 310 l
- Geräuschwert: 34 dB(A) re 1 pW
- Frischesystem: VitaFresh
- Liste der Warnmeldungen: Offene Tür Kühlfach
- Nettogewicht: 63,8 kg

**Allgemein**
- Farbe: Nicht zutreffend
- Türanschlag: Rechts wechselbar
- Scharnierart: Flachscharnier mit Softeinzug
- Eis-/Wasserspender: Nicht zutreffend
- Bedienelemente:
- Energieeffizienzklasse[2]: C
- Durchschnittlicher Energieverbrauch in Kilowattstunden pro Jahr (kWh/a): 73 kWh/Jahr
- Volumen des Kühlbereichs: 310 l
- Volumen des Gefrierbereichs: 0 l
- Geräuschwert: 34 dB(A) re 1 pW
- Geräusch-Effizienzklasse: B
- Klimaklasse (EU 2017/1369): Erweiterter gemäßigter Temperaturbereich, Gemäßigter Temperaturbereich, Subtropisch
- Spannung: 220-240 V
- Integriertes Zubehör: 1 x Schwerlastsatz

**Größe und Gewicht**
- Abmessungen des Gerätes (H x B x T): 1772x558x548 mm
- Abmessungen des verpackten Gerätes: 1840x610x640 mm
- Nischenhöhe minimal: 1775 mm
- Nischenhöhe maximal: 1775 mm
- Nischenbreite minimal: 560 mm
- Nischenbreite maximal: 560 mm
- Nischentiefe: 550 mm
- Nettogewicht: 63,8 kg
- Bruttogewicht: 68,2 kg
- Länge Anschlusskabel: 230 cm

**Spezifische Funktionen**
- Frischesystem: VitaFresh
- Extrem leise
- Super Kühlen
- Art des Flaschenhalters: Flaschenablage, für 1 Flasche
- Art Display: LED-Anzeige
- Liste der Warnmeldungen: Offene Tür Kühlfach

**Kühlteil**
- Anzahl Ablageflächen Kühlteil: 5
- Anzahl höhenverstellbarer Ablagen im Kühlbereich: 4
- Anzahl Türabsteller - Kühlteil: 5
- Beleuchtung im Kühlteil: LED

**Gefrierteil**
- Sternekennzeichnung: Nein

**Vernetzung**

[1] auf einer Energieeffizienzklassen-Skala von A bis G
[2] auf einer Energieeffizienzklassen-Skala von A bis G

# Serie 6, Einbau-Kühlschrank, 177.2 x 55.8 cm, Flachscharnier mit Softeinzug
# KIR81ADC0

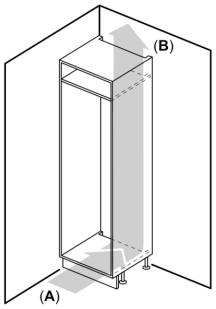


**A:** Lufteinlass ≥ 200 cm²; Belüftungsoptionen

**B:** Luftauslass ≥ 200 cm²; Belüftungsoptionen

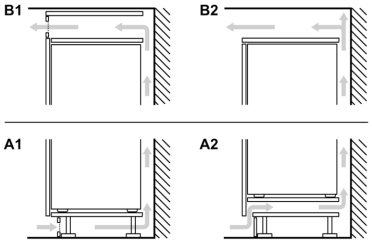


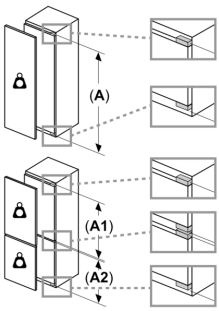


**Maximal zulässiges Gewicht der Möbelfronten**

Montierte Möbelfronten, die das zulässige Gewicht überschreiten, können zu Beschädigungen und zu Funktionsbeeinträchtigungen der Scharniere führen

Gewicht

**A:** Gerätetürhöhe inklusive Scharniere in mm

**B:** Ungedämpftes Scharnier, Möbelfront in kg

**C:** Gedämpftes Scharnier, Möbelfront in kg

**D:** Zusätzliche mögliche Last in kg mit Schwerlastsatz

| A | B | C | D |
|---|---|---|---|
| 1500-1750 | 22 | 22 | B+5 / C+5 |
| 720-1400 | 19 | 19 | |
| A1 | 15 | 19 | |
| A2 | 15 | 19 | |

Maße in mm

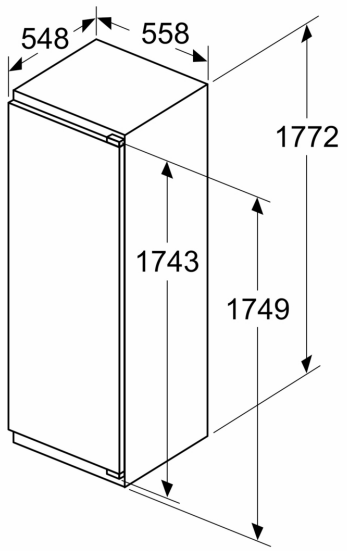


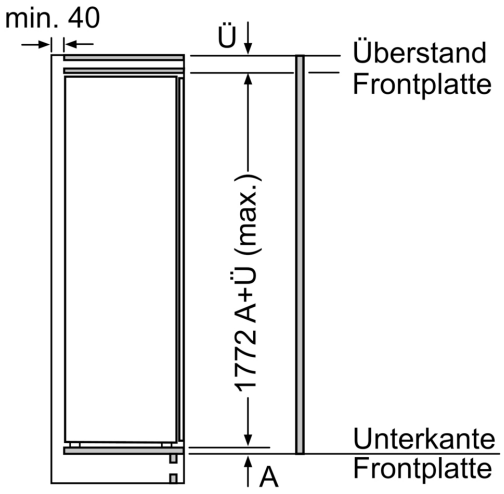


Maße in mm

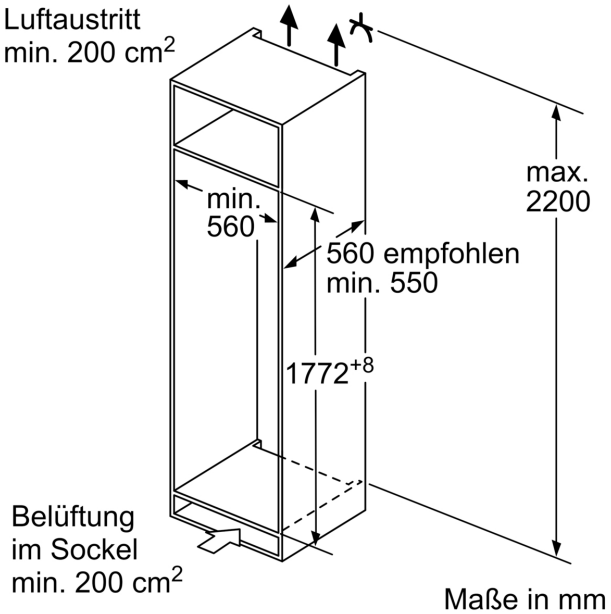


Maße in mm

Maße in mm
Empfehlung Spaltmaße für Flachscharnier

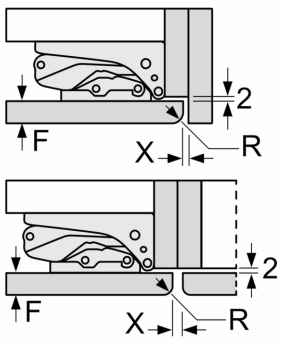


| F | R | X |
|---|---|---|
| 16-19 | 0-3 | 2,5 |
| 20 | 0-1 | 3 |
| | 2-3 | 2,5 |
| 21 | 0-1 | 3 |
| | 2-3 | 2,5 |
| 22 | 0 | 4 |
| | 1 | 3,5 |
| | 2-3 | 3 |

Die in der Tabelle empfohlenen Spaltmasse sind einzuhalten, um eine kollisionsfreie Öffnung der Gerätetüre zu gewährleisten und Beschädigungen am Küchenmöbel zu vermeiden.