Serie 6, Einbau-Kühlschrank, 102.1 x 55.8 cm, Flachscharnier mit Softeinzug
KIR31ADD1

Der geräumige Einbaukühlschrank mit VitaFresh XXL-Schublade für Obst und Gemüse und Ablagen aus Sicherheitsglas sorgt für eine optimale Lagerung der Lebensmittel.

- **Extra leise**: genieße die ruhige und entspannte Atmosphäre zu Hause.
- **VitaFresh XXL**: die extragroße Schublade mit Luft- und Temperaturregelung für Obst und Gemüse.
- **Warnsignal mit Ton oder Licht, wenn die Tür nicht geschlossen ist oder ein Fehler auftritt.**
- **Cool Airflow**: optimale Luftzirkulation und eine konstante Temperatur im Kühlbereich.
- **Made in Germany**: hohe Qualitätsstandards und sorgfältige Tests für dauerhafte Zufriedenheit.

Sonderzubehör

KFZ30AX0	Türfront mit Alu-Dekorrahmen
KSZGGM00	Butterdose

Technische Daten

Energieeffizienzklasse[1]:	D
Durchschnittlicher Energieverbrauch in Kilowattstunden pro Jahr (kWh/a):	77 kWh/Jahr
Volumen des Gefrierbereichs:	0 l
Volumen des Kühlbereichs:	165 l
Geräuschwert:	27 dB(A) re 1 pW
Geräusch-Effizienzklasse:	A
Bauform:	Einbau
Dekorrahmen/ - platte:	Möglich mit Zubehör
Höhe:	1021 mm
Gerätebreite:	558 mm
Gerätetiefe:	548 mm
Nischenmaße für Installation (H x B x T):	1025x560x550 mm
Nettogewicht:	36.5 kg
Absicherung:	10 A
Türanschlag:	Rechts wechselbar
Spannung:	220-240 V
Frequenz:	50 Hz
Länge Anschlusskabel:	230 cm
Anzahl Verdichter:	1
Anzahl unabhängiger Kühlkreisläufe:	1
Innenlüfter:	Nein
Scharniere wechselbar:	Ja
Anzahl höhenverstellbarer Ablagen im Kühlbereich:	3
Flaschenregale:	Ja
EAN-Nummer:	4242005363513
Marke:	Bosch
Internationale Bestellbezeichnung:	KIR31ADD1
Produktkategorie:	Kühlschrank
Gerätetyp:	Vollintegriert

4 242005 363513

[1] auf einer Energieeffizienzklassen-Skala von A bis G

Serie 6, Einbau-Kühlschrank, 102.1 x 55.8 cm, Flachscharnier mit Softeinzug
KIR31ADD1

Der geräumige Einbaukühlschrank mit VitaFresh XXL-Schublade für Obst und Gemüse und Ablagen aus Sicherheitsglas sorgt für eine optimale Lagerung der Lebensmittel.

Highlights
- Abmessungen des Gerätes (H x B x T): 1021x558x548 mm
- Energieeffizienzklasse[1]: D
- Volumen des Kühlbereichs: 165 l
- Geräuschwert: 27 dB(A) re 1 pW
- Frischesystem: VitaFresh
- Liste der Warnmeldungen: Offene Tür Kühlfach
- Nettogewicht: 36,5 kg

Allgemein
- Farbe: Nicht zutreffend
- Türanschlag: Rechts wechselbar
- Scharnierart: Flachscharnier mit Softeinzug
- Eis-/Wasserspender: Nicht zutreffend
- Bedienelemente:
- Energieeffizienzklasse[2]: D
- Durchschnittlicher Energieverbrauch in Kilowattstunden pro Jahr (kWh/a): 77 kWh/Jahr
- Volumen des Kühlbereichs: 165 l
- Volumen des Gefrierbereichs: 0 l
- Geräuschwert: 27 dB(A) re 1 pW
- Geräusch-Effizienzklasse: A
- Klimaklasse (EU 2017/1369): Erweiterter gemäßigter Temperaturbereich, Gemäßigter Temperaturbereich, Subtropisch
- Spannung: 220-240 V

Größe und Gewicht
- Abmessungen des Gerätes (H x B x T): 1021x558x548 mm
- Abmessungen des verpackten Gerätes: 1090x620x640 mm
- Nischenhöhe minimal: 1025 mm
- Nischenhöhe maximal: 1025 mm
- Nischenbreite minimal: 560 mm
- Nischenbreite maximal: 560 mm
- Nischentiefe: 550 mm
- Nettogewicht: 36,5 kg
- Bruttogewicht: 39,6 kg
- Länge Anschlusskabel: 230 cm

Spezifische Funktionen
- Frischesystem: VitaFresh
- Extrem leise
- Super Kühlen
- Art des Flaschenhalters: Flaschenablage, für 1 Flasche
- Art Display: LED-Anzeige
- Liste der Warnmeldungen: Offene Tür Kühlfach

Kühlteil
- Anzahl Ablageflächen Kühlteil: 4
- Anzahl höhenverstellbarer Ablagen im Kühlbereich: 3
- Anzahl Türabsteller - Kühlteil: 3
- Beleuchtung im Kühlteil: LED

Gefrierteil
- Sternekennzeichnung: Nein

Vernetzung

[1] auf einer Energieeffizienzklassen-Skala von A bis G
[2] auf einer Energieeffizienzklassen-Skala von A bis G

Serie 6, Einbau-Kühlschrank, 102.1 x 55.8 cm, Flachscharnier mit Softeinzug
KIR31ADD1

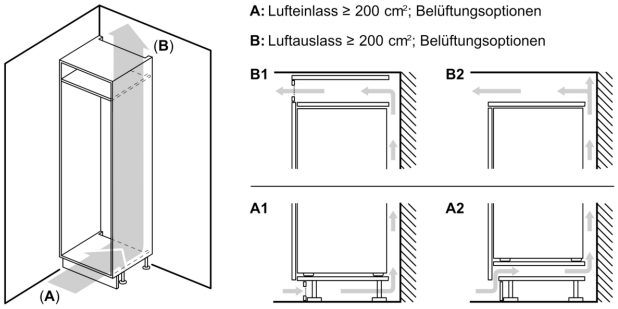

A: Lufteinlass ≥ 200 cm²; Belüftungsoptionen

B: Luftauslass ≥ 200 cm²; Belüftungsoptionen

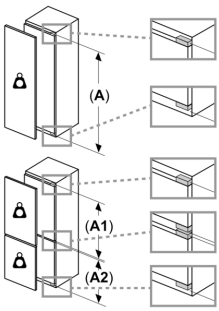

Maximal zulässiges Gewicht der Möbelfronten

Montierte Möbelfronten, die das zulässige Gewicht überschreiten, können zu Beschädigungen und zu Funktionsbeeinträchtigungen der Scharniere führen

Gewicht

A: Gerätetürhöhe inklusive Scharniere in mm

B: Ungedämpftes Scharnier, Möbelfront in kg

C: Gedämpftes Scharnier, Möbelfront in kg

D: Zusätzliche mögliche Last in kg mit Schwerlastsatz

A	B	C	D
1500-1750	22	22	B+5 / C+5
720-1400	19	19	
A1	15	19	
A2	15	19	

Maße in mm

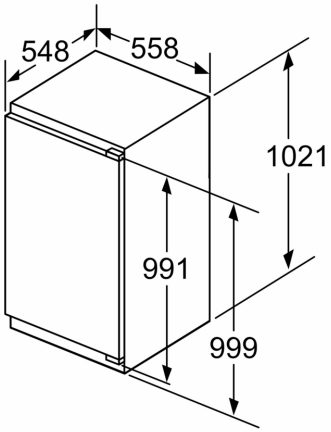

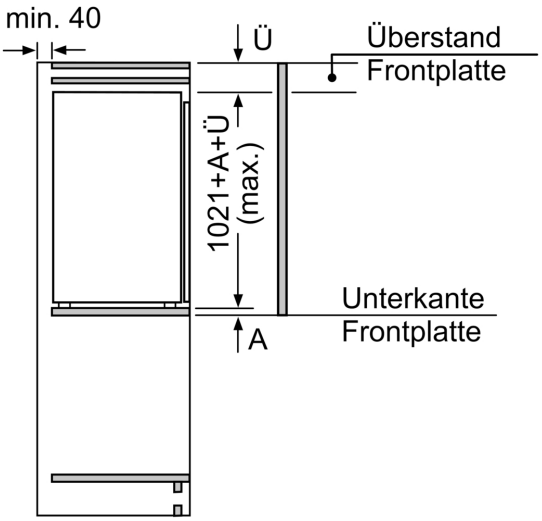

Maße in mm

Maße in mm

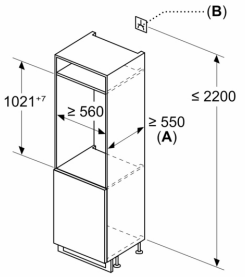

A: ≥ 560 mm (empfohlen)

B: Steckdose

Maße in mm
Empfehlung Spaltmaße für Flachscharnier

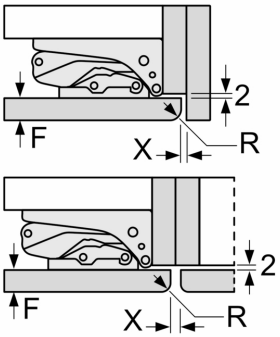

F	R	X
16-19	0-3	2,5
20	0-1	3
	2-3	2,5
21	0-1	3
	2-3	2,5
22	0	4
	1	3,5
	2-3	3

Die in der Tabelle empfohlenen Spaltmasse sind einzuhalten, um eine kollisionsfreie Öffnung der Gerätetüre zu gewährleisten und Beschädigungen am Küchenmöbel zu vermeiden.