Serie 2, Einbau-Kühlschrank, 87.4 x 54.1 cm, Schleppscharnier KIR21NSE0

Der geräumige Einbaukühlschrank mit Multi Box XXL-Schublade für Obst und Gemüse und Ablagen aus Sicherheitsglas sorgt für eine optimale Lagerung der Lebensmittel.

- **Geräusch-Effizienzklasse B (30-35dB)**: Genieße die Ruhe für eine entspannte Wohnatmosphäre.
- **Warnsignal mit Ton oder Licht, wenn die Tür nicht geschlossen ist oder ein Fehler auftritt.**
- **Cool Airflow**: optimale Luftzirkulation und eine konstante Temperatur im Kühlbereich.
- **Made in Germany**: hohe Qualitätsstandards und sorgfältige Tests für dauerhafte Zufriedenheit.
- **Sicherheitsglasablagen**: sichere Lagerung dank besonders stabiler und bruchsicherer Ablageflächen.

Sonderzubehör

KSZB6R00	Flaschenablage
KSZGGM00	Butterdose

Technische Daten

Energieeffizienzklasse[1]:	E
Durchschnittlicher Energieverbrauch in Kilowattstunden pro Jahr (kWh/a):	92 kWh/Jahr
Volumen des Gefrierbereichs:	0 l
Volumen des Kühlbereichs:	136 l
Geräuschwert:	35 dB(A) re 1 pW
Geräusch-Effizienzklasse:	B
Bauform:	Einbau
Dekorrahmen/ - platte:	Nicht möglich
Höhe:	874 mm
Gerätebreite:	541 mm
Gerätetiefe:	548 mm
Nischenmaße für Installation (H x B x T):	880x560x550 mm
Nettogewicht:	29.0 kg
Absicherung:	10 A
Türanschlag:	Rechts wechselbar
Spannung:	220-240 V
Frequenz:	50 Hz
Länge Anschlusskabel:	230 cm
Anzahl Verdichter:	1
Anzahl unabhängiger Kühlkreisläufe:	1
Innenlüfter:	Nein
Scharniere wechselbar:	Ja
Anzahl höhenverstellbarer Ablagen im Kühlbereich:	2
Flaschenregale:	Nein
EAN-Nummer:	4242005330119
Marke:	Bosch
Internationale Bestellbezeichnung:	KIR21NSE0
Produktkategorie:	Kühlschrank
Gerätetyp:	Vollintegriert

4 242005 330119

[1] auf einer Energieeffizienzklassen-Skala von A bis G

Serie 2, Einbau-Kühlschrank, 87.4 x 54.1 cm, Schleppscharnier KIR21NSE0

Der geräumige Einbaukühlschrank mit Multi Box XXL-Schublade für Obst und Gemüse und Ablagen aus Sicherheitsglas sorgt für eine optimale Lagerung der Lebensmittel.

Highlights

- Abmessungen des Gerätes (H x B x T): 874x541x548 mm
- Energieeffizienzklasse[1]: E
- Volumen des Kühlbereichs: 136 l
- Geräuschwert: 35 dB(A) re 1 pW
- Liste der Warnmeldungen: Offene Tür Kühlfach
- Nettogewicht: 29,0 kg

Allgemein

- Farbe: Nicht zutreffend
- Türanschlag: Rechts wechselbar
- Scharnierart: Schleppscharnier
- Eis-/Wasserspender: Nicht zutreffend
- Bedienelemente:
- Energieeffizienzklasse[2]: E
- Durchschnittlicher Energieverbrauch in Kilowattstunden pro Jahr (kWh/a): 92 kWh/Jahr
- Volumen des Kühlbereichs: 136 l
- Volumen des Gefrierbereichs: 0 l
- Geräuschwert: 35 dB(A) re 1 pW
- Geräusch-Effizienzklasse: B
- Klimaklasse (EU 2017/1369): Erweiterter gemäßigter Temperaturbereich, Gemäßigter Temperaturbereich, Subtropisch
- Spannung: 220-240 V

Größe und Gewicht

- Abmessungen des Gerätes (H x B x T): 874x541x548 mm
- Abmessungen des verpackten Gerätes: 950x620x640 mm
- Nischenhöhe minimal: 880 mm
- Nischenhöhe maximal: 880 mm
- Nischenbreite minimal: 560 mm
- Nischenbreite maximal: 560 mm
- Nischentiefe: 550 mm
- Nettogewicht: 29,0 kg
- Bruttogewicht: 31,8 kg
- Länge Anschlusskabel: 230 cm

Spezifische Funktionen

- Extrem leise
- Super Kühlen
- Art Display: LED-Anzeige
- Liste der Warnmeldungen: Offene Tür Kühlfach

Kühlteil

- Anzahl Ablageflächen Kühlteil: 3
- Anzahl höhenverstellbarer Ablagen im Kühlbereich: 2
- Anzahl Türabsteller - Kühlteil: 2
- Beleuchtung im Kühlteil: LED

Gefrierteil

- Sternekennzeichnung: Nein

Vernetzung

[1] auf einer Energieeffizienzklassen-Skala von A bis G
[2] auf einer Energieeffizienzklassen-Skala von A bis G

Serie 2, Einbau-Kühlschrank, 87.4 x 54.1 cm, Schleppscharnier
KIR21NSE0

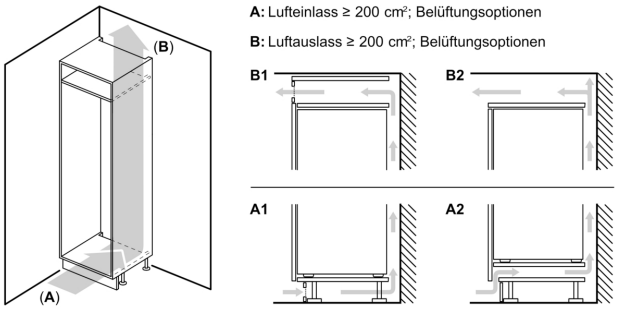

Maße in mm

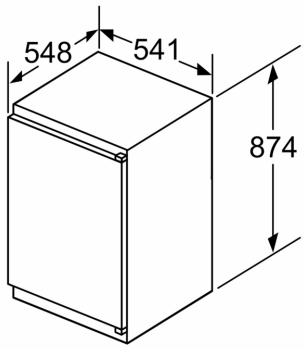

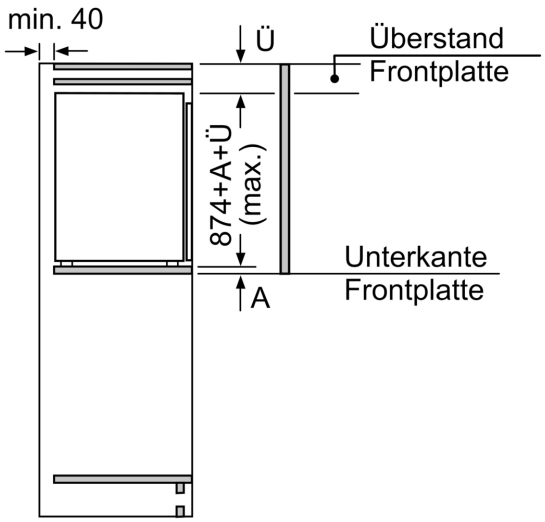

Maße in mm

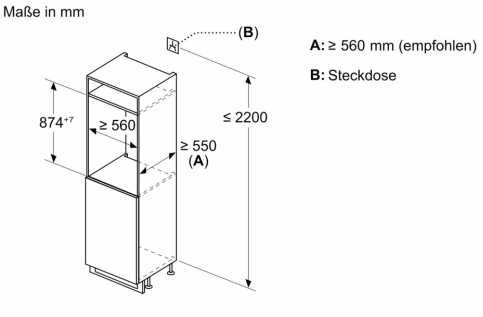

Maße in mm