Serie 6, Einbau-Kühl-Gefrier-Kombination mit Gefrierbereich unten, 177.2 x 55.8 cm, Flachscharnier mit Softeinzug KIN86ADC0

Die geräumige Einbau-Kühl-Gefrierkombination mit VitaFresh XXL <0°>, No Frost und konstantem Temperaturniveau hält dein Lebensmittel länger frisch. All dein Gefriergut ohne Eis und in perfekter Sicht dank zusätzlicher Beleuchtung des Gefrierbereichs.

- **VitaFresh XXL <0 °C>**: hält Lebensmittel in extra großen, luft- und temperaturkontrollierten Schubladen länger frisch.
- **No Frost**: damit du nie mehr abtauen musst.
- **Mit der flexiblen Temperaturregelung kannst du Kühl- und Gefrierschrank getrennt voneinander einstellen.**
- **Warnsignal mit Ton oder Licht, wenn die Tür nicht geschlossen ist oder ein Fehler auftritt.**
- **Freezer Light**: Helle Beleuchtung in deinem Gefrierschrank.

Technische Daten

Energieeffizienzklasse[1]:	C
Durchschnittlicher Energieverbrauch in Kilowattstunden pro Jahr (kWh/a):	150 kWh/Jahr
Volumen des Gefrierbereichs:	76 l
Volumen des Kühlbereichs:	184 l
Geräuschwert:	35 dB(A) re 1 pW
Geräusch-Effizienzklasse:	B
Bauform:	Einbau
Dekorrahmen/ - platte:	Nicht möglich
Höhe:	1772 mm
Gerätebreite:	558 mm
Gerätetiefe:	548 mm
Nischenmaße für Installation (H x B x T):	1775x560x550 mm
Nettogewicht:	62.4 kg
EAN-Nummer:	4242005602377
Absicherung:	10 A
Türanschlag:	Rechts wechselbar
Spannung:	220-240 V
Frequenz:	50 Hz
Länge Anschlusskabel:	230 cm
Anzahl Verdichter:	1
Anzahl unabhängiger Kühlkreisläufe:	2
Innenlüfter:	Nein
Scharniere wechselbar:	Ja
Anzahl höhenverstellbarer Ablagen im Kühlbereich:	2
Flaschenregale:	Ja
Frostfree System:	Gefriergeräte
Gerätetyp:	Vollintegriert

4 242005 602377

Sonderzubehör

KSZGGM00 Butterdose

[1] auf einer Energieeffizienzklassen-Skala von A bis G

Serie 6, Einbau-Kühl-Gefrier-Kombination mit Gefrierbereich unten, 177.2 x 55.8 cm, Flachscharnier mit Softeinzug KIN86ADC0

Die geräumige Einbau-Kühl-Gefrierkombination mit VitaFresh XXL <0°>, No Frost und konstantem Temperaturniveau hält dein Lebensmittel länger frisch. All dein Gefriergut ohne Eis und in perfekter Sicht dank zusätzlicher Beleuchtung des Gefrierbereichs.

Highlights
- Abmessungen des Gerätes (H x B x T): 1772x558x548 mm
- Energieeffizienzklasse[1]: C
- Nie wieder abtauen
- Volumen des Kühlbereichs: 184 l
- Volumen des Gefrierbereichs: 76 l
- Geräuschwert: 35 dB(A) re 1 pW
- Frischesystem: VitaFresh
- Liste der Warnmeldungen: Offene Tür Kühlfach, Temperaturanstieg

Allgemein
- Farbe: Nicht zutreffend
- Türanschlag: Rechts wechselbar
- Scharnierart: Flachscharnier mit Softeinzug
- Automatisches Abtauen: No Frost (Gefrierteil)
- Eis-/Wasserspender: Nicht zutreffend
- Bedienelemente:
- Gesamtvolumen des Produkts (EU 2017/1369): 260 l
- Energieeffizienzklasse[2]: C
- Durchschnittlicher Energieverbrauch in Kilowattstunden pro Jahr (kWh/a): 150 kWh/Jahr
- Volumen des Kühlbereichs: 184 l
- Volumen des Gefrierbereichs: 76 l
- Geräuschwert: 35 dB(A) re 1 pW
- Geräusch-Effizienzklasse: B
- Klimaklasse (EU 2017/1369): Erweiterter gemäßigter Temperaturbereich, Gemäßigter Temperaturbereich, Subtropisch
- Spannung: 220-240 V
- Integriertes Zubehör: 1 x Eiswürfelschale

Größe und Gewicht
- Abmessungen des Gerätes (H x B x T): 1772x558x548 mm
- Abmessungen des verpackten Gerätes: 1840x610x640 mm
- Nischenhöhe minimal: 1775 mm
- Nischenhöhe maximal: 1775 mm
- Nischenbreite minimal: 560 mm
- Nischenbreite maximal: 560 mm
- Nischentiefe: 550 mm
- Nettogewicht: 62,4 kg
- Bruttogewicht: 66,7 kg
- Länge Anschlusskabel: 230 cm

Spezifische Funktionen
- Frischesystem: VitaFresh
- Extrem leise
- Art des Flaschenhalters: Flaschenablage, für 1 Flasche
- Liste der Warnmeldungen: Offene Tür Kühlfach, Temperaturanstieg
- Art Display: LED-Anzeige
- Super Kühlen
- Super Gefrieren

Kühlteil
- Anzahl Ablageflächen Kühlteil: 3
- Anzahl höhenverstellbarer Ablagen im Kühlbereich: 2
- Anzahl Türabsteller - Kühlteil: 3
- Beleuchtung im Kühlteil: LED

Gefrierteil
- Sternekennzeichnung: 4
- Lagerung bei Stromausfall (h): 11 h
- Anzahl Gefrierschubladen (Stck): 3
- Anzahl Gefrierfächer mit Klappen (Stck): 0
- Anzahl Eiswürfelschalen: 1
- Premium LED Beleuchtung

Vernetzung

[1] auf einer Energieeffizienzklassen-Skala von A bis G
[2] auf einer Energieeffizienzklassen-Skala von A bis G

Serie 6,
Einbau-Kühl-Gefrier-Kombination mit Gefrierbereich unten, 177.2 x 55.8 cm, Flachscharnier mit Softeinzug
KIN86ADC0

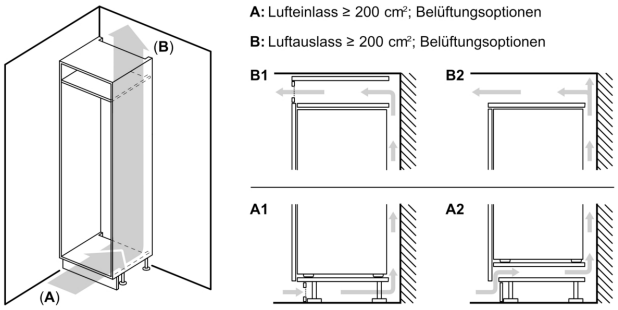

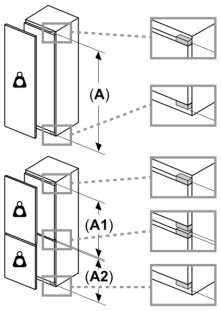

Maximal zulässiges Gewicht der Möbelfronten

Montierte Möbelfronten, die das zulässige Gewicht überschreiten, können zu Beschädigungen und zu Funktionsbeeinträchtigungen der Scharniere führen
Gewicht
A: Gerätetürhöhe inklusive Scharniere in mm

B: Ungedämpftes Scharnier, Möbelfront in kg

C: Gedämpftes Scharnier, Möbelfront in kg

D: Zusätzliche mögliche Last in kg mit Schwerlastsatz

A	B	C	D
1500-1750	22	22	B+5 / C+5
720-1400	19	19	
A1	15	19	
A2	15	19	

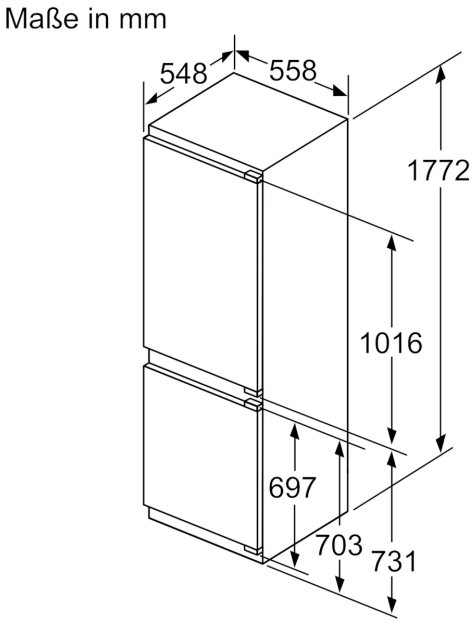

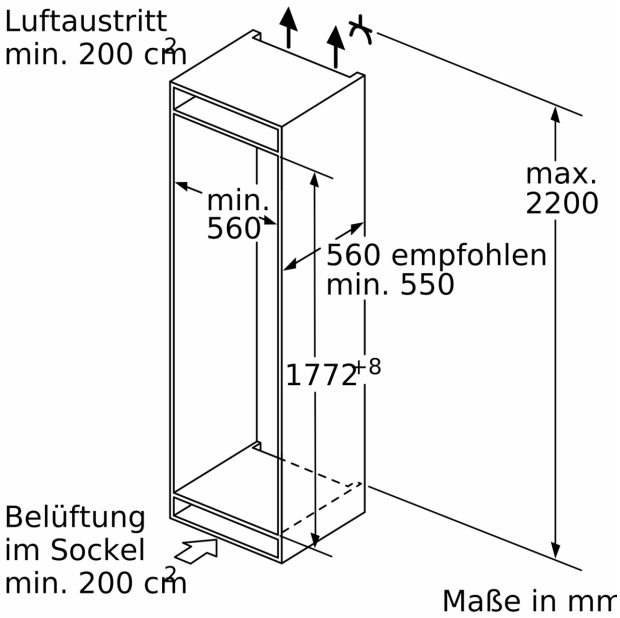

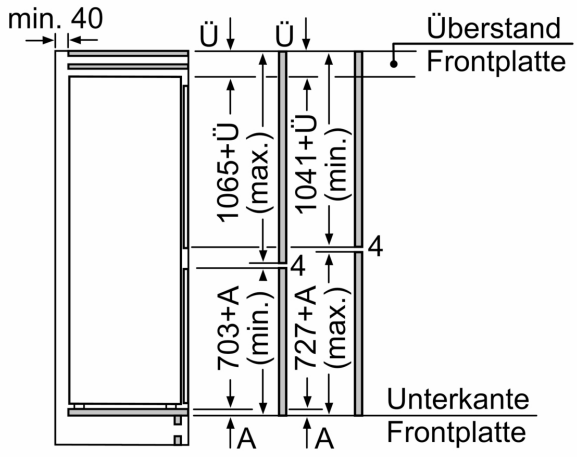

Die angegebenen Möbeltürmaße gelten für eine Türfuge von 4 mm.

Maße in mm

Maße in mm
Empfehlung Spaltmaße für Flachscharnier

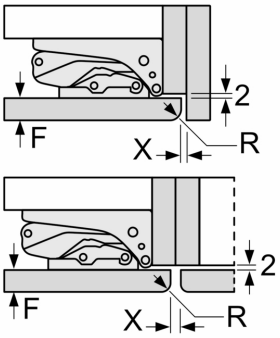

F	R	X
16-19	0-3	2,5
20	0-1	3
	2-3	2,5
21	0-1	3
	2-3	2,5
22	0	4
	1	3,5
	2-3	3

Die in der Tabelle empfohlenen Spaltmasse sind einzuhalten, um eine kollisionsfreie Öffnung der Gerätetüre zu gewährleisten und Beschädigungen am Küchenmöbel zu vermeiden.