# Serie 8, Einbau-Kühlschrank, 177.2 x 55.8 cm, Flachscharnier mit Softeinzug
# KIF81HDD0










accent|line




## Der Einbau Kühlschrank mit VitaFresh pro: dank optimaler Lagerbedingungen bleiben Lebensmittel vitaminreich und bis zu 3 Mal länger frisch.

- **VitaFresh pro**: hält frische Lebensmittel länger frisch - dank 0°C-Technik und optimaler Luftfeuchtigkeit.
- **LED-Beleuchtung**: so hast du deine Lebensmittel immer perfekt im Blick.
- **Easy Access Shelf**: schneller an alles im Kühlschrank rankommen, dank ausziehbarer Glasablage.
- **Vario Shelf**: Platz für Flaschen und Schüsseln durch teilbare und unterschiebbare Glasplatte.
- **Super Kühlen**: kühlt neu eingelegte Lebensmittel schneller und bietet so Schutz für bereits Gekühltes.

**Technische Daten**

| | |
|---|---|
| Energieeffizienzklasse[1]: | D |
| Durchschnittlicher Energieverbrauch in Kilowattstunden pro Jahr (kWh/a): | 120 kWh/Jahr |
| Volumen des Gefrierbereichs: | 0 l |
| Volumen des Kühlbereichs: | 289 l |
| Geräuschwert: | 36 dB(A) re 1 pW |
| Geräusch-Effizienzklasse: | C |
| Bauform: | Einbau |
| Dekorrahmen/ - platte: | Nicht möglich |
| Höhe: | 1772 mm |
| Gerätebreite: | 558 mm |
| Gerätetiefe: | 545 mm |
| Nischenmaße für Installation (H x B x T): | 1775x560x550 mm |
| Nettogewicht: | 69.6 kg |
| Anschlusswert: | 90 W |
| Absicherung: | 10 A |
| Türanschlag: | Rechts wechselbar |
| Spannung: | 220-240 V |
| Frequenz: | 50 Hz |
| Länge Anschlusskabel: | 230 cm |
| Anzahl Verdichter: | 1 |
| Anzahl unabhängiger Kühlkreisläufe: | 1 |
| Innenlüfter: | Nein |
| Scharniere wechselbar: | Ja |
| Anzahl höhenverstellbarer Ablagen im Kühlbereich: | 6 |
| Flaschenregale: | Ja |
| EAN-Nummer: | 4242005207886 |
| Marke: | Bosch |
| Internationale Bestellbezeichnung: | KIF81HDD0 |
| Produktkategorie: | Kühlschrank |
| Gerätetyp: | Vollintegriert |
| Integriertes Zubehör: | 1 x Flaschenkamm in Türabsteller |

**Integriertes Zubehör**

1 x Flaschenkamm in Türabsteller

**Sonderzubehör**

| | |
|---|---|
| KSZB0S00 | Schwerlastsatz |
| KSZGGM00 | Butterdose |

4 242005 207886

[1] auf einer Energieeffizienzklassen-Skala von A bis G

# Serie 8, Einbau-Kühlschrank, 177.2 x 55.8 cm, Flachscharnier mit Softeinzug
# KIF81HDD0

## Der Einbau Kühlschrank mit VitaFresh pro: dank optimaler Lagerbedingungen bleiben Lebensmittel vitaminreich und bis zu 3 Mal länger frisch.

**Highlights**
- Abmessungen des Gerätes (H x B x T): 1772x558x545 mm
- Energieeffizienzklasse[1]: D
- Volumen des Kühlbereichs: 289 l
- Geräuschwert: 36 dB(A) re 1 pW
- Frischesystem: VitaFresh
- Liste der Warnmeldungen: Offene Tür Kühlfach
- Nettogewicht: 69,6 kg

**Allgemein**
- Farbe: Nicht zutreffend
- Türanschlag: Rechts wechselbar
- Scharnierart: Flachscharnier mit Softeinzug
- Griffdesign: Kein Griff
- Eis-/Wasserspender: Nicht zutreffend
- Bedienelemente: ,
- Energieeffizienzklasse[2]: D
- Durchschnittlicher Energieverbrauch in Kilowattstunden pro Jahr (kWh/a): 120 kWh/Jahr
- Volumen des Kühlbereichs: 289 l
- Volumen des Gefrierbereichs: 0 l
- Geräuschwert: 36 dB(A) re 1 pW
- Geräusch-Effizienzklasse: C
- Klimaklasse (EU 2017/1369): Erweiterter gemäßigter Temperaturbereich, Gemäßigter Temperaturbereich, Subtropisch, Tropisch
- Spannung: 220-240 V
- Integriertes Zubehör: 1 x Flaschenkamm in Türabsteller

**Größe und Gewicht**
- Abmessungen des Gerätes (H x B x T): 1772x558x545 mm
- Abmessungen des verpackten Gerätes: 1840x610x640 mm
- Nischenhöhe minimal: 1775 mm
- Nischenhöhe maximal: 1775 mm
- Nischenbreite minimal: 560 mm
- Nischenbreite maximal: 560 mm
- Nischentiefe: 550 mm
- Nettogewicht: 69,6 kg
- Bruttogewicht: 74,2 kg
- Länge Anschlusskabel: 230 cm

**Spezifische Funktionen**
- Frischesystem: VitaFresh
- Super Kühlen
- Art des Flaschenhalters: Flaschenablage, für 1 Flasche
- Art Display: 7-Segment-Anzeige
- Liste der Warnmeldungen: Offene Tür Kühlfach

**Kühlteil**
- Anzahl Ablageflächen Kühlteil: 7
- Anzahl höhenverstellbarer Ablagen im Kühlbereich: 6
- Anzahl Türabsteller - Kühlteil: 4
- Beleuchtung im Kühlteil: LED mit Softstart

**Gefrierteil**
- Sternekennzeichnung: Nein

**Vernetzung**
- Vernetzte Hausgeräte mit Home Connect[3], [4]
- Home Connect Features: Remote Monitoring und Control

[1] auf einer Energieeffizienzklassen-Skala von A bis G

[2] auf einer Energieeffizienzklassen-Skala von A bis G

[3] Wir stellen von Zeit zu Zeit funktionserhaltende Aktualisierungen (insbesondere Sicherheitsaktualisierungen) für vernetzte Hausgeräte bereit. Solche Updates sind von Smartphones bekannt. Um über die Verfügbarkeit eines solchen Updates für ein Home Connect-fähiges Gerät informiert zu werden, kann wie folgt vorgegangen werden: Home Connect App herunterladen. Gerät in der App registrieren und verbinden. In der Home Connect App stehen dann weitere Informationen bereit.

[4] Einige der gezeigten Funktionen können nur genutzt werden, wenn das Gerät über das Internet mit einem Home Connect Account und einem Single-Key-ID-Account verbunden ist. Home Connect ist ein Service der Home Connect GmbH. Mehr Informationen zu Home Connect unter www.home-connect.com.

**Serie 8, Einbau-Kühlschrank, 177.2 x 55.8 cm, Flachscharnier mit Softeinzug**
**KIF81HDD0**

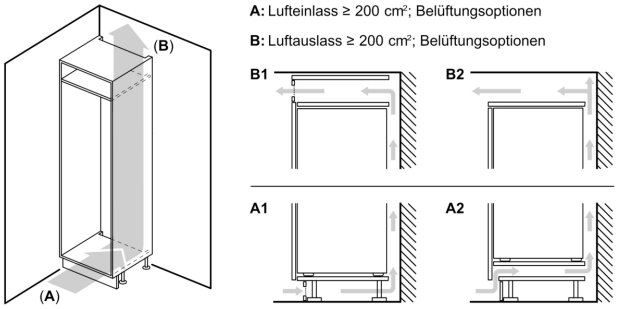


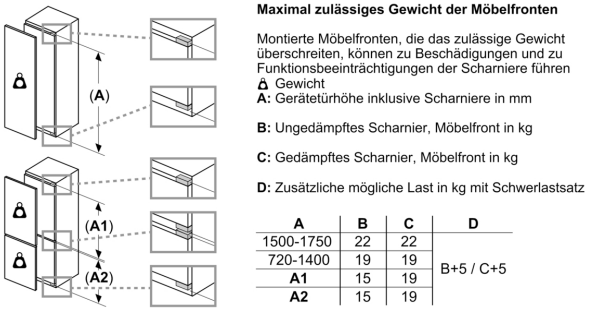


| A | B | C | D |
|---|---|---|---|
| 1500-1750 | 22 | 22 | B+5 / C+5 |
| 720-1400 | 19 | 19 | |
| A1 | 15 | 19 | |
| A2 | 15 | 19 | |

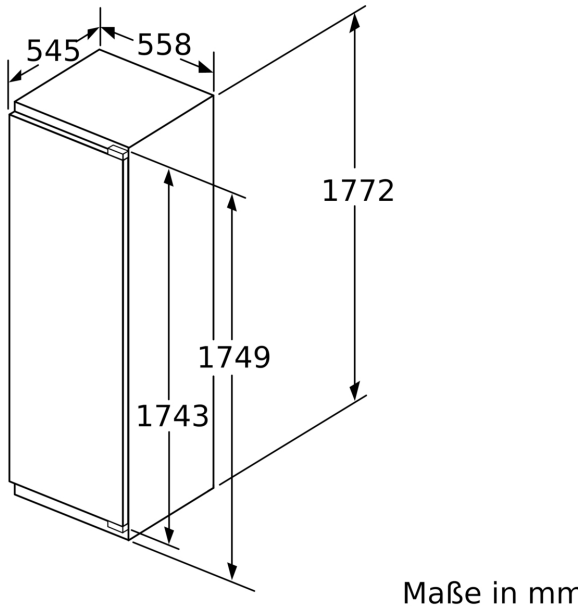


Maße in mm

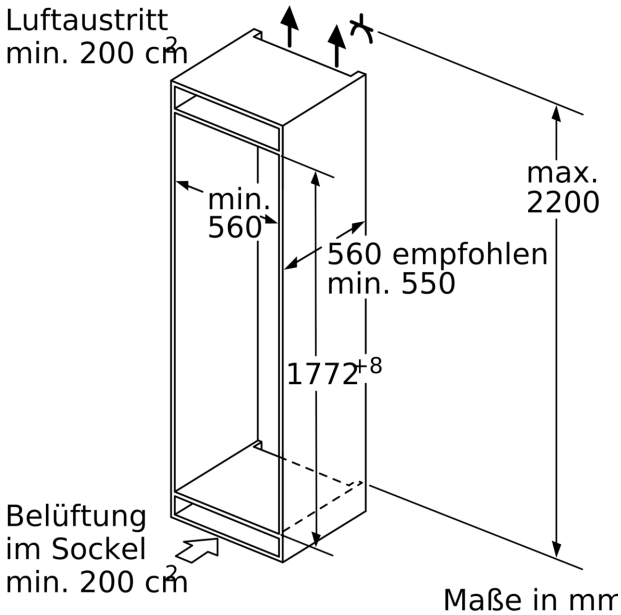


Maße in mm

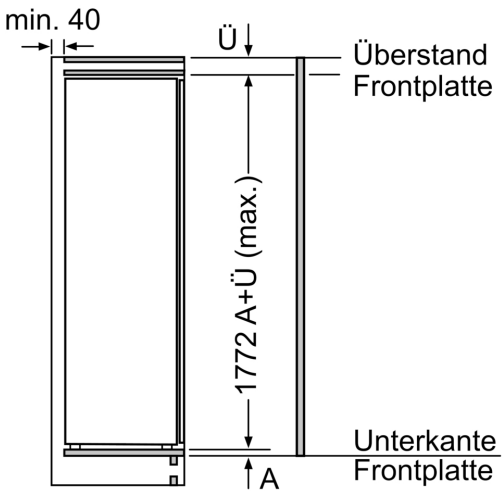


Maße in mm

Maximal zulässiges Gewicht der Möbelfronten

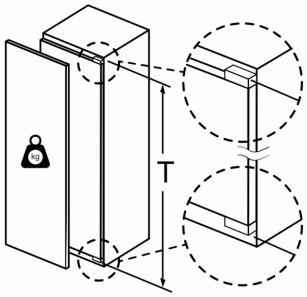


Montierte Möbeltüren, die das zulässige Gewicht überschreiten, können zu Beschädigungen und zu Funktionsbeeinträchtigung am Scharnier führen.

| T: Gerätetürhöhe inklusiv Scharniere in mm: | ungedämpftes Scharnier, Tür in kg: | gedämpftes Scharnier, Tür in kg: |
|---|---|---|
| 1500-1750 | 22 | 22 |

Maße in mm
Empfehlung Spaltmaße für Flachscharnier

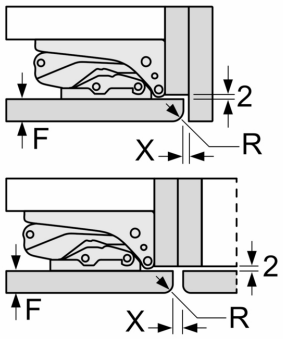


| F | R | X |
|---|---|---|
| 16-19 | 0-3 | 2,5 |
| 20 | 0-1 | 3 |
| | 2-3 | 2,5 |
| 21 | 0-1 | 3 |
| | 2-3 | 2,5 |
| 22 | 0 | 4 |
| | 1 | 3,5 |
| | 2-3 | 3 |

Die in der Tabelle empfohlenen Spaltmasse sind einzuhalten, um eine kollisionsfreie Öffnung der Gerätetüre zu gewährleisten und Beschädigungen am Küchenmöbel zu vermeiden.