N 90, KÜHLSCHRANK, 177.2 X 55.8 CM, FLACHSCHARNIER MIT SOFTEINZUG KI8816DE1





Der Einbau-Kühlschrank mit FreshSafe 3 und flexiblen Flaschengitter hält Lebensmittel bis zu 3x länger frisch und bietet eine Vielzahl an Lagermöglichkeiten.

- √ Fresh Safe 3: bietet mit einer feuchtigkeitsregulierbaren Schublade sowie einer Trockenschublade mit nahe 0° optimale Lagerungsmöglichkeiten für frische Lebensmittel.
- √ Flex Cooling: mit flexiblen Elementen passt sich Ihr Kühlschrank an ihre Lebensgewohnheiten an.
- √ Flexibles Flaschengitter: Flaschenhalter und Abstellfläche in einem.
- √ Tür Alarm: bei geöffneter Tür ertönt ein Warnsignal.
- √ Soft Close: sanftes und leises Schließen. Ab einem Winkel von 20° schließt die Tür sanft von selbst.

Integriertes Zubehör

1 x Flaschenkamm in Türabsteller

Sonderzubehör

KS0B0SZ0	Schwerlastsatz
KS1860Z0	Flexibles Flaschengitter

Ausstattung

Technische Daten

Energieeffizienzklasse[1]: ..... E
Durchschnittlicher Energieverbrauch in Kilowattstunden pro Jahr (kWh/a) (EU 2017/1369): ..... 150 kWh/Jahr
Summe der Volumen der Tiefkühlfächer: ..... 0 l
Summe der Volumen der Kaltlagerfächer und Kühlfächer: ..... 289 l
Geräuschwert: ..... 37 dB(A) re 1 pW
Geräusch-Effizienzklasse: C
Bauform: ..... Einbau
Dekorrahmen/ - platte: ..... Nicht möglich
Höhe: ..... 1772 mm
Breite: ..... 558 mm
Gerätetiefe: ..... 545 mm
Nischenmaße für Installation (H x B x T): ..... 1775x560x550 mm
Nettogewicht: ..... 65.9 kg
Anschlusswert: ..... 90 W
Absicherung: ..... 10 A
Türanschlag: ..... Rechts wechselbar
Spannung: ..... 220-240 V
Frequenz: ..... 50 Hz
Länge Anschlusskabel: ..... 230 cm
Anzahl Verdichter: 1
Anzahl unabhängiger Kühlkreisläufe: 1
Innenlüfter: ..... Nein
Scharniere wechselbar: ..... Ja
Anzahl verstellbarer Ablagen-Kühlteil (Stck): 5
Flaschenregale: ..... Ja
EAN-Nummer: 4242004262657
Marke: ..... Neff
Internationale Bestellbezeichnung: KI8816DE1
Produktkategorie: ..... Kühlschrank
Gerätetyp: ..... Vollintegriert
Integriertes Zubehör: ..... 1 x Flaschenkamm in Türabsteller

4 242004 262657

[1] auf einer Energieeffizienzklassen-Skala von A bis G

N 90, KÜHLSCHRANK, 177.2 X 55.8 CM, FLACHSCHARNIER MIT SOFTEINZUG
KI8816DE1

Ausstattung

Highlights
- Abmessungen des Gerätes: 1772x558x545 mm
- Energieeffizienzklasse[1]: E
- Summe der Volumen der Kaltlagerfächer und Kühlfächer: 289 l
- Geräuschwert: 37 dB(A) re 1 pW
- Frischesystem: Fresh Safe
- Liste der Warnmeldungen: Offene Tür Kühlfach
- Nettogewicht: 65,9 kg

Allgemein
- Farbe: Nicht zutreffend
- Türanschlag: Rechts wechselbar
- Scharnierart: Flachscharnier mit Softeinzug
- Türgriff: Kein Griff
- Eis-/Wasserspender: Nicht zutreffend
- Bedienelemente:
- Energieeffizienzklasse[2]: E
- Durchschnittlicher Energieverbrauch in Kilowattstunden pro Jahr (kWh/a) (EU 2017/1369): 150 kWh/Jahr
- Summe der Volumen der Kaltlagerfächer und Kühlfächer: 289 l
- Summe der Volumen der Tiefkühlfächer: 0 l
- Geräuschwert: 37 dB(A) re 1 pW
- Geräusch-Effizienzklasse: C
- Klimaklasse (EU 2017/1369): Erweiterter gemäßigter Temperaturbereich, Gemäßigter Temperaturbereich, Subtropisch
- Spannung: 220-240 V
- Integriertes Zubehör: 1 x Flaschenkamm in Türabsteller

Größe und Gewicht
- Abmessungen des Gerätes: 1772x558x545 mm
- Abmessungen des verpackten Gerätes: 1840x610x640 mm
- Nischenhöhe minimal: 1775 mm
- Nischenhöhe maximal: 1775 mm
- Nischenbreite minimal: 560 mm
- Nischenbreite maximal: 560 mm
- Nischentiefe: 550 mm
- Nettogewicht: 65,9 kg
- Bruttogewicht: 70,5 kg
- Länge Anschlusskabel: 230 cm

Spezifische Funktionen
- Frischesystem: Fresh Safe
- Super Cooling
- Art des Flaschenhalters: Flaschenablage, für 1 Flasche
- Art Display: 7-Segment-Anzeige
- Liste der Warnmeldungen: Offene Tür Kühlfach

Kühlteil
- Anzahl Ablageflächen Kühlteil: 7
- Anzahl verstellbarer Ablagen-Kühlteil (Stck): 5
- Anzahl Türabsteller - Kühlteil: 9
- Beleuchtung im Kühlteil: LED mit Softstart

Gefrierteil
- Sternekennzeichnung: Nein

Vernetzung

[1] auf einer Energieeffizienzklassen-Skala von A bis G
[2] auf einer Energieeffizienzklassen-Skala von A bis G

N 90, KÜHLSCHRANK, 177.2 X 55.8 CM, FLACHSCHARNIER MIT SOFTEINZUG
KI8816DE1

Maßzeichnungen

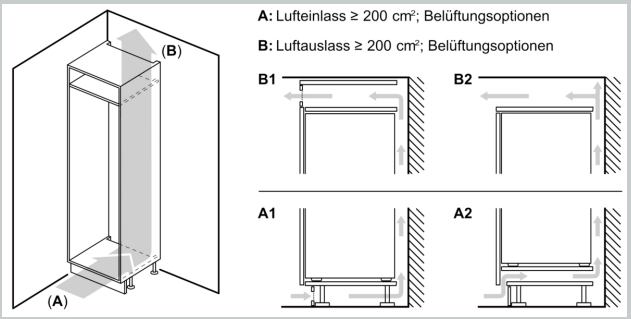

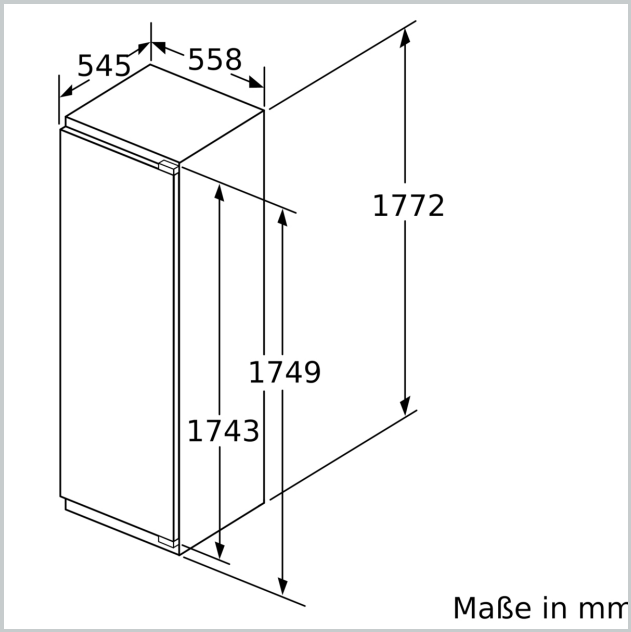

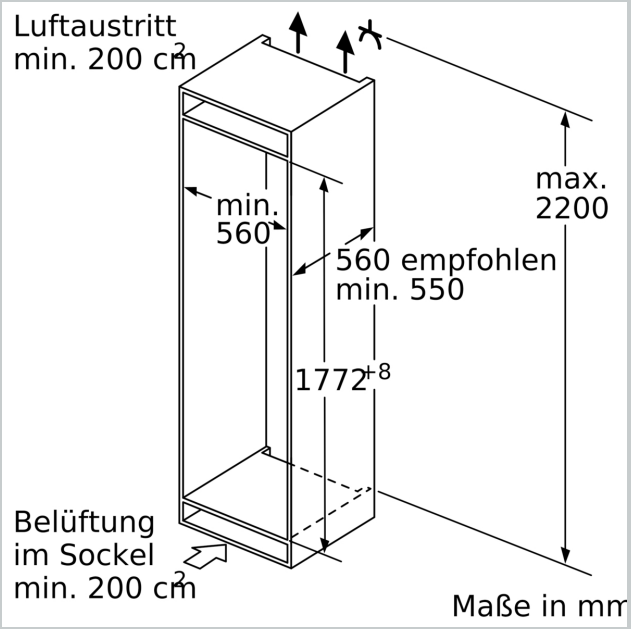

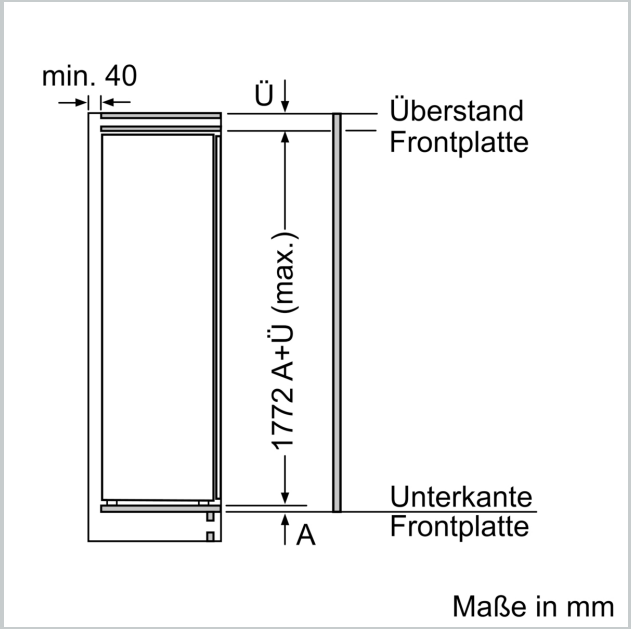

Maximal zulässiges Gewicht der Möbelfronten

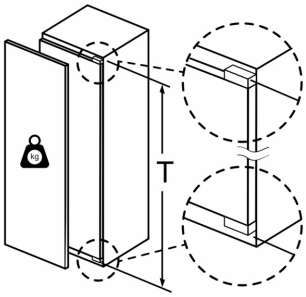

Montierte Möbeltüren, die das zulässige Gewicht überschreiten, können zu Beschädigungen und zu Funktionsbeeinträchtigung am Scharnier führen.

T: Gerätetürhöhe inklusiv Scharniere in mm:	ungedämpftes Scharnier, Tür in kg:	gedämpftes Scharnier, Tür in kg:
1500-1750	22	22

Maße in mm
Empfehlung Spaltmaße für Flachscharnier

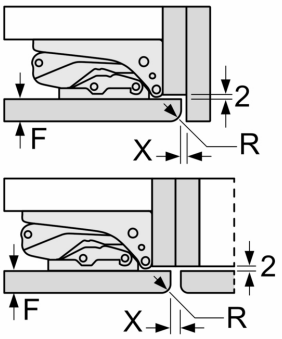

F	R	X
16-19	0-3	2,5
20	0-1	3
	2-3	2,5
21	0-1	3
	2-3	2,5
22	0	4
	1	3,5
	2-3	3

Die in der Tabelle empfohlenen Spaltmasse sind einzuhalten, um eine kollisionsfreie Öffnung der Gerätetüre zu gewährleisten und Beschädigungen am Küchenmöbel zu vermeiden.