N 90, KÜHLSCHRANK, 177.2 X 55.8 CM, FLACHSCHARNIER MIT SOFTEINZUG KI8815OD0





Der Einbaukühlschrank mit FreshSafe 3, Open Assist Türöffnungsassisten mit Sprachsteuerung und Schwerlastscharnierunterstützung für besonders schwere Türfronten.

- √ Open Assist: nur ein leichter Druck und schon öffnet sich die Kühlschranktür.
- √ Home Connect: bleiben Sie in Verbindung mit Kühlschrank und Küche.
- √ Fresh Safe 3: bietet mit einer feuchtigkeitsregulierbaren Schublade sowie einer Trockenschublade mit nahe 0° optimale Lagerungsmöglichkeiten für frische Lebensmittel.
- √ Flex Cooling: mit flexiblen Elementen passt sich Ihr Kühlschrank an ihre Lebensgewohnheiten an.
- √ Flexibles Flaschengitter: Flaschenhalter und Abstellfläche in einem.

Integriertes Zubehör

1 x Flaschenkamm in Türabsteller, 1 x Schwerlastsatz

Sonderzubehör

KS1860Z0	Flexibles Flaschengitter
KSGG0MZ0	Butterdose

Ausstattung

Technische Daten

Energieeffizienzklasse[1]: ..... D
Durchschnittlicher Energieverbrauch in Kilowattstunden pro Jahr (kWh/a) (EU 2017/1369): .....120 kWh/Jahr
Summe der Volumen der Tiefkühlfächer: ..... 0 l
Summe der Volumen der Kaltlagerfächer und Kühlfächer: .....289 l
Geräuschwert: ..... 36 dB(A) re 1 pW
Geräusch-Effizienzklasse: C
Bauform: .....Einbau
Dekorrahmen/ - platte: .....Nicht möglich
Höhe: ..... 1772 mm
Breite: .....558 mm
Gerätetiefe: ..... 545 mm
Nischenmaße für Installation (H x B x T): .....1775x560x550 mm
Nettogewicht: ..... 72.5 kg
Anschlusswert: ..... 90 W
Absicherung: ..... 10 A
Türanschlag: ..... Rechts wechselbar
Spannung: ..... 220-240 V
Frequenz: ..... 50 Hz
Länge Anschlusskabel: ..... 230 cm
Anzahl Verdichter: 1
Anzahl unabhängiger Kühlkreisläufe: 1
Innenlüfter: .....Nein
Scharniere wechselbar: .....Ja
Anzahl verstellbarer Ablagen-Kühlteil (Stck): 5
Flaschenregale: .....Ja
EAN-Nummer: 4242004269090
Marke: .....Neff
Internationale Bestellbezeichnung: KI8815OD0
Produktkategorie: ..... Kühlschrank
Gerätetyp: ..... Vollintegriert
Integriertes Zubehör: ..... 1 x Flaschenkamm in Türabsteller, 1 x Schwerlastsatz

4 242004 269090

[1] auf einer Energieeffizienzklassen-Skala von A bis G

N 90, KÜHLSCHRANK, 177.2 X 55.8 CM, FLACHSCHARNIER MIT SOFTEINZUG
KI8815OD0

Ausstattung

Highlights
- Abmessungen des Gerätes: 1772x558x545 mm
- Energieeffizienzklasse[1]: D
- Summe der Volumen der Kaltlagerfächer und Kühlfächer: 289 l
- Geräuschwert: 36 dB(A) re 1 pW
- Frischesystem: Fresh Safe
- Liste der Warnmeldungen: Offene Tür Kühlfach
- Nettogewicht: 72,5 kg

Allgemein
- Farbe: Nicht zutreffend
- Türanschlag: Rechts wechselbar
- Scharnierart: Flachscharnier mit Softeinzug
- Türgriff: Kein Griff
- Eis-/Wasserspender: Nicht zutreffend
- Bedienelemente: ,
- Energieeffizienzklasse[2]: D
- Durchschnittlicher Energieverbrauch in Kilowattstunden pro Jahr (kWh/a) (EU 2017/1369): 120 kWh/Jahr
- Summe der Volumen der Kaltlagerfächer und Kühlfächer: 289 l
- Summe der Volumen der Tiefkühlfächer: 0 l
- Geräuschwert: 36 dB(A) re 1 pW
- Geräusch-Effizienzklasse: C
- Klimaklasse (EU 2017/1369): Erweiterter gemäßigter Temperaturbereich, Gemäßigter Temperaturbereich, Subtropisch, Tropisch
- Spannung: 220-240 V
- Integriertes Zubehör: 1 x Flaschenkamm in Türabsteller, 1 x Schwerlastsatz

Größe und Gewicht
- Abmessungen des Gerätes: 1772x558x545 mm
- Abmessungen des verpackten Gerätes: 1840x610x640 mm
- Nischenhöhe minimal: 1775 mm
- Nischenhöhe maximal: 1775 mm
- Nischenbreite minimal: 560 mm
- Nischenbreite maximal: 560 mm
- Nischentiefe: 550 mm
- Nettogewicht: 72,5 kg
- Bruttogewicht: 77,2 kg
- Länge Anschlusskabel: 230 cm

Spezifische Funktionen
- Frischesystem: Fresh Safe
- Super Cooling
- Art des Flaschenhalters: Flaschenablage, für 1 Flasche
- Art Display: 7-Segment-Anzeige
- Liste der Warnmeldungen: Offene Tür Kühlfach

Kühlteil
- Anzahl Ablageflächen Kühlteil: 7
- Anzahl verstellbarer Ablagen-Kühlteil (Stck): 5
- Anzahl Türabsteller - Kühlteil: 9
- Beleuchtung im Kühlteil: LED mit Softstart

Gefrierteil
- Sternekennzeichnung: Nein

Vernetzung
- Vernetzte Hausgeräte mit Home Connect[3], [4]
- Home Connect Features: Remote Monitoring und Control

[1] auf einer Energieeffizienzklassen-Skala von A bis G

[2] auf einer Energieeffizienzklassen-Skala von A bis G

[3] Wir stellen von Zeit zu Zeit funktionserhaltende Aktualisierungen (insbesondere Sicherheitsaktualisierungen) für vernetzte Hausgeräte bereit. Solche Updates sind von Smartphones bekannt. Um über die Verfügbarkeit eines solchen Updates für ein Home Connect-fähiges Gerät informiert zu werden, kann wie folgt vorgegangen werden: Home Connect App herunterladen. Gerät in der App registrieren und verbinden. In der Home Connect App stehen dann weitere Informationen bereit.

[4] Einige der gezeigten Funktionen können nur genutzt werden, wenn das Gerät über das Internet mit einem Home Connect Account und einem Single-Key-ID-Account verbunden ist. Home Connect ist ein Service der Home Connect GmbH. Mehr Informationen zu Home Connect unter www.home-connect.com.

N 90, KÜHLSCHRANK, 177.2 X 55.8 CM, FLACHSCHARNIER MIT SOFTEINZUG
KI8815OD0

Maßzeichnungen

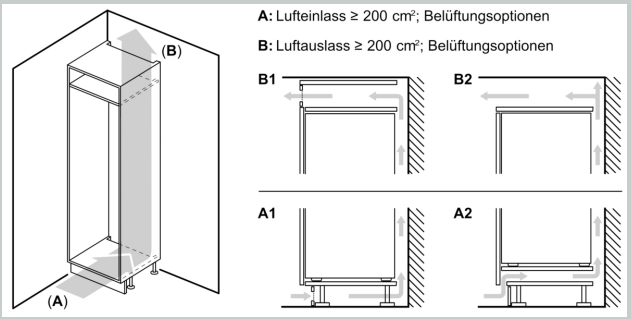

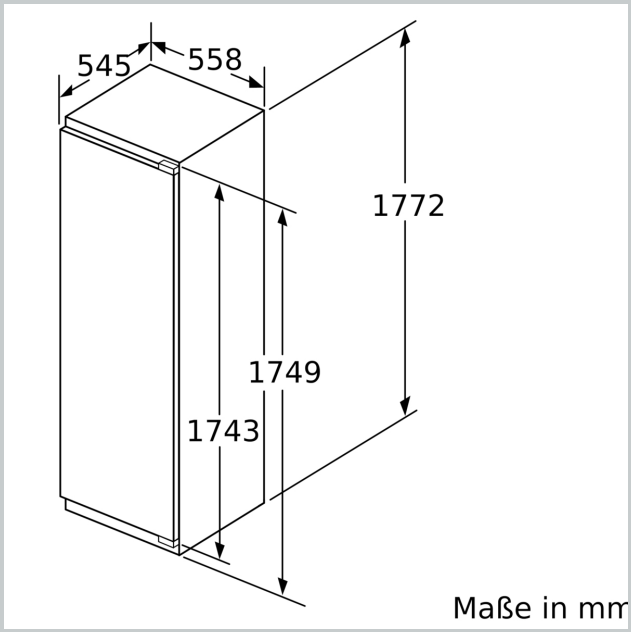

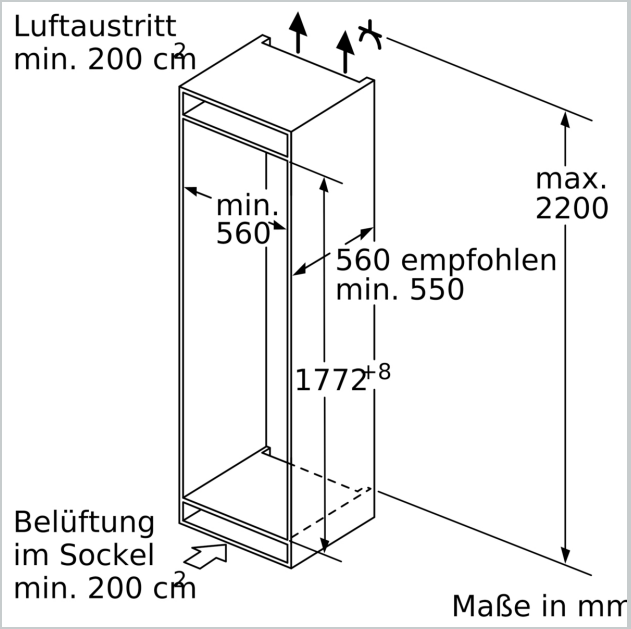

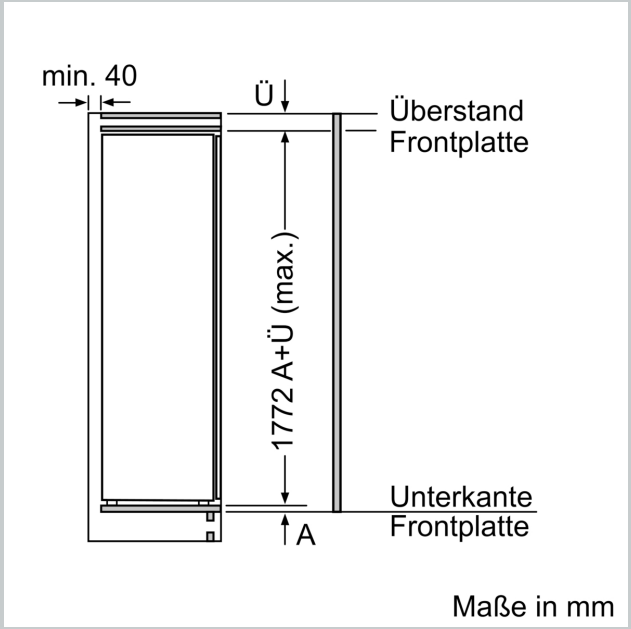

Maximal zulässiges Gewicht der Möbelfronten

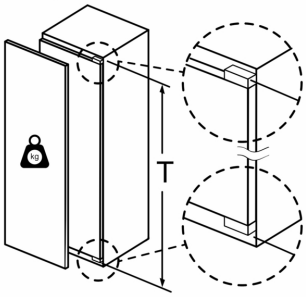

Montierte Möbeltüren, die das zulässige Gewicht überschreiten, können zu Beschädigungen und zu Funktionsbeeinträchtigung am Scharnier führen.

T: Gerätetürhöhe inklusiv Scharniere in mm:	ungedämpftes Scharnier, Tür in kg:	gedämpftes Scharnier, Tür in kg:
1500-1750	22	22

Maße in mm
Empfehlung Spaltmaße für Flachscharnier

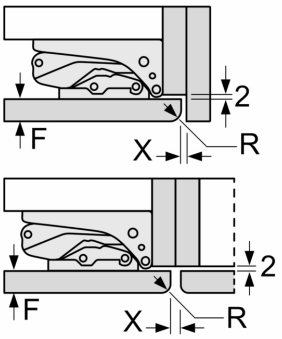

F	R	X
16-19	0-3	2,5
20	0-1	3
	2-3	2,5
21	0-1	3
	2-3	2,5
22	0	4
	1	3,5
	2-3	3

Die in der Tabelle empfohlenen Spaltmasse sind einzuhalten, um eine kollisionsfreie Öffnung der Gerätetüre zu gewährleisten und Beschädigungen am Küchenmöbel zu vermeiden.