SIEMENS

# iQ300, Einbau-Kühl-Gefrier-Kombination mit Gefrierbereich unten, 177.2 x 54.1 cm, Schleppscharnier KI86NVSE0

| | |
|---|---|
| KSGGZM00 | Butterdose |

**Eingebaute Kühl-Gefrierkombination mit hyperFresh-System, um Lebensmittel länger frisch zu halten, und dank noFrost keine Eisbildung mehr im Gefrierfach.**

- ✓ autoAirflow: optimale Luftzirkulation und gleichmäßige Kühlung auf allen Ebenen für längere Frische.
- ✓ LED-Licht: schneller Überblick über den Inhalt deines Kühlschranks dank heller, gleichmäßiger Ausleuchtung.
- ✓ superGefrieren: selbst große Mengen Lebensmittel schnell einfrieren.
- ✓ bottleRack: Flaschen sicher und griffbereit aufbewahren.
- ✓ safetyGlas-Ablagen: extrastarkes und leicht zu reinigendes Sicherheitsglas.

| | |
|---|---|
| Energieeffizienzklasse: | E |
| Durchschnittlicher Energieverbrauch in Kilowattstunden pro Jahr (kWh/a) (EU 2017/1369): | 234 kWh/Jahr |
| Summe der Volumen der Tiefkühlfächer: | 76 l |
| Summe der Volumen der Kaltlagerfächer und Kühlfächer: | 184 l |
| Geräuschwert: | 35 dB(A) re 1pW |
| Geräusch-Effizienzklasse: | B |
| Bauform: | Einbau |
| Dekorrahmen/ - platte: | Nicht möglich |
| Höhe: | 1772 mm |
| Gerätebreite: | 541 mm |
| Gerätetiefe: | 548 mm |
| Nischenmaße für Installation (H x B x T): | 1775 x 560 x 550 mm |
| Nettogewicht: | 52.5 kg |
| EAN-Nummer: | 4242003894569 |
| Absicherung: | 10 A |
| Türöffnung: | Rechts wechselbar |
| Spannung: | 220-240 V |
| Frequenz: | 50 Hz |
| Länge Anschlusskabel: | 230.0 cm |
| Anzahl Verdichter: | 1 |
| Anzahl unabhängiger Kühlkreisläufe: | 1 |
| Innenlüfter: | Nein |
| Scharniere wechselbar: | Ja |
| Anzahl verstellbarer Ablagen-Kühlteil (Stck): | 3 |
| Flaschenregale: | Ja |
| Frostfree System: | Gefriergeräte |
| Gerätetyp: | Vollintegriert |

4 242003 894569

SIEMENS

# iQ300, Einbau-Kühl-Gefrier-Kombination mit Gefrierbereich unten, 177.2 x 54.1 cm, Schleppscharnier KI86NVSE0

- KI86NVSE0
- easy Installation

**Leistung und Verbrauch**
- Energieeffizienzklasse: E
- Nutzinhalt gesamt: 260 l
- Nutzinhalt Kühlfächer: 184 l
- Nutzinhalt Tiefkühlfächer: 76 l
- Gefriervermögen in 24 Std.: 4 kg
- Energieverbrauch / Jahr: 234 kWh/a
- Klimaklasse: SN-ST
- Super Gefrieren: ja
- Geräuscheffizienzklasse / Geräusch-Wert: B / 35 dB
- Lagerzeit bei Störung : 10 h

**Design**
- LED Beleuchtung

**Komfort und Sicherheit**
- Elektronische Temperaturregelung über LED ablesbar
- Super-Taste: superKühlen
- superGefrieren mit Eingefrierautomatik
- Optische und akustische Warneinrichtung bei geöffneter Tür

**Kühlteil**
- 4 Abstellflächen aus Sicherheitsglas, davon 3 x höhenverstellbar
- 3 Türabsteller, davon 0 Butter-/Käsefach
- 1 Flaschenabsteller
- 3 Türabsteller

**Frischhaltesystem**
- 1 hyperFresh <0°C> Schublade - hält Fisch und Fleisch länger frisch
- 1 hyperFresh Box - hält Obst und Gemüse länger frisch

**Gefrierteil**
- noFrost - nie wieder abtauen
- 3 transparente Gefriergut-Schubladen

**Maße**
- Gerätemaße ( H x B x T): 177.2 cm x 54.1 cm x 54.8 cm
- Nischenmaße (H x B x T): 177.5 cm x 56.0 cm x 55.0 cm

**Technische Informationen**
- Türanschlag rechts, wechselbar
- 220 - 240 V

**Zubehör**
- 1 x Eiswürfelschale

**Umwelt und Sicherheit**

**Montage**
- Schlepptür-Technik,

**Sonderzubehör**
- Nutzinhalt 4-Sterne-Gefrierfach: 76 l

SIEMENS

# iQ300, Einbau-Kühl-Gefrier-Kombination mit Gefrierbereich unten, 177.2 x 54.1 cm, Schleppscharnier KI86NVSE0

Maße in mm

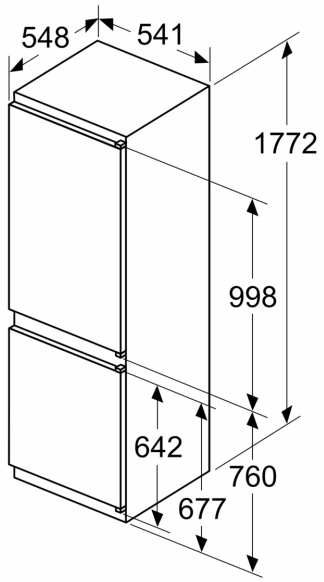


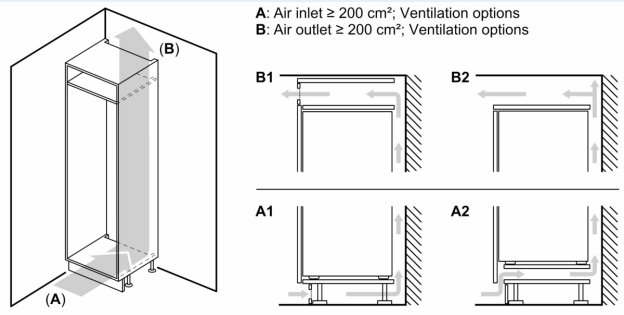


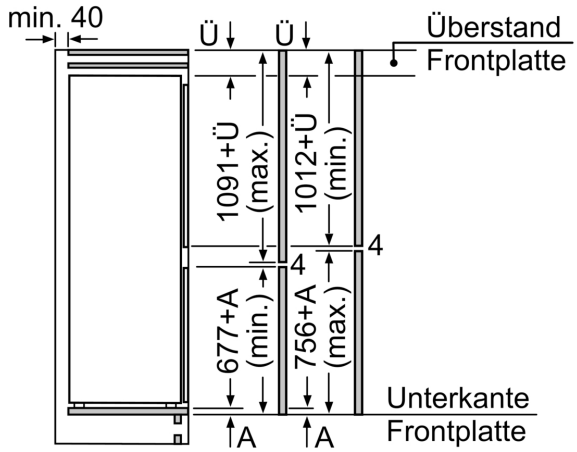


Die angegebenen Möbeltürmaße gelten für eine Türfuge von 4 mm.
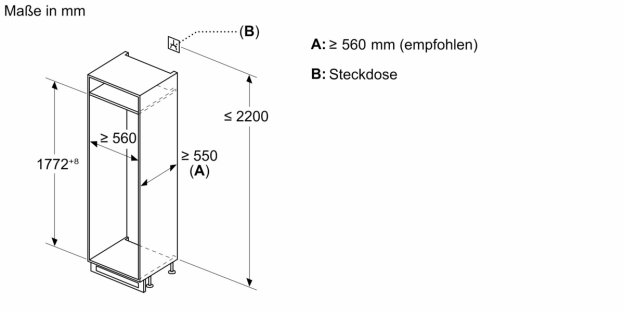
Maße in mm