N 90, KÜHLSCHRANK, 139.7 X 55.8 CM, FLACHSCHARNIER MIT SOFTEINZUG KI8516DE0





- √ Fresh Safe 3: bietet mit einer feuchtigkeitsregulierbaren Schublade sowie einer Trockenschublade mit nahe 0° optimale Lagerungsmöglichkeiten für frische Lebensmittel.
- √ Flex Cooling: mit flexiblen Elementen passt sich Ihr Kühlschrank an ihre Lebensgewohnheiten an.
- √ Flexibles Flaschengitter: Flaschenhalter und Abstellfläche in einem.
- √ Tür Alarm: bei geöffneter Tür ertönt ein Warnsignal.
- √ Soft Close: sanftes und leises Schließen. Ab einem Winkel von 20° schließt die Tür sanft von selbst.









Sonderzubehör

K13Z6D0	Softclose Flachscharnier
KS1860Z0	Flexibles Flaschengitter
Z10020	Flaschenablage

Ausstattung

Technische Daten

Energieeffizienzklasse[1]: ..... E
Durchschnittlicher Energieverbrauch in Kilowattstunden pro Jahr (kWh/a) (EU 2017/1369): ..... 139 kWh/Jahr
Summe der Volumen der Tiefkühlfächer: ..... 0 l
Summe der Volumen der Kaltlagerfächer und Kühlfächer: ..... 220 l
Geräuschwert: ..... 37 dB(A) re 1 pW
Geräusch-Effizienzklasse: C
Bauform: ..... Einbau
Dekorrahmen/ - platte: ..... Nicht möglich
Höhe: ..... 1397 mm
Breite: ..... 558 mm
Gerätetiefe: ..... 545 mm
Nischenmaße für Installation (H x B x T): ..... 1400x560x550 mm
Nettogewicht: ..... 52.3 kg
Anschlusswert: ..... 90 W
Absicherung: ..... 10 A
Türanschlag: ..... Rechts wechselbar
Spannung: ..... 220-240 V
Frequenz: ..... 50 Hz
Länge Anschlusskabel: ..... 230 cm
Anzahl Verdichter: 1
Anzahl unabhängiger Kühlkreisläufe: 2
Innenlüfter: ..... Nein
Scharniere wechselbar: ..... Ja
Anzahl verstellbarer Ablagen-Kühlteil (Stck): 3
Flaschenregale: ..... Nein
EAN-Nummer: 4242004247654
Marke: ..... Neff
Internationale Bestellbezeichnung: KI8516DE0
Produktkategorie: ..... Kühlschrank
Gerätetyp: ..... Vollintegriert

4 242004 247654

[1] auf einer Energieeffizienzklassen-Skala von A bis G

N 90, KÜHLSCHRANK, 139.7 X 55.8 CM, FLACHSCHARNIER MIT SOFTEINZUG
K18516DE0

Ausstattung

Highlights
- Abmessungen des Gerätes: 1397x558x545 mm
- Energieeffizienzklasse[1]: E
- Summe der Volumen der Kaltlagerfächer und Kühlfächer: 220 l
- Geräuschwert: 37 dB(A) re 1 pW
- Frischesystem: Fresh Safe
- Liste der Warnmeldungen: Offene Tür Kühlfach
- Nettogewicht: 52,3 kg

Allgemein
- Farbe: Nicht zutreffend
- Türanschlag: Rechts wechselbar
- Scharnierart: Flachscharnier mit Softeinzug
- Türgriff: Kein Griff
- Eis-/Wasserspender: Nicht zutreffend
- Bedienelemente:
- Energieeffizienzklasse[2]: E
- Durchschnittlicher Energieverbrauch in Kilowattstunden pro Jahr (kWh/a) (EU 2017/1369): 139 kWh/Jahr
- Summe der Volumen der Kaltlagerfächer und Kühlfächer: 220 l
- Summe der Volumen der Tiefkühlfächer: 0 l
- Geräuschwert: 37 dB(A) re 1 pW
- Geräusch-Effizienzklasse: C
- Klimaklasse (EU 2017/1369): Erweiterter gemäßigter Temperaturbereich, Gemäßigter Temperaturbereich, Subtropisch
- Spannung: 220-240 V

Größe und Gewicht
- Abmessungen des Gerätes: 1397x558x545 mm
- Abmessungen des verpackten Gerätes: 1470x620x640 mm
- Nischenhöhe minimal: 1400 mm
- Nischenhöhe maximal: 1400 mm
- Nischenbreite minimal: 560 mm
- Nischenbreite maximal: 560 mm
- Nischentiefe: 550 mm
- Nettogewicht: 52,3 kg
- Bruttogewicht: 56,7 kg
- Länge Anschlusskabel: 230 cm

Spezifische Funktionen
- Frischesystem: Fresh Safe
- Super Cooling
- Art des Flaschenhalters: Ohne
- Art Display: 7-Segment-Anzeige
- Liste der Warnmeldungen: Offene Tür Kühlfach

Kühlteil
- Anzahl Ablageflächen Kühlteil: 5
- Anzahl verstellbarer Ablagen-Kühlteil (Stck): 3
- Anzahl Türabsteller - Kühlteil: 5
- Beleuchtung im Kühlteil: LED mit Softstart

Gefrierteil
- Sternekennzeichnung: Nein

Vernetzung

[1] auf einer Energieeffizienzklassen-Skala von A bis G
[2] auf einer Energieeffizienzklassen-Skala von A bis G

N 90, KÜHLSCHRANK, 139.7 X 55.8 CM, FLACHSCHARNIER MIT SOFTEINZUG
KI8516DE0

Maßzeichnungen

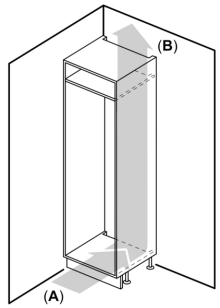

A: Lufteinlass ≥ 200 cm²; Belüftungsoptionen

B: Luftauslass ≥ 200 cm²; Belüftungsoptionen

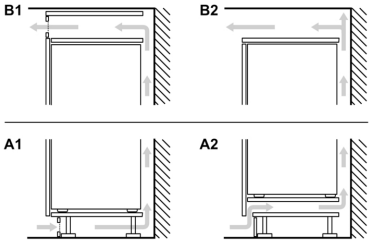

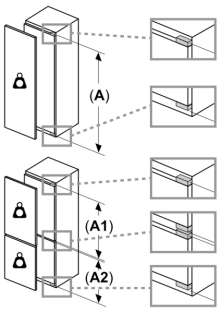

Maximal zulässiges Gewicht der Möbelfronten

Montierte Möbelfronten, die das zulässige Gewicht überschreiten, können zu Beschädigungen und zu Funktionsbeeinträchtigungen der Scharniere führen

🔒 Gewicht

A: Gerätetürhöhe inklusive Scharniere in mm

B: Ungedämpftes Scharnier, Möbelfront in kg

C: Gedämpftes Scharnier, Möbelfront in kg

D: Zusätzliche mögliche Last in kg mit Schwerlastsatz

A	B	C	D
1500-1750	22	22	B+5 / C+5
720-1400	19	19	
A1	15	19	
A2	15	19	

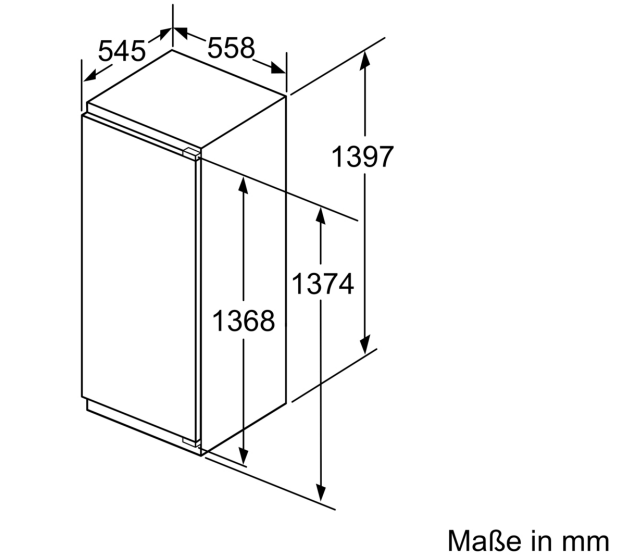

Maße in mm

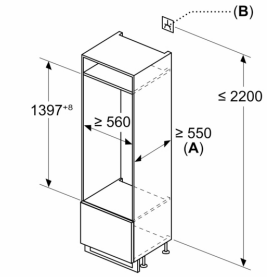

A: ≥ 560 mm (empfohlen)

B: Steckdose

Maßzeichnungen

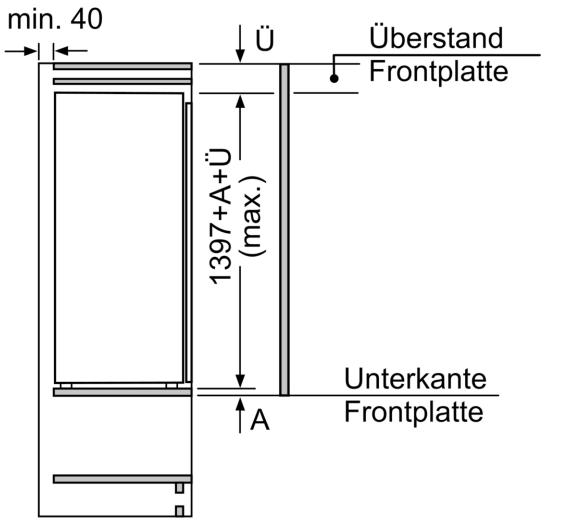

Maße in mm