N 50, EINBAU KÜHL-GEFRIERKOMBINATION MIT GEFRIERFACH UNTEN, 177.2 X 54.1 CM, FLACHSCHARNIER
KI7862FE0

Diese No Frost Einbau-Kühl-Gefrierkombination mit Fresh Safe 1 <0°C> hält Lebensmittel frisch und sorgt für eine ideale Luftzirkulation im Kühlschrank.

- √ No Frost: nie wieder Abtauen.
- √ Fresh Safe 1 <0°C>: ideal zum Aufbewahren von Obst, Gemüse, Fisch und Fleisch.
- √ Flexibles Flaschengitter: Flaschenhalter und Abstellfläche in einem.
- √ Tür Alarm: bei geöffneter Tür ertönt ein Warnsignal.
- √ Cool Air Flow: konstante Luftzirkulation für optimale Temperaturen und gleichmäßges Kühlen.

Sonderzubehör

KS6B0RZ0	Flaschenablage
KS9E0FZ0	FlexCooling Nachrüst-Paket
KSGG0MZ0	Butterdose

Ausstattung

Technische Daten

Energieeffizienzklasse[1]: ..... E
Durchschnittlicher Energieverbrauch in Kilowattstunden pro Jahr (kWh/a) (EU 2017/1369): ..... 234 kWh/Jahr
Summe der Volumen der Tiefkühlfächer: ..... 76 l
Summe der Volumen der Kaltlagerfächer und Kühlfächer: ..... 184 l
Geräuschwert: ..... 35 dB(A) re 1 pW
Geräusch-Effizienzklasse: ..... B
Bauform: ..... Einbau
Dekorrahmen/ - platte: ..... Nicht möglich
Höhe: ..... 1772 mm
Breite: ..... 541 mm
Gerätetiefe: ..... 548 mm
Nischenmaße für Installation (H x B x T): ..... 1775x560x550 mm
Nettogewicht: ..... 54.8 kg
EAN-Nummer: 4242004255444
Absicherung: ..... 10 A
Türanschlag: ..... Rechts wechselbar
Spannung: ..... 220-240 V
Frequenz: ..... 50 Hz
Länge Anschlusskabel: ..... 230 cm
Anzahl Verdichter: 1
Anzahl unabhängiger Kühlkreisläufe: 1
Innenlüfter: ..... Nein
Scharniere wechselbar: ..... Ja
Anzahl verstellbarer Ablagen-Kühlteil (Stck): 1
Flaschenregale: ..... Nein
Frostfree System: ..... Gefriergeräte
Gerätetyp: ..... Vollintegriert

4 242004 255444

[1] auf einer Energieeffizienzklassen-Skala von A bis G

N 50, EINBAU KÜHL-GEFRIERKOMBINATION MIT GEFRIERFACH UNTEN, 177.2 X 54.1 CM, FLACHSCHARNIER
KI7862FE0

Ausstattung

Highlights
- Abmessungen des Gerätes: 1772x541x548 mm
- Energieeffizienzklasse[1]: E
- No Frost - nie wieder Abtauen
- Summe der Volumen der Kaltlagerfächer und Kühlfächer: 184 l
- Summe der Volumen der Tiefkühlfächer: 76 l
- Geräuschwert: 35 dB(A) re 1 pW
- Frischesystem: Fresh Safe

Allgemein
- Farbe: Nicht zutreffend
- Türanschlag: Rechts wechselbar
- Scharnierart: Flachscharnier
- Automatisches Abtauen: No Frost (Gefrierteil)
- Eis-/Wasserspender: Nicht zutreffend
- Bedienelemente:
- Gesamtvolumen des Produkts: 260 l
- Energieeffizienzklasse[2]: E
- Durchschnittlicher Energieverbrauch in Kilowattstunden pro Jahr (kWh/a) (EU 2017/1369): 234 kWh/Jahr
- Summe der Volumen der Kaltlagerfächer und Kühlfächer: 184 l
- Summe der Volumen der Tiefkühlfächer: 76 l
- Geräuschwert: 35 dB(A) re 1 pW
- Geräusch-Effizienzklasse: B
- Klimaklasse (EU 2017/1369): Erweiterter gemäßigter Temperaturbereich, Gemäßigter Temperaturbereich, Subtropisch
- Integriertes Zubehör: 1 x Eiswürfelschale

Größe und Gewicht
- Abmessungen des Gerätes: 1772x541x548 mm
- Abmessungen des verpackten Gerätes: 1840x610x640 mm
- Nischenhöhe minimal: 1775 mm
- Nischenhöhe maximal: 1775 mm
- Nischenbreite minimal: 560 mm
- Nischenbreite maximal: 560 mm
- Nischentiefe: 550 mm
- Nettogewicht: 54,8 kg
- Bruttogewicht: 59,1 kg
- Länge Anschlusskabel: 230 cm

Spezifische Funktionen
- Frischesystem: Fresh Safe
- Extrem leise
- Art des Flaschenhalters: Flexibles Flaschengitter
- Art Display: LED
- Super Cooling
- Super Gefrieren

Kühlteil
- Anzahl Ablageflächen Kühlteil: 3
- Anzahl verstellbarer Ablagen-Kühlteil (Stck): 1
- Anzahl Türabsteller - Kühlteil: 3
- Beleuchtung im Kühlteil: LED

Gefrierteil
- Sternekennzeichnung: 4
- Lagerung bei Stromausfall (h): 10 h
- Anzahl Gefrierschubladen (Stck): 3
- Anzahl Gefrierfächer mit Klappen (Stck): 0
- Anzahl Eiswürfelschalen: 1

Vernetzung

[1] auf einer Energieeffizienzklassen-Skala von A bis G
[2] auf einer Energieeffizienzklassen-Skala von A bis G

N 50, EINBAU KÜHL-GEFRIERKOMBINATION MIT GEFRIERFACH UNTEN, 177.2 X 54.1 CM, FLACHSCHARNIER
KI7862FE0

Maßzeichnungen

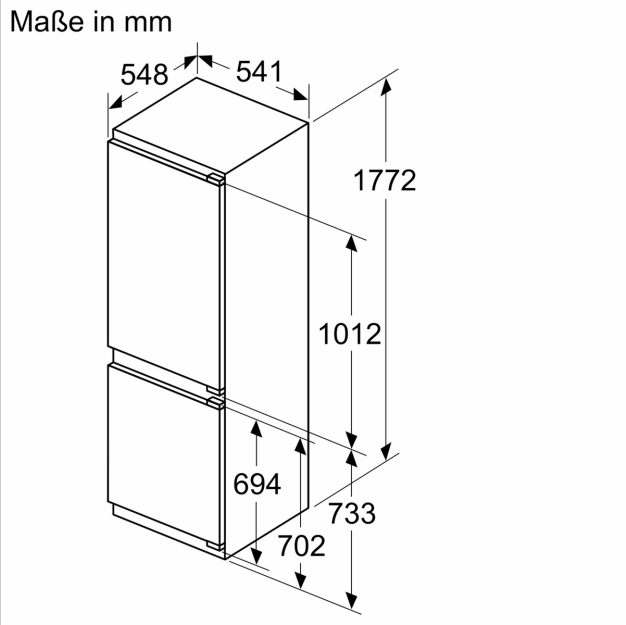

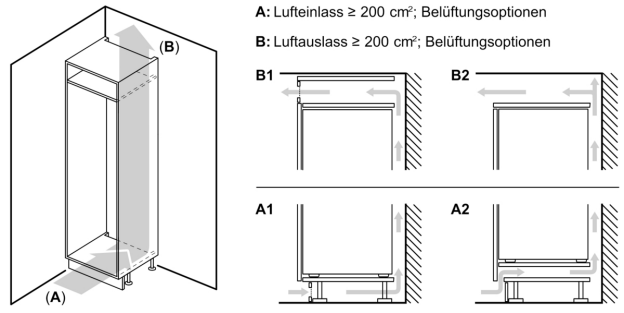

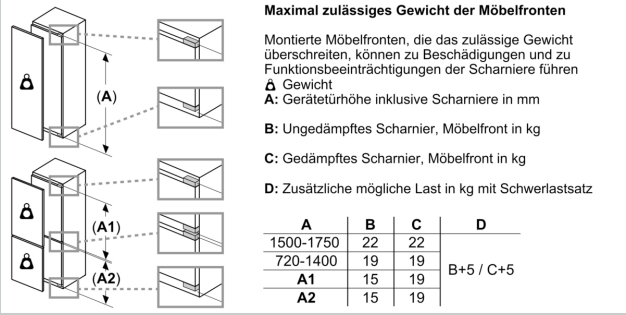

Maximal zulässiges Gewicht der Möbelfronten

Montierte Möbelfronten, die das zulässige Gewicht überschreiten, können zu Beschädigungen und zu Funktionsbeeinträchtigungen der Scharniere führen

Gewicht

A: Gerätetürhöhe inklusive Scharniere in mm

B: Ungedämpftes Scharnier, Möbelfront in kg

C: Gedämpftes Scharnier, Möbelfront in kg

D: Zusätzliche mögliche Last in kg mit Schwerlastsatz

A	B	C	D
1500-1750	22	22	B+5 / C+5
720-1400	19	19	
A1	15	19	
A2	15	19	

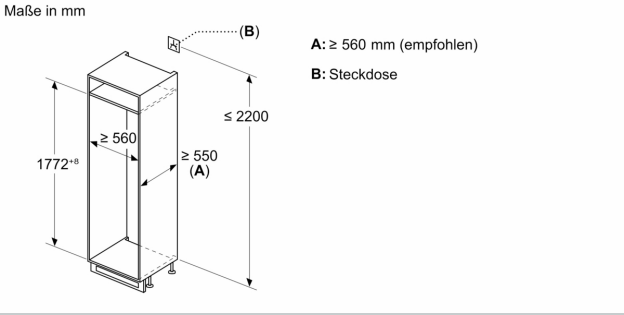

Maßzeichnungen

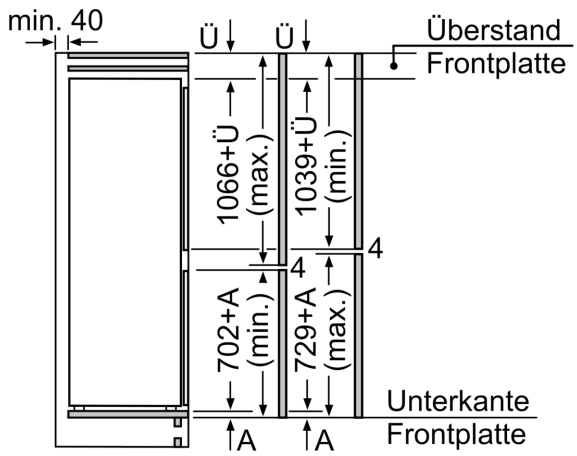

Die angegebenen Möbeltürmaße gelten für eine Türfuge von 4 mm.

Maße in mm

Maße in mm
Empfehlung Spaltmaße für Flachscharnier

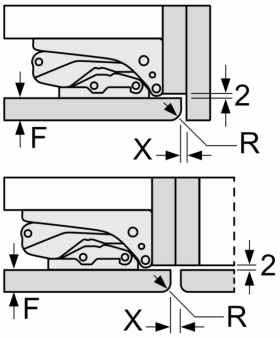

F	R	X
16-19	0-3	2,5
20	0-1	3
	2-3	2,5
21	0-1	3
	2-3	2,5
22	0	4
	1	3,5
	2-3	3

Die in der Tabelle empfohlenen Spaltmasse sind einzuhalten, um eine kollisionsfreie Öffnung der Gerätetüre zu gewährleisten und Beschädigungen am Küchenmöbel zu vermeiden.