iQ700, Einbau-Kühlschrank, 139.7 x 55.8 cm, Flachscharnier mit Softeinzug
KI51FSDD0











studioLine



Integriertes Zubehör

1 x Flaschenkamm in Türabsteller

Sonderzubehör

KS10Z020	Flaschenablage
KSGGZM00	Butterdose

Einbau-Kühlschrank mit hyperFresh premium 0°C für bis zu 3x länger frische Lebensmittel - kühlt besonders effizient

- ✓ hyperFresh Premium 0°C: optimale Lagerung für frische Lebensmittel.
- ✓ Elektronische Temperaturregelung: Intelligente, gradgenaue Präzision.
- ✓ Türalarm: damit die Tür geschlossen und Kälte drinnen bleibt.
- ✓ softClosing: zieht die Tür in den letzten Zentimetern sanft zu.
- ✓ Made in Germany: ein Versprechen für Spitzenqualität, modernstes Design und innovative Funktionen.

Ausstattung

Technische Daten

Energieeffizienzklasse[1]: ..... D
Durchschnittlicher Energieverbrauch in Kilowattstunden pro Jahr (kWh/a) (EU 2017/1369): ..... 111 kWh/Jahr
Summe der Volumen der Tiefkühlfächer: ..... 0 l
Summe der Volumen der Kaltlagerfächer und Kühlfächer: ..... 220 l
Geräuschwert: ..... 38 dB(A) re 1 pW
Geräusch-Effizienzklasse: C
Bauform: ..... Einbau
Dekorrahmen/ - platte: ..... Nicht möglich
Höhe: ..... 1397 mm
Gerätebreite: ..... 558 mm
Gerätetiefe: ..... 545 mm
Nischenmaße für Installation (H x B x T): ..... 1400x560x550 mm
Nettogewicht: ..... 52.7 kg
Anschlusswert: ..... 90 W
Absicherung: ..... 10 A
Türanschlag: ..... Rechts wechselbar
Spannung: ..... 220-240 V
Frequenz: ..... 50 Hz
Länge Anschlusskabel: ..... 230 cm
Anzahl Verdichter: 1
Anzahl unabhängiger Kühlkreisläufe: 2
Innenlüfter: ..... Nein
Scharniere wechselbar: ..... Ja
Anzahl verstellbarer Ablagen-Kühlteil (Stck): 4
Flaschenregale: ..... Nein
EAN-Nummer: 4242003871461
Marke: ..... Siemens
Internationale Bestellbezeichnung: KI51FSDD0
Gerätetyp: ..... Kühlschrank
Gerätetyp: ..... Vollintegriert
Integriertes Zubehör: ..... 1 x Flaschenkamm in Türabsteller

4 242003 871461

[1] auf einer Energieeffizienzklassen-Skala von A bis G

SIEMENS

iQ700, Einbau-Kühlschrank, 139.7 x 55.8 cm, Flachscharnier mit Softeinzug
KI51FSDD0

Ausstattung

Highlights
- Abmessungen des Gerätes: 1397x558x545 mm
- Energieeffizienzklasse[1]: D
- Summe der Volumen der Kaltlagerfächer und Kühlfächer: 220 l
- Geräuschwert: 38 dB(A) re 1 pW
- Frischesystem: hyperFresh
- Liste der Warnmeldungen: Offene Tür Kühlfach
- Nettogewicht: 52,7 kg

Allgemein
- Farbe: Nicht zutreffend
- Türanschlag: Rechts wechselbar
- Scharnierart: Flachscharnier mit Softeinzug
- Türgriff: Kein Griff
- Eis-/Wasserspender: Nicht zutreffend
- Bedienelemente:
- Energieeffizienzklasse[2]: D
- Durchschnittlicher Energieverbrauch in Kilowattstunden pro Jahr (kWh/a) (EU 2017/1369): 111 kWh/Jahr
- Summe der Volumen der Kaltlagerfächer und Kühlfächer: 220 l
- Summe der Volumen der Tiefkühlfächer: 0 l
- Geräuschwert: 38 dB(A) re 1 pW
- Geräusch-Effizienzklasse: C
- Klimaklasse (EU 2017/1369): Erweiterter gemäßigter Temperaturbereich, Gemäßigter Temperaturbereich, Subtropisch
- Spannung: 220-240 V
- Integriertes Zubehör: 1 x Flaschenkamm in Türabsteller

Größe und Gewicht
- Abmessungen des Gerätes: 1397x558x545 mm
- Abmessungen des verpackten Gerätes: 1470x620x640 mm
- Nischenhöhe minimal: 1400 mm
- Maximale Nischenhöhe: 1400 mm
- Nischenbreite minimal: 560 mm
- Nischenbreite maximal: 560 mm
- Nischentiefe: 550 mm
- Nettogewicht: 52,7 kg
- Bruttogewicht: 57,0 kg
- Länge Anschlusskabel: 230 cm

Spezifische Funktionen
- Frischesystem: hyperFresh
- superKühlen
- Art des Flaschenhalters: Ohne
- Art Display: 7-Segment-Anzeige
- Liste der Warnmeldungen: Offene Tür Kühlfach

Kühlteil
- Anzahl Ablageflächen Kühlteil: 5
- Anzahl verstellbarer Ablagen-Kühlteil (Stck): 4
- Anzahl Türabsteller - Kühlteil: 3
- Beleuchtung im Kühlteil: LED mit Softstart

Gefrierteil
- Sternekennzeichnung: Nein

Vernetzung

[1] auf einer Energieeffizienzklassen-Skala von A bis G
[2] auf einer Energieeffizienzklassen-Skala von A bis G

SIEMENS

iQ700, Einbau-Kühlschrank, 139.7 x 55.8 cm, Flachscharnier mit Softeinzug
KI51FSDD0

Maßzeichnungen

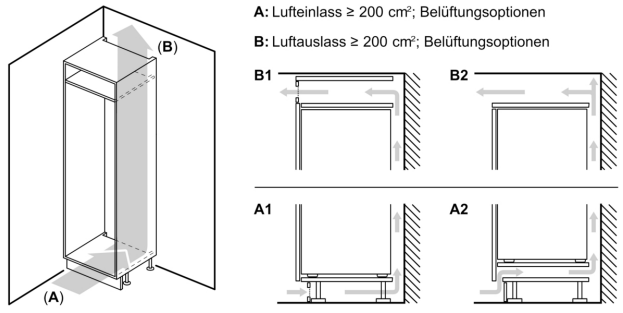

A: Lufteinlass ≥ 200 cm²; Belüftungsoptionen

B: Luftauslass ≥ 200 cm²; Belüftungsoptionen

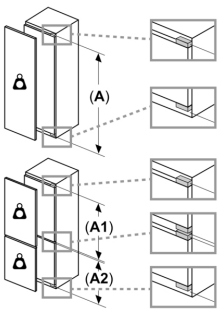

Maximal zulässiges Gewicht der Möbelfronten

Montierte Möbelfronten, die das zulässige Gewicht überschreiten, können zu Beschädigungen und zu Funktionsbeeinträchtigungen der Scharniere führen

Gewicht

A: Gerätetürhöhe inklusive Scharniere in mm

B: Ungedämpftes Scharnier, Möbelfront in kg

C: Gedämpftes Scharnier, Möbelfront in kg

D: Zusätzliche mögliche Last in kg mit Schwerlastsatz

A	B	C	D
1500-1750	22	22	B+5 / C+5
720-1400	19	19	
A1	15	19	
A2	15	19	

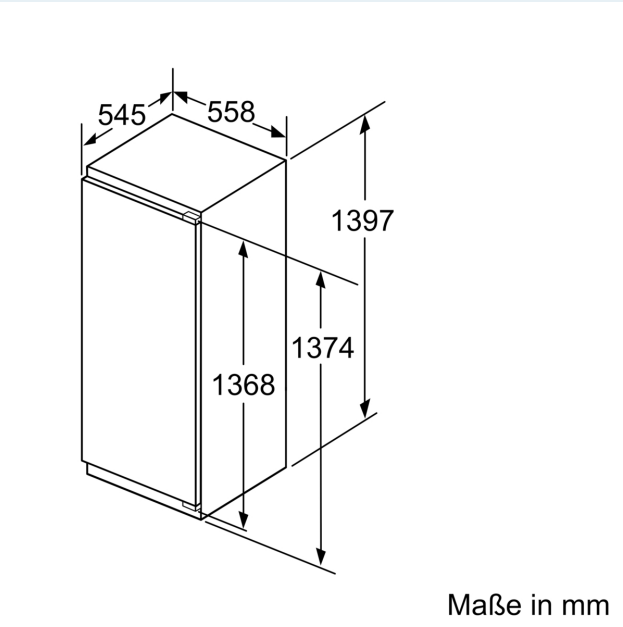

Maße in mm

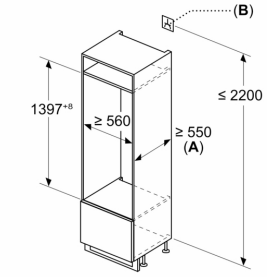

A: ≥ 560 mm (empfohlen)

B: Steckdose

SIEMENS

Maßzeichnungen

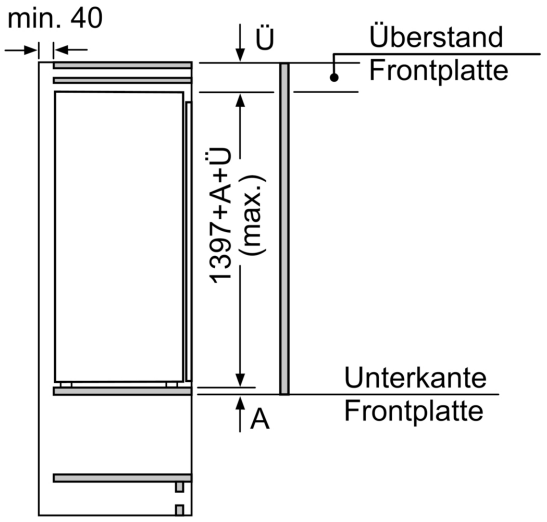

Maße in mm

Maße in mm
Empfehlung Spaltmaße für Flachscharnier

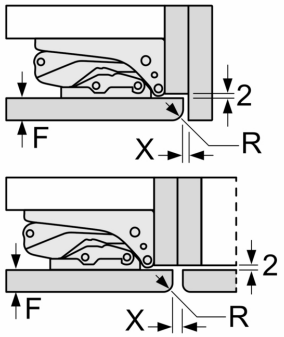

F	R	X
16-19	0-3	2,5
20	0-1	3
	2-3	2,5
21	0-1	3
	2-3	2,5
22	0	4
	1	3,5
	2-3	3

Die in der Tabelle empfohlenen Spaltmasse sind einzuhalten, um eine kollisionsfreie Öffnung der Gerätetüre zu gewährleisten und Beschädigungen am Küchenmöbel zu vermeiden.