SIEMENS

iQ100, Einbau-Kühlschrank mit Gefrierfach, 122.1 x 54.1 cm, Flachscharnier
KI42L2FE1







Einbau Kühlschrank mit ** Gefrierfach, heller LED-Beleuchtung und autoAirflow für optimale Aufbewahrungsbedienungen Ihrer Lebensmittel.**

- ✓ Elektronische Temperaturregelung: Intelligente, gradgenaue Präzision.
- ✓ freshBox: Hält Obst und Gemüse ordentlich sortiert und griffbereit.
- ✓ autoAirflow: optimale Luftzirkulation und gleichmäßige Kühlung auf allen Ebenen für längere Frische.
- ✓ Geräuschklasse B: Genieße ein ruhiges Zuhause mit einer Leistung, so dezent wie ein Flüstern.
- ✓ Türalarm: Erinnert dich daran, die Tür zu schließen, damit die Kälte drinnen bleibt.

Integriertes Zubehör

1 x Eiswürfelschale

Sonderzubehör

KF40ZAX0	Türfront mit Alu-Dekorrahmen
KF40ZSX0	Edelstahl-Türfront
KS6BZR00	Flaschenablage
KSGGZM00	Butterdose

Ausstattung

Technische Daten

Energieeffizienzklasse[1]: ..... E
Durchschnittlicher Energieverbrauch in Kilowattstunden pro Jahr (kWh/a) (EU 2017/1369): ..... 147 kWh/Jahr
Summe der Volumen der Tiefkühlfächer: ..... 15 l
Summe der Volumen der Kaltlagerfächer und Kühlfächer: ..... 172 l
Geräuschwert: ..... 35 dB(A) re 1 pW
Geräusch-Effizienzklasse: ..... B
Bauform: ..... Einbau
Dekorrahmen/ - platte: ..... Möglich mit Zubehör
Höhe: ..... 1221 mm
Gerätebreite: ..... 541 mm
Gerätetiefe: ..... 548 mm
Nischenmaße für Installation (H x B x T): ..... 1225x560x550 mm
Nettogewicht: ..... 39.9 kg
Absicherung: ..... 10 A
Türanschlag: ..... Rechts wechselbar
Spannung: ..... 220-240 V
Frequenz: ..... 50 Hz
Länge Anschlusskabel: ..... 230 cm
Anzahl Verdichter: 1
Anzahl unabhängiger Kühlkreisläufe: 1
Innenlüfter: ..... Nein
Scharniere wechselbar: ..... Ja
Anzahl verstellbarer Ablagen-Kühlteil (Stck): 3
Flaschenregale: ..... Nein
EAN-Nummer: 4242003921678
Marke: ..... Siemens
Internationale Bestellbezeichnung: KI42L2FE1
Gerätetyp: ..... Kühlschrank
Gerätetyp: ..... Vollintegriert
Integriertes Zubehör: ..... 1 x Eiswürfelschale

4 242003 921678

[1] auf einer Energieeffizienzklassen-Skala von A bis G

SIEMENS

iQ100, Einbau-Kühlschrank mit Gefrierfach, 122.1 x 54.1 cm, Flachscharnier
KI42L2FE1

Ausstattung

Highlights
- Abmessungen des Gerätes: 1221x541x548 mm
- Energieeffizienzklasse[1]: E
- Summe der Volumen der Kaltlagerfächer und Kühlfächer: 172 l
- Geräuschwert: 35 dB(A) re 1 pW
- Integriertes Gefrierfach
- Liste der Warnmeldungen: Offene Tür Kühlfach
- Nettogewicht: 39,9 kg

Allgemein
- Farbe: Nicht zutreffend
- Türanschlag: Rechts wechselbar
- Scharnierart: Flachscharnier
- Eis-/Wasserspender: Nicht zutreffend
- Bedienelemente:
- Energieeffizienzklasse[2]: E
- Durchschnittlicher Energieverbrauch in Kilowattstunden pro Jahr (kWh/a) (EU 2017/1369): 147 kWh/Jahr
- Summe der Volumen der Kaltlagerfächer und Kühlfächer: 172 l
- Summe der Volumen der Tiefkühlfächer: 15 l
- Geräuschwert: 35 dB(A) re 1 pW
- Geräusch-Effizienzklasse: B
- Klimaklasse (EU 2017/1369): Erweiterter gemäßigter Temperaturbereich, Gemäßigter Temperaturbereich, Subtropisch
- Spannung: 220-240 V
- Integriertes Zubehör: 1 x Eiswürfelschale

Größe und Gewicht
- Abmessungen des Gerätes: 1221x541x548 mm
- Abmessungen des verpackten Gerätes: 1290x620x640 mm
- Nischenhöhe minimal: 1225 mm
- Maximale Nischenhöhe: 1225 mm
- Nischenbreite minimal: 560 mm
- Nischenbreite maximal: 560 mm
- Nischentiefe: 550 mm
- Nettogewicht: 39,9 kg
- Bruttogewicht: 43,2 kg
- Länge Anschlusskabel: 230 cm

Spezifische Funktionen
- Extrem leise
- superKühlen
- Art Display: LED
- Liste der Warnmeldungen: Offene Tür Kühlfach

Kühlteil
- Anzahl Ablageflächen Kühlteil: 4
- Anzahl verstellbarer Ablagen-Kühlteil (Stck): 3
- Anzahl Türabsteller - Kühlteil: 4
- Beleuchtung im Kühlteil: LED

Gefrierteil
- Sternekennzeichnung: 4
- Lagerung bei Stromausfall (h): 10 h

Vernetzung

[1] auf einer Energieeffizienzklassen-Skala von A bis G
[2] auf einer Energieeffizienzklassen-Skala von A bis G

SIEMENS

iQ100, Einbau-Kühlschrank mit Gefrierfach, 122.1 x 54.1 cm, Flachscharnier
KI42L2FE1

Maßzeichnungen

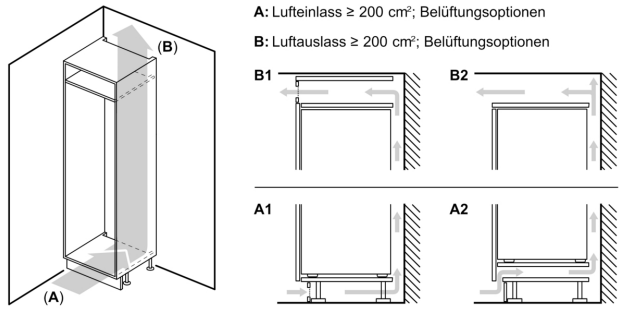

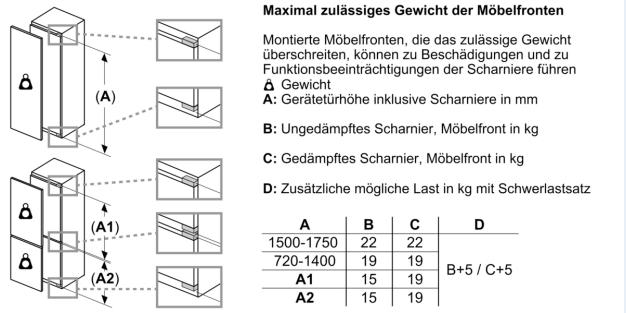

A	B	C	D
1500-1750	22	22	B+5 / C+5
720-1400	19	19	
A1	15	19	
A2	15	19	

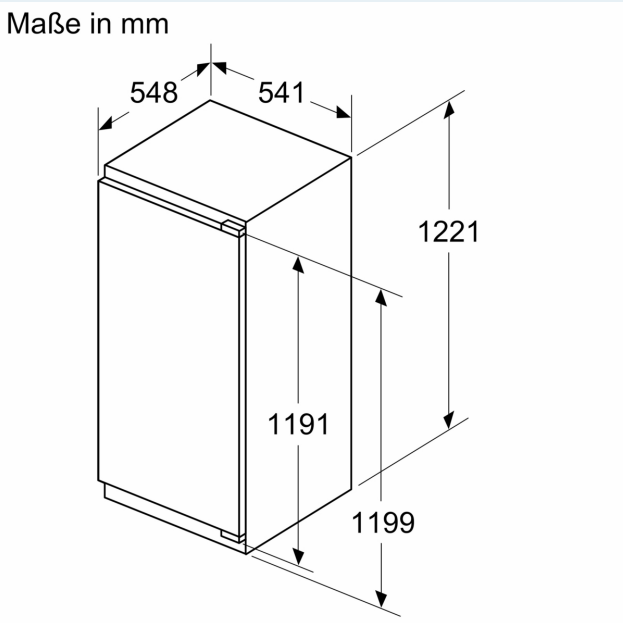

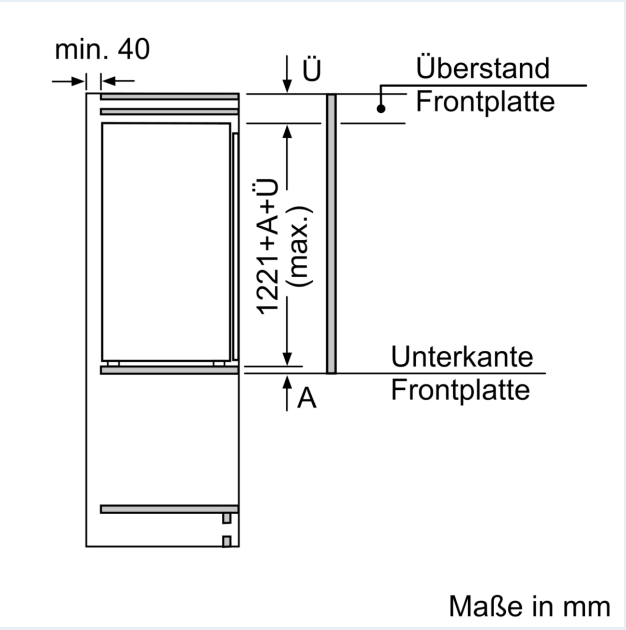

SIEMENS

Maßzeichnungen

Maße in mm

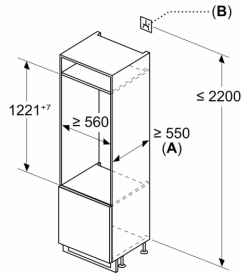

A: ≥ 560 mm (empfohlen)

B: Steckdose

Maße in mm
Empfehlung Spaltmaße für Flachscharnier

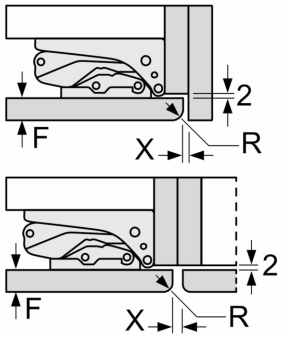

F	R	X
16-19	0-3	2,5
20	0-1	3
	2-3	2,5
21	0-1	3
	2-3	2,5
22	0	4
	1	3,5
	2-3	3

Die in der Tabelle empfohlenen Spaltmasse sind einzuhalten, um eine kollisionsfreie Öffnung der Gerätetüre zu gewährleisten und Beschädigungen am Küchenmöbel zu vermeiden.