iQ500, Einbau-Kühlschrank, 102.1 x 55.8 cm, Flachscharnier mit Softeinzug
KI31RSDD1







studioLine

Made in Germany

Einbaukühlschrank mit hellem LED-Licht, hyperFresh- und autoAirflow-Funktion für optimale Aufbewahrungsbedingungen.

- ✓ hyperFresh: die extragroße Schublade für Obst und Gemüse.
- ✓ Geräuschklasse A: Die leisesten Geräte auf dem Markt sind so leise wie raschelndes Laub.
- ✓ Elektronische Temperaturregelung: Intelligente, gradgenaue Präzision.
- ✓ autoAirflow: optimale Luftzirkulation und gleichmäßige Kühlung auf allen Ebenen für längere Frische.
- ✓ Türalarm: damit die Tür geschlossen und Kälte drinnen bleibt.

Ausstattung

Technische Daten

Energieeffizienzklasse[1]: ..... D
Durchschnittlicher Energieverbrauch in Kilowattstunden pro Jahr (kWh/a) (EU 2017/1369): ..... 77 kWh/Jahr
Summe der Volumen der Tiefkühlfächer: ..... 0 l
Summe der Volumen der Kaltlagerfächer und Kühlfächer: ..... 165 l
Geräuschwert: ..... 27 dB(A) re 1 pW
Geräusch-Effizienzklasse: ..... A
Bauform: ..... Einbau
Dekorrahmen/ - platte: ..... Möglich mit Zubehör
Höhe: ..... 1021 mm
Gerätebreite: ..... 558 mm
Gerätetiefe: ..... 548 mm
Nischenmaße für Installation (H x B x T): ..... 1025x560x550 mm
Nettogewicht: ..... 36.5 kg
Absicherung: ..... 10 A
Türanschlag: ..... Rechts wechselbar
Spannung: ..... 220-240 V
Frequenz: ..... 50 Hz
Länge Anschlusskabel: ..... 230 cm
Anzahl Verdichter: 1
Anzahl unabhängiger Kühlkreisläufe: 1
Innenlüfter: ..... Nein
Scharniere wechselbar: ..... Ja
Anzahl verstellbarer Ablagen-Kühlteil (Stck): 3
Flaschenregale: ..... Ja
EAN-Nummer: 4242003928905
Marke: ..... Siemens
Internationale Bestellbezeichnung: KI31RSDD1
Gerätetyp: ..... Kühlschrank
Gerätetyp: ..... Vollintegriert

4 242003 928905

Sonderzubehör

KF30ZAX0	Türfront mit Alu-Dekorrahmen
KSGGZM00	Butterdose

[1] auf einer Energieeffizienzklassen-Skala von A bis G

SIEMENS

iQ500, Einbau-Kühlschrank, 102.1 x 55.8 cm, Flachscharnier mit Softeinzug
KI31RSDD1

Ausstattung

Highlights
- Abmessungen des Gerätes: 1021x558x548 mm
- Energieeffizienzklasse[1]: D
- Summe der Volumen der Kaltlagerfächer und Kühlfächer: 165 l
- Geräuschwert: 27 dB(A) re 1 pW
- Frischesystem: hyperFresh
- Liste der Warnmeldungen: Offene Tür Kühlfach
- Nettogewicht: 36,5 kg

Allgemein
- Farbe: Nicht zutreffend
- Türanschlag: Rechts wechselbar
- Scharnierart: Flachscharnier mit Softeinzug
- Eis-/Wasserspender: Nicht zutreffend
- Bedienelemente:
- Energieeffizienzklasse[2]: D
- Durchschnittlicher Energieverbrauch in Kilowattstunden pro Jahr (kWh/a) (EU 2017/1369): 77 kWh/Jahr
- Summe der Volumen der Kaltlagerfächer und Kühlfächer: 165 l
- Summe der Volumen der Tiefkühlfächer: 0 l
- Geräuschwert: 27 dB(A) re 1 pW
- Geräusch-Effizienzklasse: A
- Klimaklasse (EU 2017/1369): Erweiterter gemäßigter Temperaturbereich, Gemäßigter Temperaturbereich, Subtropisch
- Spannung: 220-240 V

Größe und Gewicht
- Abmessungen des Gerätes: 1021x558x548 mm
- Abmessungen des verpackten Gerätes: 1090x620x640 mm
- Nischenhöhe minimal: 1025 mm
- Maximale Nischenhöhe: 1025 mm
- Nischenbreite minimal: 560 mm
- Nischenbreite maximal: 560 mm
- Nischentiefe: 550 mm
- Nettogewicht: 36,5 kg
- Bruttogewicht: 39,6 kg
- Länge Anschlusskabel: 230 cm

Spezifische Funktionen
- Frischesystem: hyperFresh
- Extrem leise
- Flex shelf
- superKühlen
- Art des Flaschenhalters: Flaschenablage, für 1 Flasche
- Art Display: LED
- Liste der Warnmeldungen: Offene Tür Kühlfach

Kühlteil
- Anzahl Ablageflächen Kühlteil: 4
- Anzahl verstellbarer Ablagen-Kühlteil (Stck): 3
- Anzahl Türabsteller - Kühlteil: 3
- Beleuchtung im Kühlteil: LED

Gefrierteil
- Sternekennzeichnung: Nein

Vernetzung

[1] auf einer Energieeffizienzklassen-Skala von A bis G
[2] auf einer Energieeffizienzklassen-Skala von A bis G

SIEMENS

iQ500, Einbau-Kühlschrank, 102.1 x 55.8 cm, Flachscharnier mit Softeinzug
KI31RSDD1

Maßzeichnungen

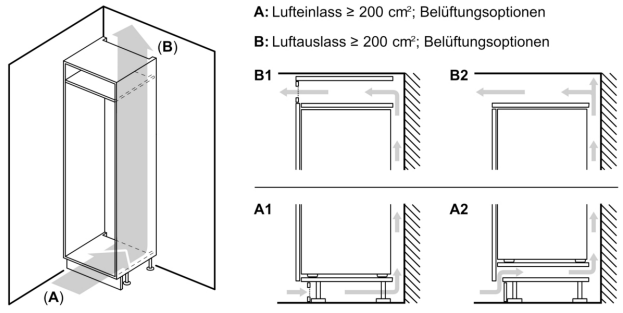

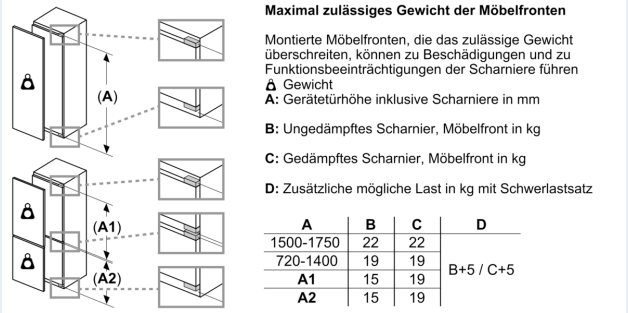

A	B	C	D
1500-1750	22	22	B+5 / C+5
720-1400	19	19	
A1	15	19	
A2	15	19	

Maße in mm

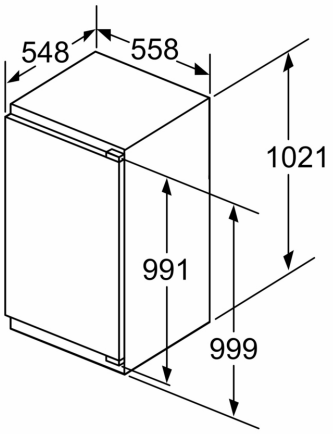

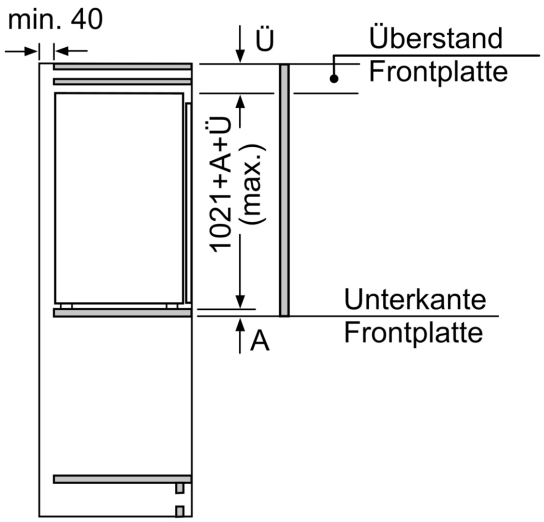

Maße in mm

SIEMENS

Maßzeichnungen

Maße in mm

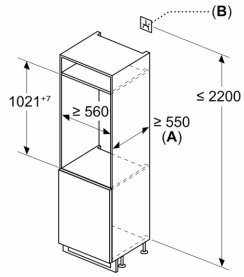

A: ≥ 560 mm (empfohlen)

B: Steckdose

Maße in mm
Empfehlung Spaltmaße für Flachscharnier

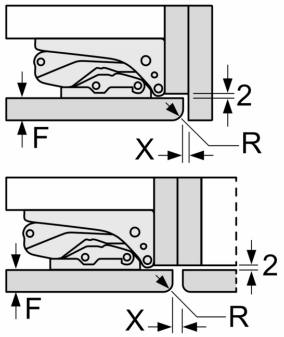

F	R	X
16-19	0-3	2,5
20	0-1	3
	2-3	2,5
21	0-1	3
	2-3	2,5
22	0	4
	1	3,5
	2-3	3

Die in der Tabelle empfohlenen Spaltmasse sind einzuhalten, um eine kollisionsfreie Öffnung der Gerätetüre zu gewährleisten und Beschädigungen am Küchenmöbel zu vermeiden.