N 70, EINBAU-KÜHLSCHRANK MIT GEFRIERFACH, 177.2 X 55.8 CM, FLACHSCHARNIER MIT SOFTEINZUG
KI2826DD0













Integriertes Zubehör

1 x Eiswürfelschale, 1 x Schwerlastsatz

Sonderzubehör

KSGG0MZ0 Butterdose

Dieser Einbaukühlschrank mit temperaturregulierbarem **** Gefrierfach, flexiblen Aufbewahrungsmöglichkeiten und sanft schließenden Türen hält die Lebensmittel dank der Fresh Safe 1 <0°C> Schubladen länger frisch.

- √ Fresh Safe 1 <0°C>: ideal zum Aufbewahren von Obst, Gemüse, Fisch und Fleisch.
- √ Flex Cooling: mit handlichen Türabstellern und flexiblen Einhängeschienen passt sich Ihr Kühlschrank perfekt an ihre ganz persönlichen Lebensgewohnheiten an.
- √ Flexibles Flaschengitter: Flaschenhalter und Abstellfläche in einem.
- √ Tür Alarm: bei geöffneter Tür ertönt ein Warnsignal.
- √ Soft Close: sanftes und leises Schließen. Ab einem Winkel von 20° schließt die Tür sanft von selbst.

Ausstattung

Technische Daten

Energieeffizienzklasse[1]: ..... D
Durchschnittlicher Energieverbrauch in Kilowattstunden pro Jahr (kWh/a) (EU 2017/1369): .....142 kWh/Jahr
Summe der Volumen der Tiefkühlfächer: ..... 34 l
Summe der Volumen der Kaltlagerfächer und Kühlfächer: .....246 l
Geräuschwert: ..... 34 dB(A) re 1 pW
Geräusch-Effizienzklasse: ..... B
Bauform: .....Einbau
Dekorrahmen/ - platte: .....Nicht möglich
Höhe: ..... 1772 mm
Breite: .....558 mm
Gerätetiefe: ..... 548 mm
Nischenmaße für Installation (H x B x T): .....1775x560x550 mm
Nettogewicht: ..... 58.4 kg
Absicherung: ..... 10 A
Türanschlag: ..... Rechts wechselbar
Spannung: ..... 220-240 V
Frequenz: ..... 50 Hz
Länge Anschlusskabel: ..... 230 cm
Anzahl Verdichter: 1
Anzahl unabhängiger Kühlkreisläufe: 1
Innenlüfter: .....Ja
Scharniere wechselbar: .....Ja
Anzahl verstellbarer Ablagen-Kühlteil (Stck): 3
Flaschenregale: ..... Nein
EAN-Nummer: 4242004272038
Marke: .....Neff
Internationale Bestellbezeichnung: KI2826DD0
Produktkategorie: ..... Kühlschrank
Gerätetyp: ..... Vollintegriert
Integriertes Zubehör: .....1 x Eiswürfelschale, 1 x Schwerlastsatz

4 242004 272038

[1] auf einer Energieeffizienzklassen-Skala von A bis G

N 70, EINBAU-KÜHLSCHRANK MIT GEFRIERFACH, 177.2 X 55.8 CM, FLACHSCHARNIER MIT SOFTEINZUG
KI2826DD0

Ausstattung

Highlights
- Abmessungen des Gerätes: 1772x558x548 mm
- Energieeffizienzklasse[1]: D
- Summe der Volumen der Kaltlagerfächer und Kühlfächer: 246 l
- Geräuschwert: 34 dB(A) re 1 pW
- Frischesystem: Fresh Safe
- Integriertes Gefrierfach
- Liste der Warnmeldungen: Offene Tür Kühlfach
- Nettogewicht: 58,4 kg

Allgemein
- Farbe: Nicht zutreffend
- Türanschlag: Rechts wechselbar
- Scharnierart: Flachscharnier mit Softeinzug
- Eis-/Wasserspender: Nicht zutreffend
- Bedienelemente:
- Energieeffizienzklasse[2]: D
- Durchschnittlicher Energieverbrauch in Kilowattstunden pro Jahr (kWh/a) (EU 2017/1369): 142 kWh/Jahr
- Summe der Volumen der Kaltlagerfächer und Kühlfächer: 246 l
- Summe der Volumen der Tiefkühlfächer: 34 l
- Geräuschwert: 34 dB(A) re 1 pW
- Geräusch-Effizienzklasse: B
- Klimaklasse (EU 2017/1369): Erweiterter gemäßigter Temperaturbereich, Gemäßigter Temperaturbereich, Subtropisch
- Spannung: 220-240 V
- Integriertes Zubehör: 1 x Eiswürfelschale, 1 x Schwerlastsatz

Größe und Gewicht
- Abmessungen des Gerätes: 1772x558x548 mm
- Abmessungen des verpackten Gerätes: 1840x610x640 mm
- Nischenhöhe minimal: 1775 mm
- Nischenhöhe maximal: 1775 mm
- Nischenbreite minimal: 560 mm
- Nischenbreite maximal: 560 mm
- Nischentiefe: 550 mm
- Nettogewicht: 58,4 kg
- Bruttogewicht: 62,9 kg
- Länge Anschlusskabel: 230 cm

Spezifische Funktionen
- Frischesystem: Fresh Safe
- Extrem leise
- Super Cooling
- Art des Flaschenhalters: Flexibles Flaschengitter
- Art Display: LED
- Liste der Warnmeldungen: Offene Tür Kühlfach

Kühlteil
- Anzahl Ablageflächen Kühlteil: 3
- Anzahl verstellbarer Ablagen-Kühlteil (Stck): 3
- Anzahl Türabsteller - Kühlteil: 8
- Beleuchtung im Kühlteil: LED

Gefrierteil
- Sternekennzeichnung: 4
- Lagerung bei Stromausfall (h): 18 h

Vernetzung

[1] auf einer Energieeffizienzklassen-Skala von A bis G
[2] auf einer Energieeffizienzklassen-Skala von A bis G

N 70, EINBAU-KÜHLSCHRANK MIT GEFRIERFACH, 177.2 X 55.8 CM, FLACHSCHARNIER MIT SOFTEINZUG
KI2826DD0

Maßzeichnungen

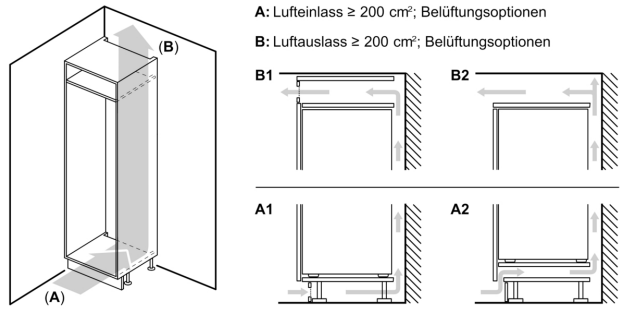

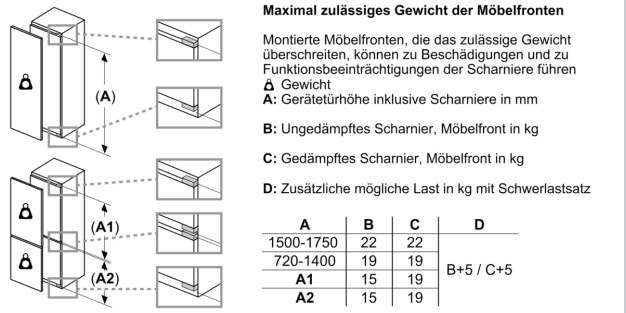

A	B	C	D
1500-1750	22	22	B+5 / C+5
720-1400	19	19	
A1	15	19	
A2	15	19	

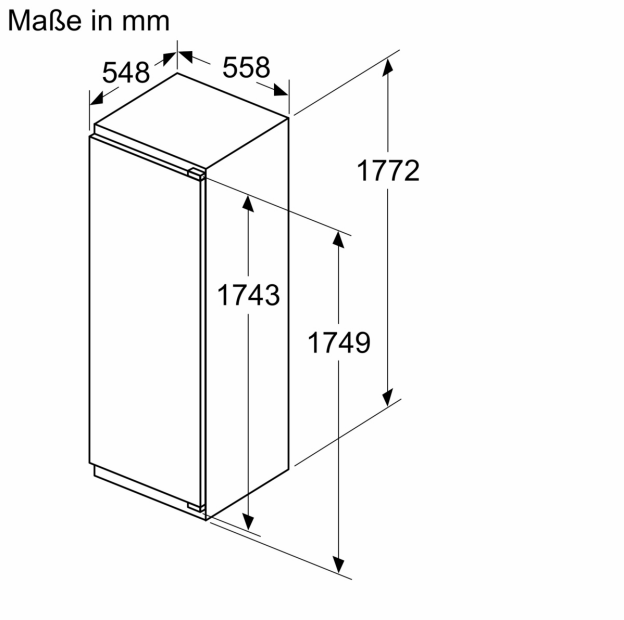

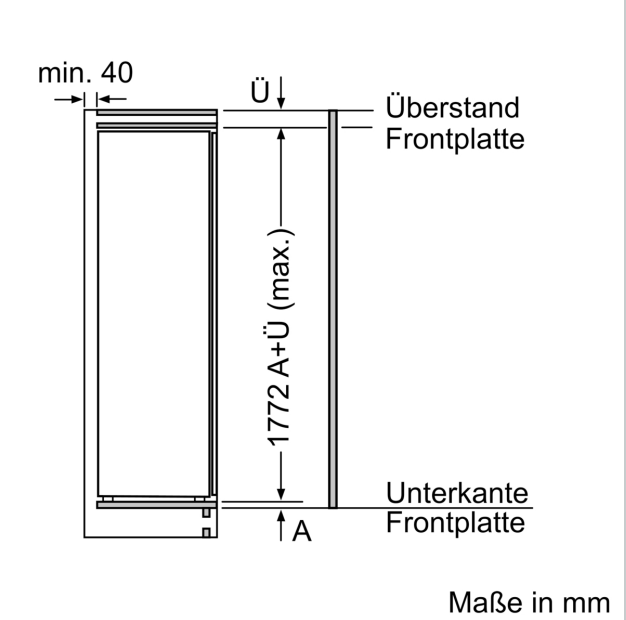

Maßzeichnungen

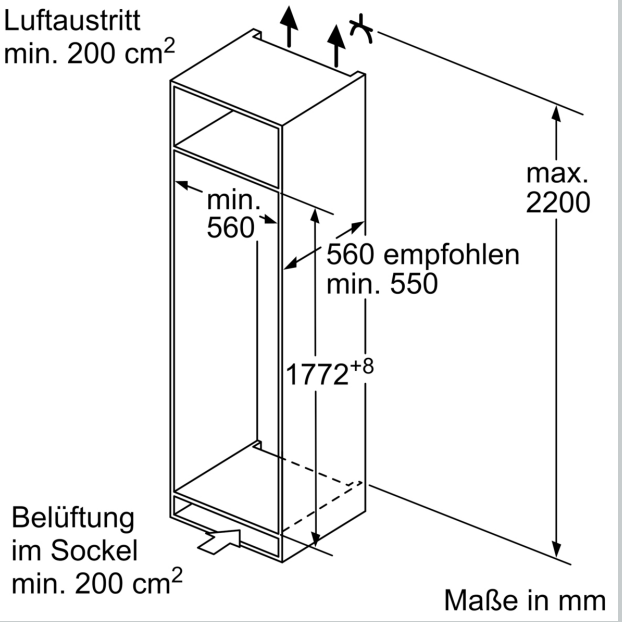

Maße in mm
Empfehlung Spaltmaße für Flachscharnier

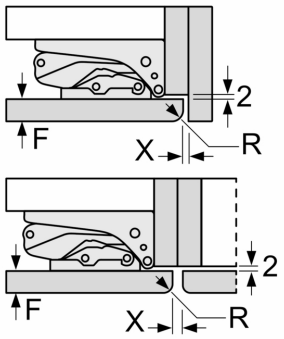

F	R	X
16-19	0-3	2,5
20	0-1	3
	2-3	2,5
21	0-1	3
	2-3	2,5
22	0	4
	1	3,5
	2-3	3

Die in der Tabelle empfohlenen Spaltmasse sind einzuhalten, um eine kollisionsfreie Öffnung der Gerätetüre zu gewährleisten und Beschädigungen am Küchenmöbel zu vermeiden.