N 30, KÜHLSCHRANK, 87.4 X 54.1 CM, SCHLEPPSCHARNIER
KI1211SE0

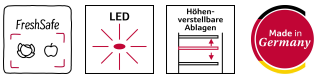

Sonderzubehör

KS6B0RZ0	Flaschenablage
KSGG0MZ0	Butterdose

Dieser Einbaukühlschrank hält die Lebensmittel dank der idealen Luftzirkulation Eco Air Flow so frisch wie möglich.

- √ Fresh Safe: Schublade für flexible Lagermöglichkeiten von Obst und Gemüse.
- √ Cool Air Flow: konstante Luftzirkulation für optimale Temperaturen und gleichmäßges Kühlen.
- √ Tür Alarm: bei geöffneter Tür ertönt ein Warnsignal.
- √ LED-Beleuchtung: angenehm helles Licht im gesamten Kühlschrank mit langlebigen LEDs.
- √ Höhenverstellbare Böden: flexible Glasböden schaffen den Platz, den Sie für inspirierende Gerichte in Ihrem Kühlschrank benötigen.

Ausstattung

Technische Daten

Energieeffizienzklasse[1]: ..... E
Durchschnittlicher Energieverbrauch in Kilowattstunden pro Jahr (kWh/a) (EU 2017/1369): ..... 92 kWh/Jahr
Summe der Volumen der Tiefkühlfächer: ..... 0 l
Summe der Volumen der Kaltlagerfächer und Kühlfächer: ..... 136 l
Geräuschwert: ..... 35 dB(A) re 1 pW
Geräusch-Effizienzklasse: ..... B
Bauform: ..... Einbau
Dekorrahmen/ - platte: ..... Nicht möglich
Höhe: ..... 874 mm
Breite: ..... 541 mm
Gerätetiefe: ..... 548 mm
Nischenmaße für Installation (H x B x T): ..... 880x560x550 mm
Nettogewicht: ..... 29.3 kg
Absicherung: ..... 10 A
Türanschlag: ..... Rechts wechselbar
Spannung: ..... 220-240 V
Frequenz: ..... 50 Hz
Länge Anschlusskabel: ..... 230 cm
Anzahl Verdichter: 1
Anzahl unabhängiger Kühlkreisläufe: 1
Innenlüfter: ..... Nein
Scharniere wechselbar: ..... Ja
Anzahl verstellbarer Ablagen-Kühlteil (Stck): 2
Flaschenregale: ..... Nein
EAN-Nummer: 4242004264446
Marke: ..... Neff
Internationale Bestellbezeichnung: KI1211SE0
Produktkategorie: ..... Kühlschrank
Gerätetyp: ..... Vollintegriert

4 242004 264446

[1] auf einer Energieeffizienzklassen-Skala von A bis G

N 30, KÜHLSCHRANK, 87.4 X 54.1 CM, SCHLEPPSCHARNIER
KI1211SE0

Ausstattung

Highlights
- Abmessungen des Gerätes: 874x541x548 mm
- Energieeffizienzklasse[1]: E
- Summe der Volumen der Kaltlagerfächer und Kühlfächer: 136 l
- Geräuschwert: 35 dB(A) re 1 pW
- Liste der Warnmeldungen: Offene Tür Kühlfach
- Nettogewicht: 29,3 kg

Allgemein
- Farbe: Nicht zutreffend
- Türanschlag: Rechts wechselbar
- Scharnierart: Schleppscharnier
- Eis-/Wasserspender: Nicht zutreffend
- Bedienelemente:
- Energieeffizienzklasse[2]: E
- Durchschnittlicher Energieverbrauch in Kilowattstunden pro Jahr (kWh/a) (EU 2017/1369): 92 kWh/Jahr
- Summe der Volumen der Kaltlagerfächer und Kühlfächer: 136 l
- Summe der Volumen der Tiefkühlfächer: 0 l
- Geräuschwert: 35 dB(A) re 1 pW
- Geräusch-Effizienzklasse: B
- Klimaklasse (EU 2017/1369): Erweiterter gemäßigter Temperaturbereich, Gemäßigter Temperaturbereich, Subtropisch
- Spannung: 220-240 V

Größe und Gewicht
- Abmessungen des Gerätes: 874x541x548 mm
- Abmessungen des verpackten Gerätes: 950x620x640 mm
- Nischenhöhe minimal: 880 mm
- Nischenhöhe maximal: 880 mm
- Nischenbreite minimal: 560 mm
- Nischenbreite maximal: 560 mm
- Nischentiefe: 550 mm
- Nettogewicht: 29,3 kg
- Bruttogewicht: 32,0 kg
- Länge Anschlusskabel: 230 cm

Spezifische Funktionen
- Extrem leise
- Super Cooling
- Art Display: LED
- Liste der Warnmeldungen: Offene Tür Kühlfach

Kühlteil
- Anzahl Ablageflächen Kühlteil: 3
- Anzahl verstellbarer Ablagen-Kühlteil (Stck): 2
- Anzahl Türabsteller - Kühlteil: 2
- Beleuchtung im Kühlteil: LED

Gefrierteil
- Sternekennzeichnung: Nein

Vernetzung

[1] auf einer Energieeffizienzklassen-Skala von A bis G
[2] auf einer Energieeffizienzklassen-Skala von A bis G

N 30, KÜHLSCHRANK, 87.4 X 54.1 CM,
SCHLEPPSCHARNIER
KI1211SE0
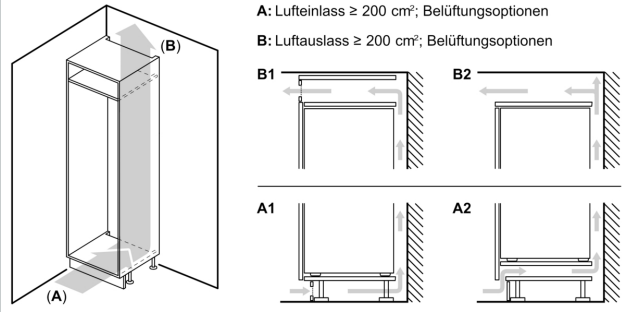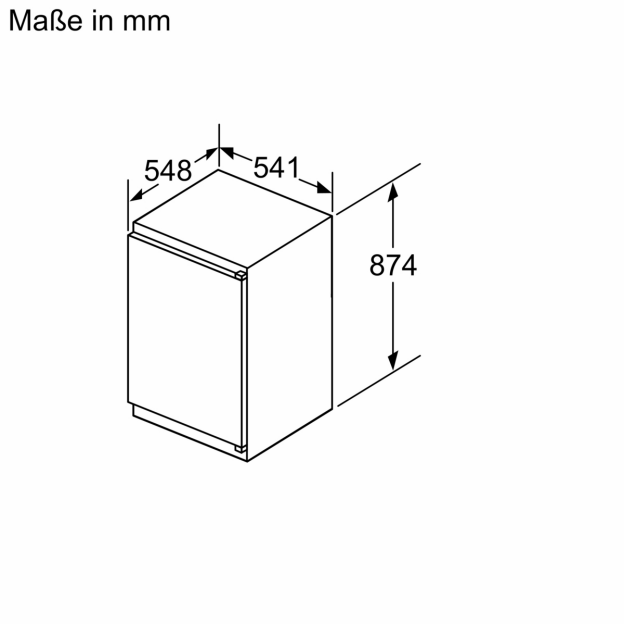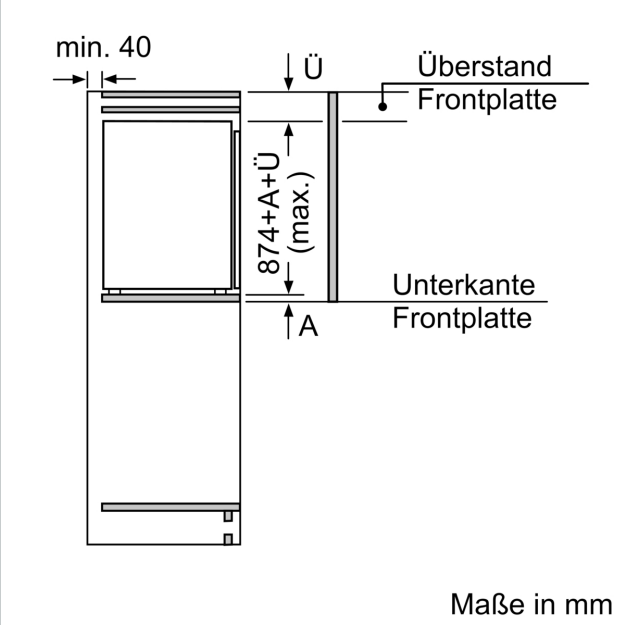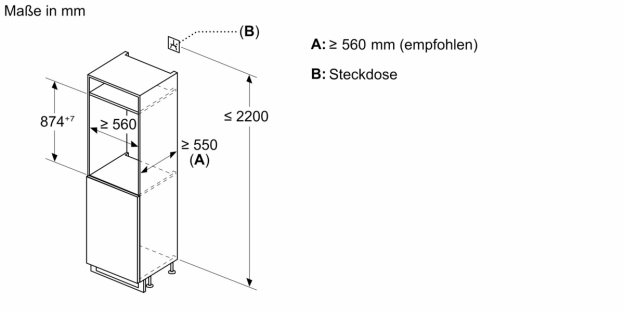
Maßzeichnungen