Serie 6, Kühl-Gefrier-Kombination, mehrtürig, 183 x 90.5 cm, Gebürsteter schwarzer Stahl AntiFingerprint, Total No Frost KFI96AXEA







Die French Door Kühl-Gefrierkombination: Tritt ein in eine XXL-Welt der Frische mit VitaFresh <0°C> XXL. Verabschiede dich von Abtau-Kopfschmerzen und freue dich auf einen enormen Vorrat an gekühltem Wasser und Eis auf Knopfdruck.

- **Eis- und Wasserspender mit Tank**: Eiswürfel, Crushed Ice und gekühltes Wasser – immer, wenn du willst.
- **XXL Kapazität**: Extra Platz für deine frischen Lebensmittel.
- **VitaFresh XXL <0 °C>**: hält Lebensmittel in extra großen, luft- und temperaturkontrollierten Schubladen länger frisch.
- **Total No Frost**: Du musst nie wieder deinen Gefrierschrank abtauen und es gibt keine Wassertröpfchen an der Rückwand des Kühlschranks.
- **Metallrückwand mit Multi Airflow**: für gleichmäßige Kühlung und langanhaltende Frische.

Technische Daten

Energieeffizienzklasse[1]:	E
Durchschnittlicher Energieverbrauch in Kilowattstunden pro Jahr (kWh/a):	327 kWh/Jahr
Volumen des Gefrierbereichs:	199 l
Volumen des Kühlbereichs:	375 l
Geräuschwert:	39 dB(A) re 1 pW
Geräusch-Effizienzklasse:	C
Bauform:	Freistehend
Dekorrahmen/ - platte:	Nicht möglich
Höhe:	1830 mm
Gerätebreite:	905 mm
Gerätetiefe:	731 mm
Nischenmaße für Installation (H x B x T):	GENERAL.N_A mm
Nettogewicht:	139.1 kg
EAN-Nummer:	4242005377848
Absicherung:	10 A
Türanschlag:	Links und rechts
Spannung:	220-240 V
Frequenz:	50-60 Hz
Länge Anschlusskabel:	240 cm
Anzahl Verdichter:	1
Anzahl unabhängiger Kühlkreisläufe:	1
Innenlüfter:	Ja
Scharniere wechselbar:	Nein
Anzahl höhenverstellbarer Ablagen im Kühlbereich:	4
Flaschenregale:	Ja
Frostfree System:	Kühlschrank und Gefriergerät
Gerätetyp:	Freistehend

4 242005 377848

[1] auf einer Energieeffizienzklassen-Skala von A bis G

Serie 6, Kühl-Gefrier-Kombination, mehrtürig, 183 x 90.5 cm, Gebürsteter schwarzer Stahl AntiFingerprint, Total No Frost KFI96AXEA

Die French Door Kühl-Gefrierkombination: Tritt ein in eine XXL-Welt der Frische mit VitaFresh <0°C> XXL. Verabschiede dich von Abtau-Kopfschmerzen und freue dich auf einen enormen Vorrat an gekühltem Wasser und Eis auf Knopfdruck.

Highlights
- Abmessungen des Gerätes (H x B x T): 1830x905x731 mm
- Energieeffizienzklasse[1]: E
- Nie wieder abtauen
- Volumen des Kühlbereichs: 375 l
- Volumen des Gefrierbereichs: 199 l
- Geräuschwert: 39 dB(A) re 1 pW
- Frischesystem: VitaFresh
- Liste der Warnmeldungen: Offene Tür Gefrierfach, Offene Tür Kühlfach, Temperaturanstieg

Allgemein
- Farbe: Dark inox
- Türanschlag: Links und rechts
- Scharnierart: Flachscharnier
- Griffdesign: Integrierter Griff horizontal und vertikal
- Automatisches Abtauen: Total No Frost
- Eis-/Wasserspender: Crushed Eis, Eiswürfel, Wasser
- Wasserzuführung: Wassertank
- Bedienelemente: ,
- Gesamtvolumen des Produkts (EU 2017/1369): 574 l
- Energieeffizienzklasse[2]: E
- Durchschnittlicher Energieverbrauch in Kilowattstunden pro Jahr (kWh/a): 327 kWh/Jahr
- Volumen des Kühlbereichs: 375 l
- Volumen des Gefrierbereichs: 199 l
- Geräuschwert: 39 dB(A) re 1 pW
- Geräusch-Effizienzklasse: C
- Klimaklasse (EU 2017/1369): Erweiterter gemäßigter Temperaturbereich, Gemäßigter Temperaturbereich, Subtropisch, Tropisch
- Spannung: 220-240 V

Größe und Gewicht
- Abmessungen des Gerätes (H x B x T): 1830x905x731 mm
- Abmessungen des verpackten Gerätes: 1905x998x768 mm
- Nettogewicht: 139,1 kg
- Bruttogewicht: 150,0 kg
- Länge Anschlusskabel: 240 cm

Spezifische Funktionen
- Frischesystem: VitaFresh
- Flex Interior
- Art des Flaschenhalters: Mehrzweckablage
- Liste der Warnmeldungen: Offene Tür Gefrierfach, Offene Tür Kühlfach, Temperaturanstieg
- Total No Frost
- Art Display: 7-Segment-Anzeige
- Big Box
- Super Kühlen
- Super Gefrieren

Kühlteil
- Anzahl Ablageflächen Kühlteil: 5
- Anzahl höhenverstellbarer Ablagen im Kühlbereich: 4
- Anzahl Türabsteller - Kühlteil: 4
- Beleuchtung im Kühlteil: LED

Gefrierteil
- Sternekennzeichnung: 4
- Lagerung bei Stromausfall (h): 11 h
- Anzahl Gefrierschubladen (Stck): 6
- Anzahl Gefrierfächer mit Klappen (Stck): 0
- Premium LED Beleuchtung

Vernetzung
- Vernetzte Hausgeräte mit Home Connect[3], [4]
- Home Connect Features: Remote Diagnostics, Remote Monitoring und Control

[1] auf einer Energieeffizienzklassen-Skala von A bis G

[2] auf einer Energieeffizienzklassen-Skala von A bis G

[3] Wir stellen von Zeit zu Zeit funktionserhaltende Aktualisierungen (insbesondere Sicherheitsaktualisierungen) für vernetzte Hausgeräte bereit. Solche Updates sind von Smartphones bekannt. Um über die Verfügbarkeit eines solchen Updates für ein Home Connect-fähiges Gerät informiert zu werden, kann wie folgt vorgegangen werden: Home Connect App herunterladen. Gerät in der App registrieren und verbinden. In der Home Connect App stehen dann weitere Informationen bereit.

[4] Einige der gezeigten Funktionen können nur genutzt werden, wenn das Gerät über das Internet mit einem Home Connect Account und einem Single-Key-ID-Account verbunden ist. Home Connect ist ein Service der Home Connect GmbH. Mehr Informationen zu Home Connect unter www.home-connect.com.

Serie 6, Kühl-Gefrier-Kombination, mehrtürig, 183 x 90.5 cm, Gebürsteter schwarzer Stahl AntiFingerprint, Total No Frost
KFI96AXEA

Maße in mm

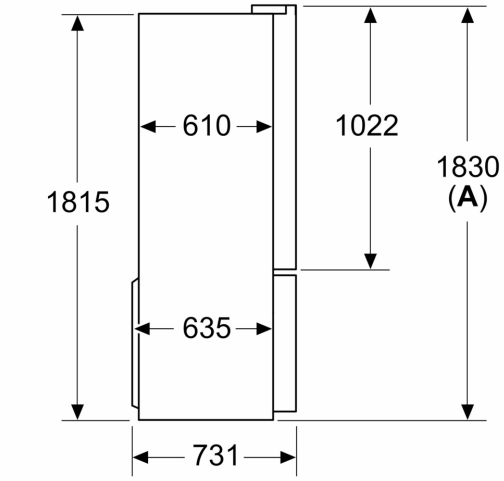

A: Front ist von 1830–1847 mm, bei voll ausgezogenen vorderen Nivellierfüßen, verstellbar

Maße in mm

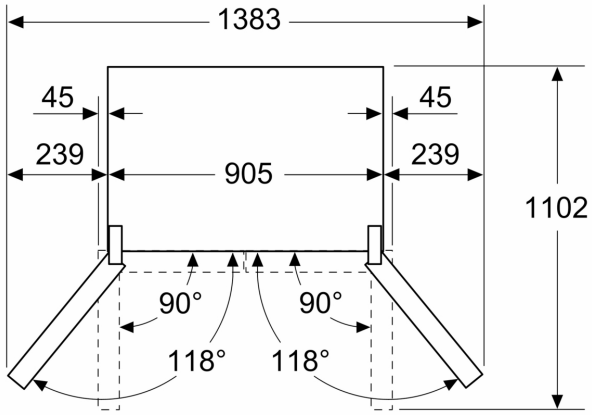

Maße in mm

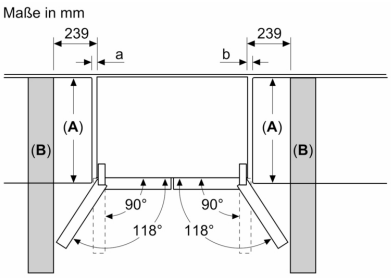

A	a	b
≤ 600	0	0
600 < A ≤ 650	45	45
650 < A ≤ 700	60	60
> 700	239	239

A: Möbel- oder Arbeitsplattentiefe

B: Wand
Schubladen ausziehbar und herausnehmbar bei 90° geöffneter Tür

Maße in mm

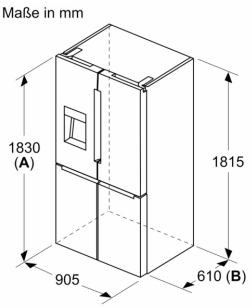

A: Front ist von 1830–1847 mm, bei voll ausgezogenen vorderen Nivellierfüßen, verstellbar
B: 25 mm für feste Abstandshalter auf der Rückseite hinzufügen