SIEMENS

iQ500, Amerikanischer Side by Side, 178.7 x 90.8 cm, Gebürsteter Stahl AntiFingerprint, Total noFrost
KA93GAIEP

Die Side-by-side-Kühl-Gefrier-Kombination mit Total noFrost-Technik, um nie wieder abzutauen sowie Eis- und Wasserspender und spezielles Barfach.

- ✓ Extragroßes Lagervolumen: mehr Platz für deine Einkäufe.
- ✓ Gebürsteter Stahl mit antiFingerprint: weniger Putzaufwand für deine Türen aus gebürstetem Stahl.
- ✓ Eis- und Wasserspender mit Wasseranschluss: Erfrischung leicht gemacht.
- ✓ Barfach: dein Mini-Kühlschrank im Kühlschrank.
- ✓ Total noFrost: nie wieder abtauen und keine Wassertropfen mehr an der Rückwand des Kühlschranks.

Ausstattung

Technische Daten

Energieeffizienzklasse[1]: ..... E
Durchschnittlicher Energieverbrauch in Kilowattstunden pro Jahr (kWh/a) (EU 2017/1369): ..... 323 kWh/Jahr
Summe der Volumen der Tiefkühlfächer: ..... 191 l
Summe der Volumen der Kaltlagerfächer und Kühlfächer: ..... 369 l
Geräuschwert: ..... 42 dB(A) re 1pW
Geräusch-Effizienzklasse: ..... D
Bauform: ..... Freistehend
Dekorrahmen/ - platte: ..... Nicht möglich
Höhe: ..... 1787 mm
Gerätebreite: ..... 908 mm
Gerätetiefe: ..... 707 mm
Nettogewicht: ..... 120.2 kg
Anschlusswert: ..... 240 W
Absicherung: ..... 10 A
Türöffnung: ..... Links und rechts
Spannung: ..... 220-240 V
Frequenz: ..... 50 Hz
Länge Anschlusskabel: ..... 170.0 cm
Anzahl Verdichter: 1
Anzahl unabhängiger Kühlkreisläufe: 1
Innenlüfter: ..... Nein
Scharniere wechselbar: ..... Nein
Anzahl verstellbarer Ablagen-Kühlteil (Stck): 0
Flaschenregale: ..... Ja
EAN-Nummer: 4242003867013
Marke: ..... Siemens
Internationale Bestellbezeichnung: KA93GAIEP
Frostfree System: ..... Kühlschrank und Gefriergerät
Gerätetyp: ..... Freistehend
Integriertes Zubehör: ..... 1 x Anschlussschlauch, 1 x Eierablage

4 242003 867013

[1] auf einer Energieeffizienzklassen-Skala von A bis G

SIEMENS

iQ500, Amerikanischer Side by Side, 178.7 x 90.8 cm, Gebürsteter Stahl AntiFingerprint, Total noFrost KA93GAIEP

Ausstattung

- Total noFrost - nie wieder abtauen und keine Wassertropfen mehr an der Rückwand des Kühlschranks, Solo-Kühlschränke side-by-side
- Gebürsteter Stahl antiFingerprint

Leistung und Verbrauch

- Energieeffizienzklasse: E
- Energieverbrauch / Jahr: 323 kWh/a
- Geräuscheffizienzklasse / Geräusch-Wert: D / 42 dB
- Nutzinhalt gesamt: 560 l

Design

- Vertikaler Stangengriff
- LED Beleuchtung

Komfort und Sicherheit

- Total noFrost: nie wieder abtauen und keine Wassertropfen mehr an der Rückwand des Kühlschranks
- Super-Taste: superKühlen
- superGefrieren
- Digitalanzeige außen - alles im Blick und perfekt unter Kontrolle!
- Elektronische Temperaturregelung digital ablesbar
- Getrennte Temperaturregelung für Kühl- und Gefrierraum
- Optische und akustische Warneinrichtung bei geöffneter Tür

Eis und Wasser

- Automatischer Eiswürfelbereiter
- Crushed Eis, Eiswürfel oder kaltes Trinkwasser bei Betätigung der Spendertaste mit LED Beleuchtung
- Wasserfilter entnehmbar
- Länge Zulaufschlauch: 300 cm

Kühlteil

- Nutzinhalt Kühlfächer: 369 l
- Multi-Airflow-System
- 5 Abstellflächen aus Sicherheitsglas
- 3 Flaschenabsteller

Frischhaltesystem

- 2 Fresh Boxen auf Rollen

Gefrierteil

- Nutzinhalt Tiefkühlfächer: 191 l
- Gefriervermögen in 24 Std.: 12 kg
- 2 transparente Gefriergut-Schubladen
- 3 Türabsteller im Gefrierraum

Technische Informationen

- Klimaklasse: SN-T
- Gerät auf 4 Rollen, justierbar

Maße

- Gerätemaße (H x B x T): 178.7 cm x 90.8 cm x 70.7 cm
- 220 - 240 V

Zubehör

- 1 x Anschlussschlauch, 1 x Eierablage

SONDERZUBEHÖR

Länderspezifische Optionen

- Auf Basis der Ergebnisse der Normprüfung über 24 Std. Tatsächlicher Verbrauch abhängig von Nutzung/Standort des Geräts.

Umwelt und Sicherheit

Montage

Sonderzubehör

SIEMENS

iQ500, Amerikanischer Side by Side, 178.7 x 90.8 cm, Gebürsteter Stahl AntiFingerprint, Total noFrost
KA93GAIEP

Maßzeichnungen

Maße in mm

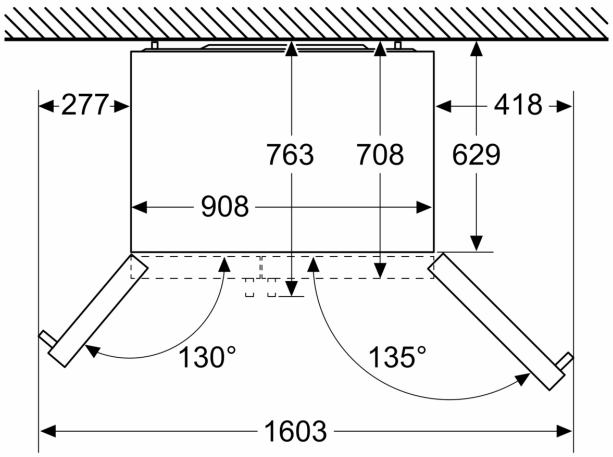

Maße in mm

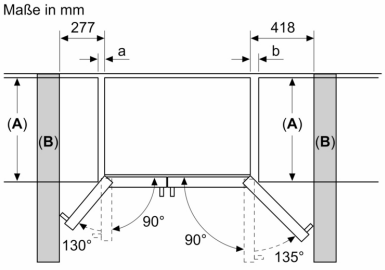

A	a	b
≤ 600	50	50
600 < A ≤ 650	50	50
650 < A ≤ 700	53	96
> 700	277	418

A: Möbel- oder Arbeitsplattentiefe

B: Wand
Schubladen ausziehbar bei 90° geöffneter Tür

Schubladen herausnehmbar bei vollständig geöffneter Tür

Maße in mm

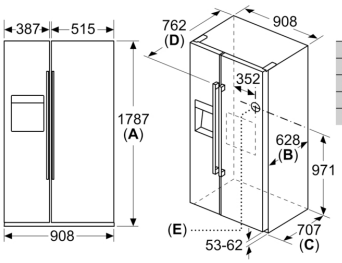

	Spezifikationen
A	Vorderseite ist einstellbar von 1783 bis 1792
B	Schranktiefe
C	Tiefe einschließlich Tür, ohne Griff
D	Tiefe einschließlich Tür, mit Griff
E	Wasseranschluss an das Gerät