Serie 6, Einbau-Backofen mit Dampfunterstützung, 60 x 60 cm, Schwarz
HRG578CB7













Integriertes Zubehör

1 x Kombirost, 1 x Universalpfanne, 1 x Air Fry & Grillblech

Sonderzubehör

HEZ327000 Backstein, HEZ32WA00 Kabelloses Speisenthermometer, HEZ530000 2 Universalpfannen, schmales Format, HEZ531010 Backblech, Keramik antihaft beschichtet, HEZ532010 Universalpfanne, Keramik antihaft, HEZ538000 1-fach Teleskopauszug, ebenenunabhängig, HEZ617000 Pizzaform, emailliert, HEZ629070 Air Fry & Grillblech, HEZ631070 Backblech, emailliert, HEZ632070 Universalpfanne, emailliert, HEZ633001 Deckel für Profipfanne, emailliert, HEZ633070 Profi-Pfanne mit Rost, emailliert, HEZ634000 Kombirost, HEZ636000 Glaspfanne, HEZ638000 Teleskopüberauszug, ebenenunabhängig, HEZ660060 Fachbodenverblendung, HEZ664000 Kombirost (Edelstahl), HEZ915003 Glasbräter 5,4 l, HEZG0AS00 Anschlusskabel 3m

Perfekte Ergebnisse: Pyrolytische Selbstreinigung, PerfectRoast und Dampfstöße.

- **AirFry über die Home Connect App**: Gemüse und Pommes mit wenig Öl frittieren.
- **Bratenthermometer**: Misst die optimale Kerntemperatur des Bratens.
- **Weiße LCD-Display-Steuerung**: Einfach zu bedienen durch direkten Zugriff auf Zusatzfunktionen, Temperaturempfehlung und Temperaturanzeige.
- **Home Connect mit Fernbedienung und Überwachung**: Entdecke das volle Potenzial deines smarten Backofens.
- **AutoPilot 30**: Jedes Gericht gelingt perfekt durch 30 voreingestellte Automatikprogramme.

Technische Daten

Bauform: ..... Einbau
Integriertes Reinigungssystem: ..... Pyrolytisch
Nischenmaße für Installation (H x B x T): ....585-595 x 560-568 x 550 mm
Abmessungen des Gerätes (H x B x T): ..... 595x594x548 mm
Abmessungen des verpackten Gerätes: .....670x660x690 mm
Material der Blende: ..... Glas
Material der Tür: ..... Glas
Nettogewicht: .....38.2 kg
Nettovolumen - Backrohr 1: ..... 71 l
Beheizungsarten: .Regenerieren, Auftauen, Großflächengrill, Heißluft sanft, Heißluft, Ober-/Unterhitze, Pizzastufe, Sanftgaren, Umluftgrill
Länge Anschlusskabel: ..... 120 cm
EAN-Nummer: 4242005465804
Anzahl der Innenräume (2010/30/EC): 1
Energieeffizienzklasse: ..... A+
Energieverbrauch pro Ober-/Unterhitze Zyklus (2010/30/EC): ....0.94 kWh/Zyklus
Energieverbrauch pro Heißluft-Zyklus (2010/30/EC): 0.69 kWh/Zyklus
Energieeffizienzindex (2010/30/EC): .....81.2 %
Anschlusswert: .....3600 W
Absicherung: ..... 16 A
Spannung: ..... 220-240 V
Frequenz: ..... 50; 60 Hz
Steckerart: .....Schuko-/Gardy mit Erdung
Integriertes Zubehör: .1 x Kombirost, 1 x Universalpfanne, 1 x Air Fry & Grillblech

4 242005 465804

Serie 6, Einbau-Backofen mit Dampfunterstützung, 60 x 60 cm, Schwarz
HRG578CB7

Perfekte Ergebnisse: Pyrolytische Selbstreinigung, PerfectRoast und Dampfstöße.

Backofentyp und Heizart
- Backofen mit 12Beheizungsarten:
- 3D Heißluft, Ober-/Unterhitze, Umluftgrill, Großflächengrill, Pizzastufe, Sanftgaren, Auftauen, Heißluft Sanft, Regenerieren mit Dampfzugabe
- Beheizungsarten kombinierbar mit Dampfstoß: 3D Heißluft, Umluftgrill + Dampf, Ober-/Unterhitze + Dampf
- Zusätzliche Heizarten über die Home Connect App: Air Fry, Unterhitze, Ruhen lassen, Vorwärmen
- Temperaturregelung von 30 °C - 275 °C
- Garraumvolumen: 71 l

Zubehörträger / Auszugssystem:
- Einschubebenen: 5
- Auszug nachrüstbar

Design
- Drehwähler, Runde Bedienknebel, Versenkknebel
- Garraum: Email anthrazit

Reinigung
- Selbstreinigungs-Technik (Pyrolyse)
- Vollglas-Innentür

Komfort
- Bedienung mit LCD-Display
- Elektronik-Uhr
- Optische Aufheizkontrolle
- Temperaturvorschlag
- Autostart
- Bratenthermometer
- AutoPilot
- AutoPilot 30 Programme
- Zusatzfunktionen:
- Entkalkungsprogramm
- Klapptür, Klapptür mit Soft Close und Soft Open, Soft Close
- Backofengriff aus Aluminium
- Klapptür mit Soft Close und Soft Open: Sanftes Öffnen und Schließen der Backofentür.
- AutoPilot: Mit den Automatikprogrammen gelingt die Zubereitung immer. Einfach Gericht auswählen und Gewicht einstellen.
- Bratenthermometer: Misst die Kerntemperatur und schaltet die Heizart ab bei Erreichen.
- Schnellaufheizung: Schnell zur Zieltemperatur ohne höheren Energieverbrauch
- Backofenbeleuchtung abschaltbar, Halogen-Innenbeleuchtung
- Dampfintensität(en): stark, leicht
- Leeranzeige Wassertank
- Externe Dampferzeugung
- Kühlgebläse
- Home Connect

Zubehör
- Air Fry- & Grillblech
- Kombirost
- großflächige Universalpfanne

Umwelt und Sicherheit
- Sehr geringe Türtemperatur
- Niedrige Türtemperatur während der pyrolytischen Reinigung
- 4-fache Türverglasung
- Kindersicherung
- Türverriegelung bei Pyrolysebetrieb
- Sicherheitsabschaltung
- Restwärmeanzeige
- Türkontaktschalter

Technische Info
- Länge des Anschlusskabels: 120 cm
- Nennspannung: 220 - 240 V
- Gesamtanschlusswert Elektro: 3.6 kW
- Energieeffizienzklasse (gem. EU Nr. 65/2014): A+(auf einer Energieeffizienzklassen-Skala von A+++ bis D)
- Energieverbrauch pro Zyklus im konventionellen Modus: 0.94 kWh
- Energieverbrauch pro Zyklus im Umluft-Modus: 0.69 kWh
- Zahl der Garräume: 1
- Wärmequelle: elektrisch
- Innenraumvolumen: 71 l

Maße
- Gerätemaße (HxBxT): 595 x 594 x 548mm
- Nischenmaße (HxBxT): 595 mm x 560 mm x 550 mm
- „Maße und Einbauhinweise zu diesem Gerät gemäß technischer Zeichnung beachten“
- Um die technische und optische Kompatibilität zu gewährleisten, empfehlen wir Ihnen, Komplementär-Produkte innerhalb der Produktserie Serie 6 zu wählen, um die bestmögliche Einbausituation Ihrer Einbaugeräte zu gewährleisten.

Serie 6, Einbau-Backofen mit Dampfunterstützung, 60 x 60 cm, Schwarz
HRG578CB7

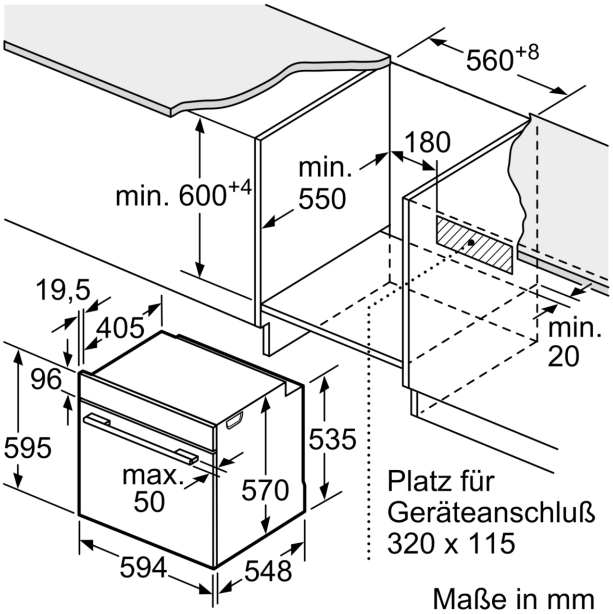

Maße in mm

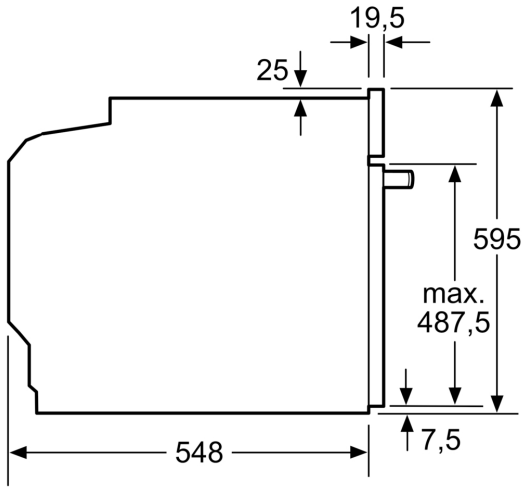

Maße in mm

Maße in mm

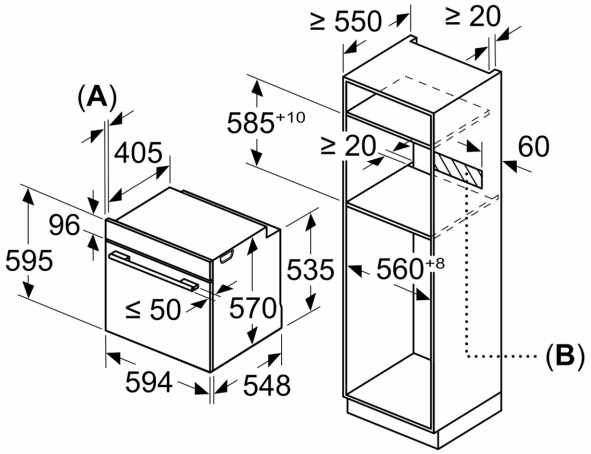

A: 19,5 mm
B: Platz für Geräteanschluss 320 x 115 mm

Einbau mit einem Kochfeld.

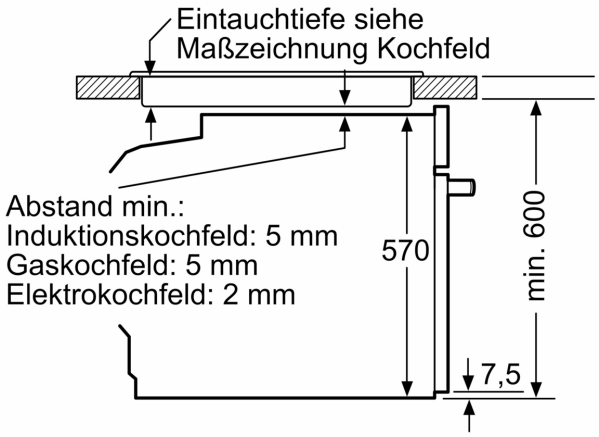

Maße in mm