SIEMENS

iQ300, Einbau-Backofen mit Dampfunterstützung, 60 x 60 cm, Deep black inox
HR232GEB3







Integriertes Zubehör

1 x Backblech emailliert, 1 x Kombirost, 1 x Universalpfanne, 1 x Air Fry & Grillblech

Sonderzubehör

HZ327000 Backstein, HZ32WA00 Kabelloses Speisenthermometer, HZ530000 2 Universalpfannen, schmales Format, HZ531010 Backblech, Keramik antihaft beschichtet, HZ532010 Universalpfanne, Keramik antihaft, HZ538000 varioClip-Auszug, HZ617000 Pizzaform, emailliert, HZ629070 Air Fry & Grillblech, HZ631070 Backblech, emailliert, HZ632070 Universalpfanne, emailliert, HZ633001 Deckel für Profipfanne, emailliert, HZ633070 Profi-Pfanne mit Rost, emailliert, HZ634000 Kombirost, HZ636000 Glaspfanne, HZ638000 Teleskopüberauszug, ebenenunabhängig, HZ65MA00 Zwischenbodenset, HZ664000 Kombirost (Edelstahl), HZ66X650 Verblendleiste für Sockel, HZ915003 Glasbräter 5,4 L, HZG0AS00 Anschlusskabel 3m

Hervorragende Ergebnisse in Ihrer Küche: addedSteam für saftige Braten und Air Fry für gesündere Snacks.

- ✓ airFry: die gesündere Art zu Snacken.
- ✓ Dampfzugabe: für Essen, das außen knusprig und innen saftig wird.
- ✓ LED-Touchbedienung: einfache Steuerung, ohne Knebel.
- ✓ 3D Heißluft: gleichmäßige Hitze auf bis zu drei Ebenen. Für exzellente Ergebnisse.
- ✓ Teleskopauszugssystem (eine Ebene): einfache und sichere Handhabung von Blechen und Rosten.

Ausstattung

Technische Daten

Bauform: ..... Einbau
Integriertes Reinigungssystem: ..... beschichtete Rückwand, Hydrolytisch
Nischenmaße für Installation (H x B x T): . 585-595 x 560-568 x 550 mm
Abmessungen des Gerätes: ..... 595x594x548 mm
Abmessungen des verpackten Gerätes: ..... 670x670x680 mm
Material der Blende: ..... Glas
Material der Tür: ..... Glas
Nettogewicht: ..... 36.3 kg
Nettovolumen - Backrohr 1: ..... 71 l
Beheizungsarten: . Air Fry, Großflächengrill, Heißluft sanft, Heißluft, Ober-/Unterhitze, Pizzastufe, Umluftgrill
Länge Anschlusskabel: ..... 120 cm
EAN-Nummer: 4242003956717
Anzahl der Innenräume (2010/30/EC): 1
Energieeffizienzklasse: ..... A+
Energieverbrauch pro Ober-/Unterhitze Zyklus (2010/30/EC): 0.94 kWh/Zyklus
Energieverbrauch pro Heißluft-Zyklus (2010/30/EC): ..... 0.69 kWh/Zyklus
Energieeffizienzindex (2010/30/EC): ..... 81.2 %
Anschlusswert: ..... 3600 W
Absicherung: ..... 16 A
Spannung: ..... 220-240 V
Frequenz: ..... 50; 60 Hz
Steckerart: ..... Schuko-/Gardy mit Erdung
Integriertes Zubehör: ..... 1 x Backblech emailliert, 1 x Kombirost, 1 x Universalpfanne, 1 x Air Fry & Grillblech

4 242003 956717

SIEMENS

iQ300, Einbau-Backofen mit Dampfunterstützung, 60 x 60 cm, Deep black inox
HR232GEB3

Ausstattung

Backofentyp und Heizart
- Backofen mit 8Beheizungsarten:
- 3D Heißluft, Ober-/Unterhitze, Umluftgrill, Großflächengrill, Pizzastufe, Heißluft Sanft, Air Fry, Heißluft Dampf
- Temperaturregelung von 30 °C - 275 °C
- Garraumvolumen: 71 l

Zubehörträger / Auszugssystem:
- Einschubebenen: 5
- 1-fach Teleskopauszug, Normalauszug

Design
- touchControl-Bedienung
- Garraum: Email anthrazit

Reinigung
- cleanCoating Rückwand: Fettspritzer werden noch während des Zubereitens wie von selbst beseitigt.
- humidClean (Reinigungshilfe): Leichte Verschmutzungen entfernen mit Wasserdampf und Spülmittel.
- Vollglas-Innentür

Komfort
- LED-Display (blau/weiß)
- Elektronik-Uhr
- Optische Aufheizkontrolle
- Temperaturvorschlag
- cookControl
- cookControl 15 Programme
- Zusatzfunktionen:
- Entkalkungsprogramm
- Klapptür, softMove, softClose
- Metallgriff
- softMove: Sanftes Öffnen und Schließen der Backofentür.
- cookControl: Mit den Automatikprogrammen gelingt die Zubereitung immer. Einfach Gericht auswählen und Gewicht einstellen.
- Schnellaufheizung: Schnell zur Zieltemperatur ohne höheren Energieverbrauch
- Backofenbeleuchtung abschaltbar, Halogenleuchte
- Dampfintensität(en): leicht
- Wassertank mit 220 ml Fassungsvermögen
- Leeranzeige Wassertank
- Externe Dampferzeugung
- Kühlgebläse

Zubehör
- Air Fry- & Grillblech
- emailliertes Backblech
- Kombirost
- 1 x Universalpfanne

Umwelt und Sicherheit
- Sehr geringe Fenstertemperatur
- 3-fache Türverglasung
- Kindersicherung
- Sicherheitsabschaltung
- Starttaste

Technische Info
- Länge des Anschlusskabels: 120 cm
- Nennspannung: 220 - 240 V
- Gesamtanschlusswert Elektro: 3.6 kW
- Energieeffizienzklasse (gem. EU Nr. 65/2014): A+(auf einer Energieeffizienzklassen-Skala von A+++ bis D)
- Energieverbrauch pro Zyklus im konventionellen Modus: 0.94 kWh
- Energieverbrauch pro Zyklus im Umluft-Modus: 0.69 kWh
- Zahl der Garräume: 1
- Wärmequelle: elektrisch
- Innenraumvolumen: 71 l

Maße
- Gerätemaße (HxBxT): 595 x 594 x 548mm
- Nischenmaße (HxBxT): 595 mm x 560 mm x 550 mm
- „Maße und Einbauhinweise zu diesem Gerät gemäß technischer Zeichnung beachten“

iQ300, Einbau-Backofen mit Dampfunterstützung, 60 x 60 cm, Deep black inox
HR232GEB3

Maßzeichnungen

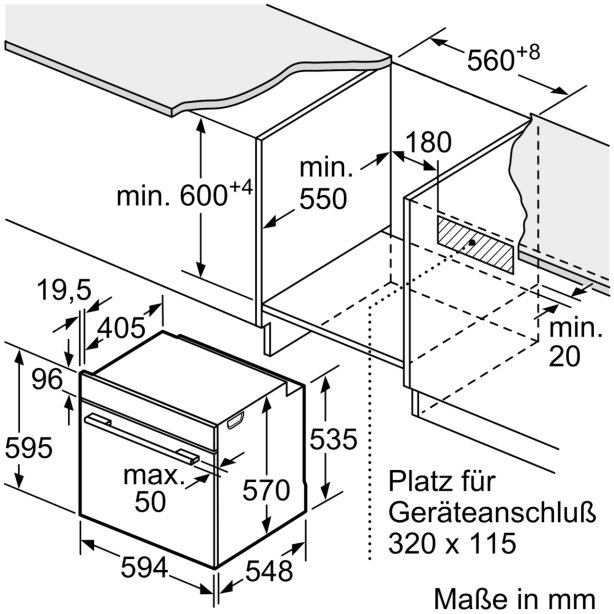

Maße in mm

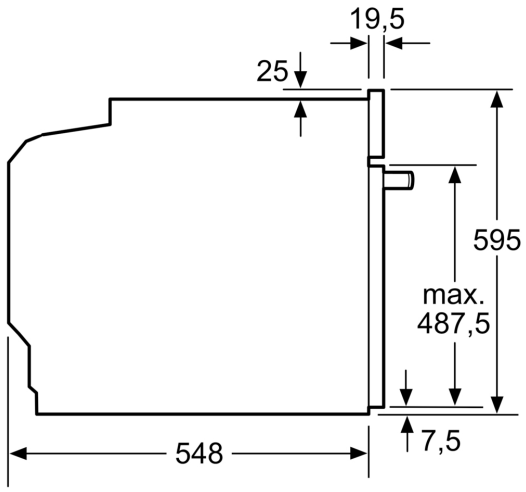

Maße in mm

Maße in mm

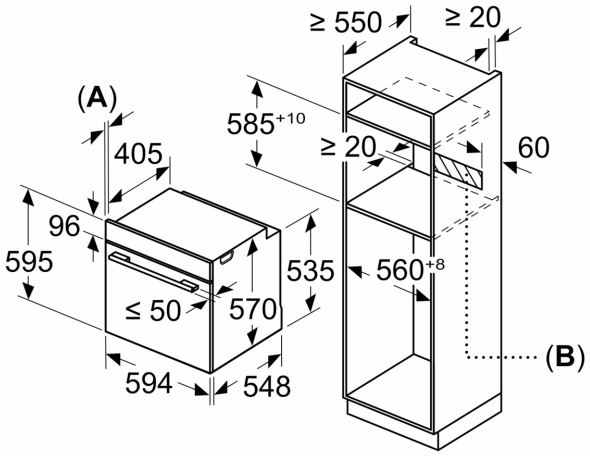

A: 19,5 mm
B: Platz für Geräteanschluss 320 x 115 mm

Einbau mit einem Kochfeld.

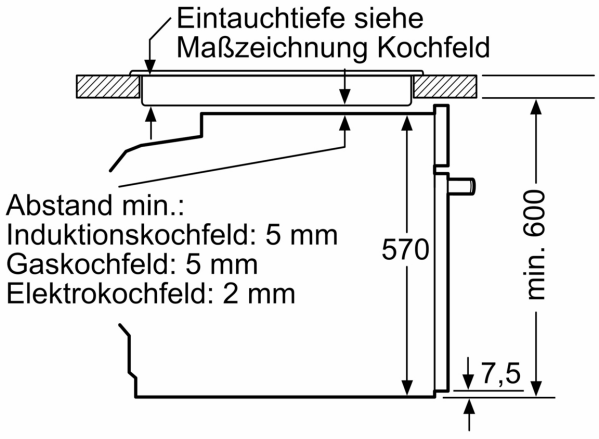

Maße in mm