SIEMENS

iQ700, Einbau-Backofen mit Mikrowellenfunktion, 60 x 60 cm, Schwarz, Edelstahl
HM736G1B1





Integriertes Zubehör

1 x Backblech emailliert, 1 x Kombirost, 1 x Universalpfanne, 1 x Air Fry & Grillblech

Sonderzubehör

HZ327000 Backstein, HZ530000 2 Universalpfannen, schmales Format, HZ531010 Backblech, Keramik antihaft beschichtet, HZ532010 Universalpfanne, Keramik antihaft, HZ617000 Pizzaform, emailliert, HZ629070 Air Fry & Grillblech, HZ631070 Backblech, emailliert, HZ632070 Universalpfanne, emailliert, HZ633001 Deckel für Profipfanne, emailliert, HZ633070 Profi-Pfanne mit Rost, emailliert, HZ634000 Kombirost, HZ635000 Air Fry & Grillset, HZ636000 Glaspfanne, HZ65MA00 Zwischenbodenset, HZ664000 Kombirost (Edelstahl), HZ66X650 Verblendleiste für Sockel, HZ915003 Glasbräter 5,4 L, HZG0AS00 Anschlusskabel 3m

Der intelligente Backofen mit Mikrowellenfunktion führt dich dank dem Kochassistent intuitiv zu den richtigen Programmeinstellungen.

- ✓ TFT-Full-Touchdisplay Plus: gut ansprechende Touch-Navigation für einfache und intuitive Bedienung.
- ✓ cookControl Pro: alle Gerichte immer perfekt zubereitet.
- ✓ Kochassistent: schnell und einfach zum richtigen Programm.
- ✓ varioSpeed: Bereite deine Gerichte schneller zu, bei gleichbleibender Qualität.
- ✓ Home Connect mit Fernsteuerung: entdecke das ganze Potenzial deines intelligenten Backofens.

Ausstattung

Technische Daten

Zusatzfunktion: ..... Kombinationsbetrieb mit Mikrowelle
Steuerung: ..... elektronisch
Abmessungen des Gerätes: ..... 595x594x548 mm
Abmessungen des Garraumes: ..... 357.0 x 480 x 392.0 mm
Länge Anschlusskabel: ..... 120 cm
Nettogewicht: ..... 40.6 kg
Bruttogewicht: ..... 43.3 kg
EAN-Nummer: 4242003902172
Maximale Mikrowellenleistung: ..... 800 W
Anschlusswert: ..... 3600 W
Absicherung: ..... 16 A
Spannung: ..... 220-240 V
Frequenz: ..... 50; 60 Hz
Steckerart: ..... Schuko-/Gardy mit Erdung
Integriertes Zubehör: ..... 1 x Backblech emailliert, 1 x Kombirost, 1 x Universalpfanne, 1 x Air Fry & Grillblech

4 242003 902172

SIEMENS

iQ700, Einbau-Backofen mit Mikrowellenfunktion, 60 x 60 cm, Schwarz, Edelstahl
HM736G1B1

Ausstattung

Backofentyp und Heizart

- Backofen mit Mikrowelle mit 20 Beheizungsarten: 4D Heißluft, Ober-/Unterhitze, Umluftgrill, Großflächengrill, Kleinflächengrill, Pizzastufe, coolStart, separate Unterhitze, Sanftgaren, Vorwärmen von Geschirr, Warmhalten, Heißluft Sanft, Ober-/Unterhitze sanft, Air Fry, Mikrowelle, 4D Heißluft + Mikrowelle, Ober-/Unterhitze + Mikrowelle, Großflächengrill + Mikrowelle, Kleinflächengrill + Mikrowelle, Umluftgrillen + Mikrowelle
- Max. Power: 800 W; 5 Mikrowellen-Leistungsstufen (90 W,180 W,360 W,600 W, boost) mit Inverter (MW)
- Intelligente Inverter-Technologie: die Maximal-Leistung wird bei längerem Betrieb bis auf 600 W reguliert
- Temperaturregelung von 30 °C - 300 °C
- Garraumvolumen: 67 L

Zubehörträger / Auszugssystem:

- Einschubebenen: 5

Design

- touchControl-Bedienung
- Garraum: Email anthrazit

Reinigung

- cleanCoating Rückwand: Fettspritzer werden noch während des Zubereitens wie von selbst beseitigt.
- humidClean (Reinigungshilfe): Leichte Verschmutzungen entfernen mit Wasserdampf und Spülmittel.

Komfort

- Kochassistent
- TFT-Full-Touchdisplay Plus
- Elektronik-Uhr
- Optische Aufheizkontrolle
- Temperaturvorschlag
- Ist-Temperaturanzeige
- Klapptür, softMove, softClose
- softMove: Sanftes Öffnen und Schließen der Backofentür.
- cookControl Pro: In der Gerichte-Funktion stehen mehrere Zubereitungsmöglichkeiten zur Auswahl
- Schnellaufheizung: Schnell zur Zieltemperatur ohne höheren Energieverbrauch
- coolStart Heizart: Ohne Vorheizen Tiefkühlgerichte zubereiten
- Backofenbeleuchtung abschaltbar, LED-Innenbeleuchtung
- Kühlgebläse
- Home Connect

Zubehör

- Air Fry- & Grillblech
- emailliertes Backblech
- Kombirost
- 1 x Universalpfanne

Umwelt und Sicherheit

- Sehr geringe Fenstertemperatur
- 3-fache Türverglasung
- Kindersicherung
- Sicherheitsabschaltung
- Restwärmeanzeige
- Starttaste
- Türkontaktschalter

Technische Info

- Länge des Anschlusskabels: 120 cm
- Nennspannung: 220 - 240 V
- Gesamtanschlusswert Elektro: 3.6 kW

Maße

- Gerätemaße (HxBxT): 595 x 594 x 548mm
- Nischenmaße (HxBxT): 595 mm x 560 mm x 550 mm
- „Maße und Einbauhinweise zu diesem Gerät gemäß technischer Zeichnung beachten“

SIEMENS

iQ700, Einbau-Backofen mit Mikrowellenfunktion, 60 x 60 cm, Schwarz, Edelstahl
HM736G1B1

Maßzeichnungen

Maße in mm

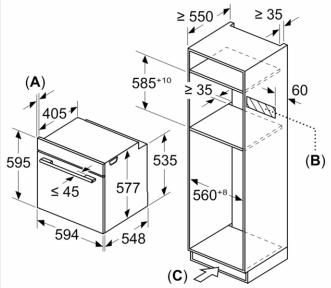

A: 19,5 mm

B: Platz für Geräteanschluss 320 x 115 mm

C: Belüftung im Sockel ≥ 200 cm²

Einbau von zwei Geräten übereinander

Luftaustausch

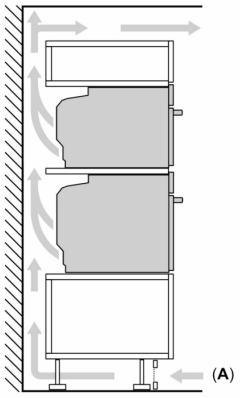

A: Lufteintritt ≥ 200 cm²

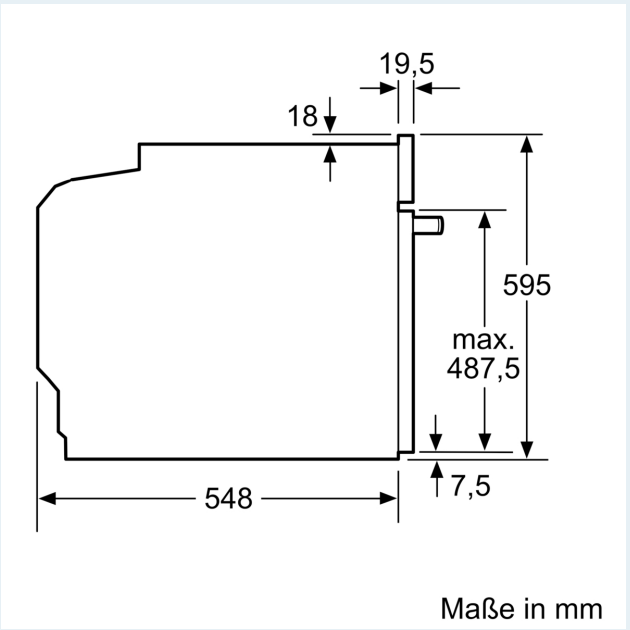

Maße in mm

Maße in mm
Arbeitsplattenstärke bei Einbau unter einem Kochfeld
(ggf. inkl. Unterkonstruktion)

Kochfeld-Typ	aufgesetzt	Flächenbündig
Induktionskochfeld	≥ 37	≥ 38
Vollflächen-Induktionskochfeld	≥ 47	≥ 48
Gaskochfeld	≥ 30	≥ 38
Elektrokochfeld	≥ 27	≥ 30

SIEMENS

Maßzeichnungen

