Serie 2, Einbau-Herd, 60 x 60 cm, Edelstahl
HEF133BS1





Der Einbauherd mit 3D Heißluft: so erzielen Sie zeitgleich auf mehreren Ebenen perfekte Back- und Bratergebnisse.

- **Rote LED-Display-Steuerung**: Einfach zu bedienen dank der Zeitfunktionen.
- **Versenkknebel**: Für eine leicht zu reinigende Front und ein elegantes Design.

Integriertes Zubehör

1 x Kombirost, 1 x Universalpfanne

Sonderzubehör

HEZ915003	Glasbräter 5,4 l
HEZ327000	Backstein
HEZ431002	Backblech, emailliert
HEZ438201	2fach Teleskopauszug
HEZ438301	3fach Teleskopauszug

Technische Daten

Bauform: ..... Einbau
Integriertes Reinigungssystem: ..... Clean Coating
Nischenmaße für Installation (H x B x T): ....600-604 x 560-568 x 550 mm
Abmessungen des Gerätes (H x B x T): ..... 595x594x548 mm
Abmessungen des verpackten Gerätes: .....670x665x685 mm
Material der Blende: .....Edelstahl
Material der Tür: ..... Glas
Nettogewicht: .....33.5 kg
Nettovolumen - Backrohr 1: ..... 66 l
Beheizungsarten: ..... Heißluft sanft, Heißluft, Ober-/Unterhitze, Umluftgrill, Vario-Großflächengrill
EAN-Nummer: 4242005048229
Anzahl der Innenräume (2010/30/EC): 1
Energieeffizienzklasse: .....A
Energieverbrauch pro Ober-/Unterhitze Zyklus (2010/30/EC): ....0.98 kWh/Zyklus
Energieverbrauch pro Heißluft-Zyklus (2010/30/EC): 0.79 kWh/Zyklus
Energieeffizienzindex (2010/30/EC): .....95.2 %
Anschlusswert: .....11100 W
Absicherung: .....3*16 A
Spannung: .....220-240 V
Frequenz: .....60; 50 Hz
Steckerart: ..... Ohne Stecker (Anschluss durch Elektrofachkraft), Festanschluss
Integriertes Zubehör: ..... 1 x Kombirost, 1 x Universalpfanne

4 242005 048229

Serie 2, Einbau-Herd, 60 x 60 cm, Edelstahl
HEF133BS1

Der Einbauherd mit 3D Heißluft: so erzielen Sie zeitgleich auf mehreren Ebenen perfekte Back- und Bratergebnisse.

Backofentyp und Heizart
- Einbauherd mit 5 Beheizungsarten: 3D Heißluft, Ober-/Unterhitze, Umluftgrill, Heißluft Sanft, Variabler Großflächengrill
- Temperaturregelung von 50 °C - 270 °C
- Garraumvolumen: 66 l

Zubehörträger / Auszugssystem:
- Einschubebenen: 5
- Auszug nachrüstbar

Design
- Runde Bedienknebel, Versenkknebel
- Backofen mit GranitEmail

Reinigung
- CleanCoating Rückwand: Fettspritzer werden noch während des Zubereitens wie von selbst beseitigt.
- Vollglas-Innentür

Komfort
- Bedienung mit LED-Display
- Elektronik-Uhr
- Autostart
- Backofengriff aus Aluminium
- Schnellaufheizung: Schnell zur Zieltemperatur ohne höheren Energieverbrauch
- Halogen-Innenbeleuchtung
- Kühlgebläse

Zubehör
- Kombirost
- großflächige Universalpfanne

Umwelt und Sicherheit
- Kindersicherung

Technische Info
- Nur zur Kombination mit einem konventionellen Glaskeramik-Kochfeld.
- Nennspannung: 220 - 240 V
- Gesamtanschlusswert Elektro: 11.1 kW
- Energieeffizienzklasse (gem. EU Nr. 65/2014): A(auf einer Energieeffizienzklassen-Skala von A+++ bis D)
- Energieverbrauch pro Zyklus im konventionellen Modus: 0.98 kWh
- Energieverbrauch pro Zyklus im Umluft-Modus: 0.79 kWh
- Zahl der Garräume: 1
- Wärmequelle: elektrisch
- Innenraumvolumen: 66 l

Maße
- Gerätemaße (HxBxT): 595 x 594 x 548mm
- Nischenmaße (HxBxT): 604 mm x 560 mm x 550 mm
- „Maße und Einbauhinweise zu diesem Gerät gemäß technischer Zeichnung beachten“

Serie 2, Einbau-Herd, 60 x 60 cm, Edelstahl
HEF133BS1

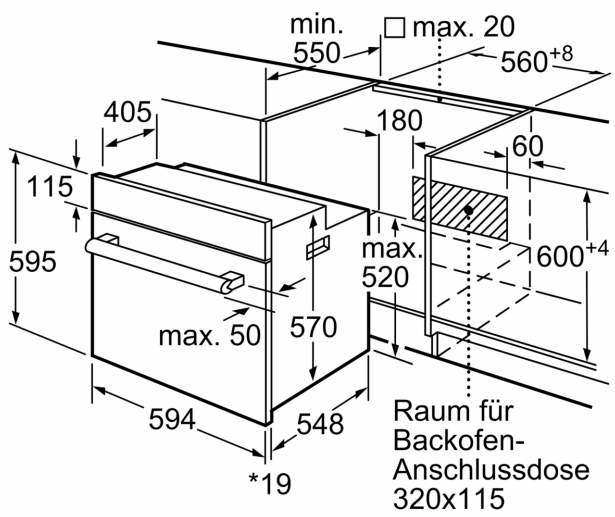

* 20 mm für Metallfronten

Maße in mm

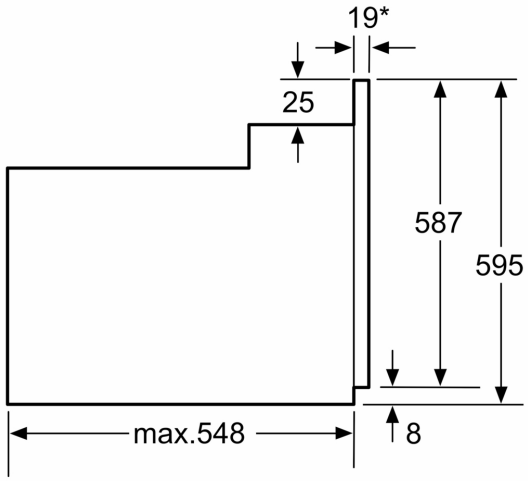

*Bei Metallfronten 20mm

Maße in mm