Serie 4, Einbau-Herd, 60 x 60 cm, Edelstahl
HEA513BS3

Perfekte Ergebnisse: 3D-Heißluft für perfekte Back- und Bratergebnisse auf bis zu drei Ebenen gleichzeitig.

- **Rote LED-Display-Steuerung**: Einfach zu bedienen dank der Zeitfunktionen.
- **Versenkknebel**: Für eine leicht zu reinigende Front und ein elegantes Design.
- **3D-Heißluft**: Gleichmäßige Hitze für perfekte Ergebnisse auf bis zu drei Ebenen.
- **Heißluft sanft**: Spart Energie beim Backen und Braten.
- **Energieeffizienzklasse A+**: Dank der verbesserten Konstruktion des Backofens kannst du beim Kochen Energie sparen.

Integriertes Zubehör

1 x Kombirost, 1 x Universalpfanne

Sonderzubehör

HEZ632070 Universalpfanne, emailliert, HEZ633001 Deckel für Profipfanne, emailliert, HEZ633070 Profi-Pfanne mit Rost, emailliert, HEZ327000 Backstein, HEZ32WA00 Kabelloses Speisenthermometer, HEZ530000 2 Universalpfannen, schmales Format, HEZ531010 Backblech, Keramik antihaft beschichtet, HEZ532010 Universalpfanne, Keramik antihaft, HEZ538000 1-fach Teleskopauszug, ebenenunabhängig, HEZ617000 Pizzaform, emailliert, HEZ629070 Air Fry & Grillblech, HEZ631070 Backblech, emailliert, HEZ634000 Kombirost, HEZ636000 Glaspfanne, HEZ638000 Teleskopüberauszug, ebenenunabhängig, HEZ664000 Kombirost (Edelstahl), HEZ915003 Glasbräter 5,4 l

Technische Daten

Bauform: ..... Einbau
Integriertes Reinigungssystem: ..... Nein
Nischenmaße für Installation (H x B x T): ....600-604 x 560-568 x 550 mm
Abmessungen des Gerätes (H x B x T): ..... 595x594x548 mm
Abmessungen des verpackten Gerätes: .....675x660x690 mm
Material der Blende: .....Edelstahl
Material der Tür: ..... Glas
Nettogewicht: .....32.7 kg
Nettovolumen - Backrohr 1: ..... 71 l
Beheizungsarten: ..... Großflächengrill, Heißluft sanft, Heißluft, Ober-/Unterhitze, Umluftgrill
EAN-Nummer: 4242005465248
Anzahl der Innenräume (2010/30/EC): 1
Energieeffizienzklasse: ..... A+
Energieverbrauch pro Ober-/Unterhitze Zyklus (2010/30/EC): ....0.94 kWh/Zyklus
Energieverbrauch pro Heißluft-Zyklus (2010/30/EC): 0.69 kWh/Zyklus
Energieeffizienzindex (2010/30/EC): .....81.2 %
Anschlusswert: .....11200 W
Absicherung: .....3*16 A
Spannung: .....220-240 V
Frequenz: .....50; 60 Hz
Steckerart: ..... Ohne Stecker (Anschluss durch Elektrofachkraft), Festanschluss
Integriertes Zubehör: ..... 1 x Kombirost, 1 x Universalpfanne

4 242005 465248

Serie 4, Einbau-Herd, 60 x 60 cm, Edelstahl
HEA513BS3

Perfekte Ergebnisse: 3D-Heißluft für perfekte Back- und Bratergebnisse auf bis zu drei Ebenen gleichzeitig.

Backofentyp und Heizart
- Einbauherd mit 5 Beheizungsarten: 3D Heißluft, Ober-/Unterhitze, Umluftgrill, Großflächengrill, Heißluft Sanft
- Temperaturregelung von 50 °C - 275 °C
- Garraumvolumen: 71 l

Zubehörträger / Auszugssystem:
- Einschubebenen: 5
- Auszug nachrüstbar

Design
- Drehwähler, Runde Bedienknebel, Versenkknebel
- Garraum: Email anthrazit

Reinigung
- Vollglas-Innentür

Komfort
- Bedienung mit LED-Display
- Elektronik-Uhr
- Optische Aufheizkontrolle
- Autostart
- Backofengriff aus Aluminium
- Schnellaufheizung: Schnell zur Zieltemperatur ohne höheren Energieverbrauch
- Halogen-Innenbeleuchtung
- Kühlgebläse

Zubehör
- Kombirost
- großflächige Universalpfanne

Umwelt und Sicherheit
- Geringe Türtemperatur
- 3-fache Türverglasung
- Kindersicherung

Technische Info
- Nur zur Kombination mit einem konventionellen Glaskeramik-Kochfeld.
- Nennspannung: 220 - 240 V
- Gesamtanschlusswert Elektro: 11.2 kW
- Energieeffizienzklasse (gem. EU Nr. 65/2014): A+(auf einer Energieeffizienzklassen-Skala von A+++ bis D)
- Energieverbrauch pro Zyklus im konventionellen Modus: 0.94 kWh
- Energieverbrauch pro Zyklus im Umluft-Modus: 0.69 kWh
- Zahl der Garräume: 1
- Wärmequelle: elektrisch
- Innenraumvolumen: 71 l

Maße
- Gerätemaße (HxBxT): 595 x 594 x 548mm
- Nischenmaße (HxBxT): 604 mm x 560 mm x 550 mm
- „Maße und Einbauhinweise zu diesem Gerät gemäß technischer Zeichnung beachten“

Serie 4, Einbau-Herd, 60 x 60 cm, Edelstahl
HEA513BS3

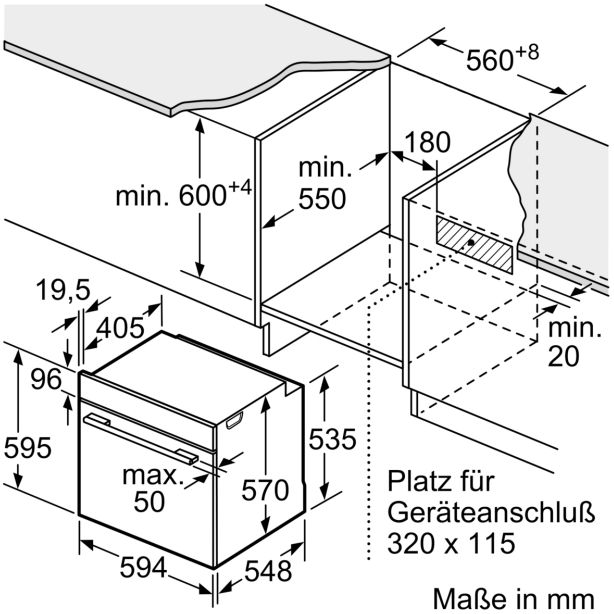

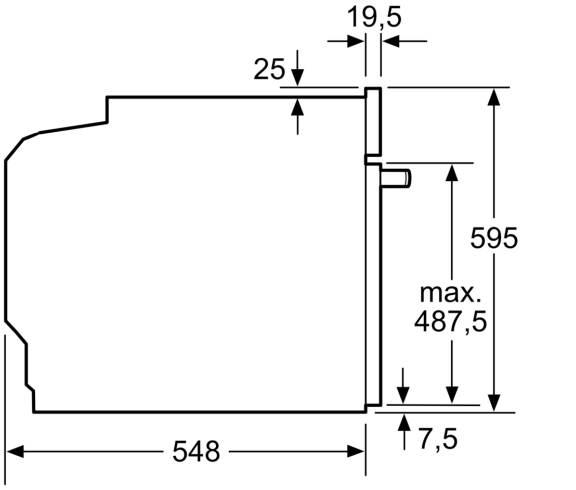
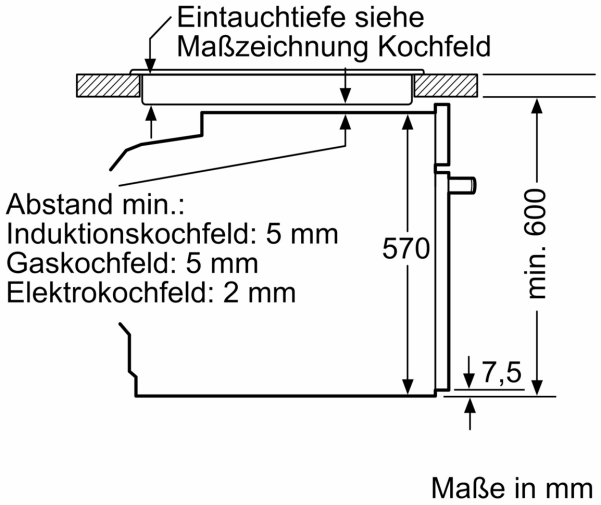
Einbau mit einem Kochfeld.