SIEMENS

# iQ100, Einbau-Herd, 60 x 60 cm, Schwarz, Edelstahl
# HE010FBA0

## Integriertes Zubehör

1 x Kombirost, 1 x Universalpfanne

## Sonderzubehör

| | |
|---|---|
| HZ317000 | Pizzaform, emailliert |
| HZ327000 | Backstein |
| HZ333001 | Deckel für Profi-Pfanne |
| HZ431002 | Backblech, emailliert |
| HZ438201 | 2fach Teleskopauszug |
| HZ438301 | 3fach Teleskopauszug |
| HZ625071 | Grillblech, emailliert |
| HZ915003 | Glasbräter 5,4 L |

## Verkürzen Sie die Kochzeit dank Schnellaufheizung.

✓ 3D Heißluft: gleichmäßige Hitze auf bis zu drei Ebenen. Für exzellente Ergebnisse.
✓ Schnellaufheizung: schneller zur gewünschten Backtemperatur.

## Ausstattung

**Technische Daten**

Bauform: ....Einbau
Integriertes Reinigungssystem: .... Nein
Nischenmaße für Installation (H x B x T): . 600-604 x 560-568 x 550 mm
Abmessungen des Gerätes: ....595x594x548 mm
Abmessungen des verpackten Gerätes: ....680 x 655 x 680 mm
Material der Blende: .... Metall lackiert
Material der Tür: ....Glas
Nettogewicht: ....31.5 kg
Nettovolumen - Backrohr 1: .... 66 l
Beheizungsarten: .... Heißluft sanft, Heißluft, Ober-/Unterhitze, Umluftgrill, Vario-Großflächengrill
Backofenregelung: .... mechanisch
EAN-Nummer: .... 4242003957547
Anzahl der Innenräume (2010/30/EC): .... 1
Energieeffizienzklasse: ....A
Energieverbrauch pro Ober-/Unterhitze Zyklus (2010/30/EC): 0.98 kWh/Zyklus
Energieverbrauch pro Heißluft-Zyklus (2010/30/EC): ....0.79 kWh/Zyklus
Energieeffizienzindex (2010/30/EC): ....95.2 %
Anschlusswert: .... 11100 W
Absicherung: .... 3*16 A
Spannung: ....220-240 V
Frequenz: .... 50-60 Hz
Steckerart: ....Ohne Stecker (Anschluss durch Elektrofachkraft), Festanschluss
Integriertes Zubehör: ....1 x Kombirost, 1 x Universalpfanne

4 242003 957547

SIEMENS

# iQ100, Einbau-Herd, 60 x 60 cm, Schwarz, Edelstahl
# HE010FBA0

## Ausstattung

**Backofentyp und Heizart**
- Einbauherd mit 5 Beheizungsarten: 3D Heißluft, Ober-/Unterhitze, Umluftgrill, Heißluft Sanft, Vario-Großflächengrill
- Temperaturregelung von 50 °C - 270 °C
- Garraumvolumen: 66 l

**Zubehörträger / Auszugssystem:**
- Einschubebenen: 5
- Auszug nachrüstbar

**Design**
- Runde Bedienknebel
- Garraum: Email anthrazit

**Reinigung**
- Vollglas-Innentür

**Komfort**
- Metallgriff
- Schnellaufheizung: Schnell zur Zieltemperatur ohne höheren Energieverbrauch
- Halogenleuchte
- Kühlgebläse

**Zubehör**
- Kombirost
- 1 x Universalpfanne

**Umwelt und Sicherheit**
- Sehr geringe Fenstertemperatur
- 3-fache Türverglasung

**Technische Info**
- Nur zur Kombination mit einem konventionellen Glaskeramik-Kochfeld.
- Nennspannung: 220 - 240 V
- Gesamtanschlusswert Elektro: 11.1 kW
- Energieeffizienzklasse (gem. EU Nr. 65/2014): A(auf einer Energieeffizienzklassen-Skala von A+++ bis D)
- Energieverbrauch pro Zyklus im konventionellen Modus:0.98 kWh
- Energieverbrauch pro Zyklus im Umluft-Modus:0.79 kWh
- Zahl der Garräume: 1 Wärmequelle: elektrisch Innenraumvolumen:66 l

**Maße**
- Gerätemaße (HxBxT): 595 x 594 x 548mm
- Nischenmaße (HxBxT): 604 mm x 560 mm x 550 mm
- „Maße und Einbauhinweise zu diesem Gerät gemäß technischer Zeichnung beachten“

SIEMENS

# iQ100, Einbau-Herd, 60 x 60 cm, Schwarz, Edelstahl
# HE010FBA0

## Maßzeichnungen

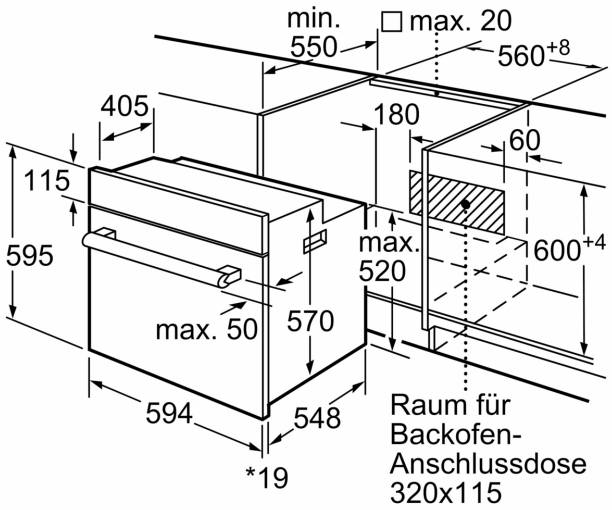


* 20 mm für Metallfronten

Maße in mm

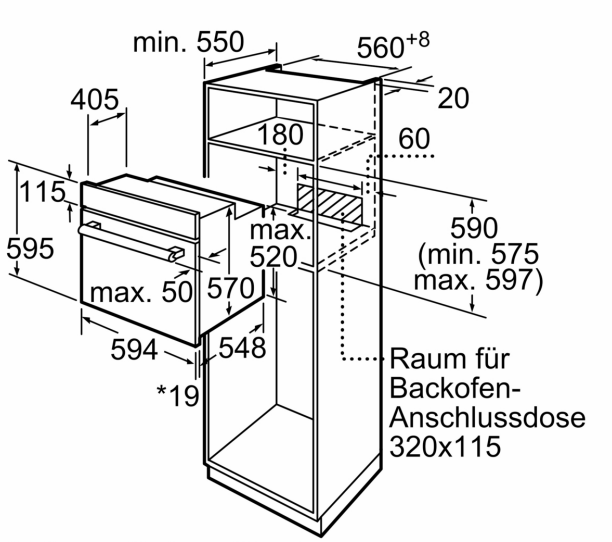


* 20 mm für Metallfronten

Maße in mm

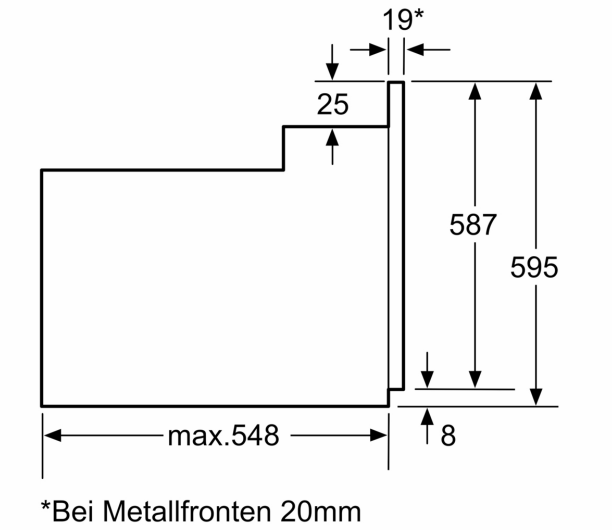


*Bei Metallfronten 20mm

Maße in mm