# Serie 6, Einbau-Backofen, 60 x 60 cm, Schwarz
# HBG537BB4

## Gesundes Kochen: Air Fry Funktion für perfekt frittierte Speisen mit wenig Öl.

- **AirFry mit AirFry & Grill Blech**: Für perfekt gesünder frittierte Lebensmittel.
- **AutoPilot 10**: Jedes Gericht gelingt perfekt durch 10 voreingestellte Automatikprogramme.
- **Weiße LCD-Display-Steuerung**: Leichte Bedienung dank direktem Zugriff auf Zusatzfunktionen.
- **3D-Heißluft**: Gleichmäßige Hitze für perfekte Ergebnisse auf bis zu drei Ebenen.
- **Versenkknebel**: Für eine leicht zu reinigende Front und ein elegantes Design.

**Technische Daten**

Bauform: ..... Einbau
Integriertes Reinigungssystem: ..... Clean Coating, Hydrolytisch
Nischenmaße für Installation (H x B x T): .... 585-595 x 560-568 x 550 mm
Abmessungen des Gerätes (H x B x T): ..... 595x594x548 mm
Abmessungen des verpackten Gerätes: ..... 675x660x680 mm
Material der Blende: ..... Glas
Material der Tür: ..... Glas
Nettogewicht: ..... 33.4 kg
Nettovolumen - Backrohr 1: ..... 71 l
Beheizungsarten: ... Air Fry, Großflächengrill, Heißluft sanft, Heißluft, Ober-/Unterhitze, Pizzastufe, Unterhitze, Umluftgrill
Länge Anschlusskabel: ..... 120 cm
EAN-Nummer: ..... 4242005541904
Anzahl der Innenräume (2010/30/EC): ..... 1
Energieeffizienzklasse: ..... A+
Energieverbrauch pro Ober-/Unterhitze Zyklus (2010/30/EC): .... 0.94 kWh/Zyklus
Energieverbrauch pro Heißluft-Zyklus (2010/30/EC): 0.69 kWh/Zyklus
Energieeffizienzindex (2010/30/EC): ..... 81.2 %
Anschlusswert: ..... 3400 W
Absicherung: ..... 16 A
Spannung: ..... 220-240 V
Frequenz: ..... 50; 60 Hz
Steckerart: ..... Schuko-/Gardy mit Erdung
Integriertes Zubehör: .1 x Kombirost, 1 x Universalpfanne, 1 x Air Fry & Grillblech

**Integriertes Zubehör**

1 x Kombirost, 1 x Universalpfanne, 1 x Air Fry & Grillblech

**Sonderzubehör**

HEZ327000 Backstein, HEZ32WA00 Kabelloses Speisenthermometer, HEZ530000 2 Universalpfannen, schmales Format, HEZ531010 Backblech, Keramik antihaft beschichtet, HEZ532010 Universalpfanne, Keramik antihaft, HEZ538000 1-fach Teleskopauszug, ebenenunabhängig, HEZ617000 Pizzaform, emailliert, HEZ629070 Air Fry & Grillblech, HEZ631070 Backblech, emailliert, HEZ632070 Universalpfanne, emailliert, HEZ633001 Deckel für Profipfanne, emailliert, HEZ633070 Profi-Pfanne mit Rost, emailliert, HEZ634000 Kombirost, HEZ636000 Glaspfanne, HEZ638000 Teleskopüberauszug, ebenenunabhängig, HEZ660060 Fachbodenverblendung, HEZ664000 Kombirost (Edelstahl), HEZ915003 Glasbräter 5,4 l, HEZG0AS00 Anschlusskabel 3m

4 242005 541904

# Serie 6, Einbau-Backofen, 60 x 60 cm, Schwarz
# HBG537BB4

## Gesundes Kochen: Air Fry Funktion für perfekt frittierte Speisen mit wenig Öl.

**Backofentyp und Heizart**

- Backofen mit 8 Beheizungsarten: 3D Heißluft, Ober-/Unterhitze, Umluftgrill, Großflächengrill, Pizzastufe, Unterhitze, Heißluft Sanft, Air Fry
- Temperaturregelung von 50 °C - 275 °C
- Garraumvolumen: 71 l

**Zubehörträger / Auszugssystem:**

- Einschubebenen: 5
- Auszug nachrüstbar

**Design**

- Drehwähler, Runde Bedienknebel, Versenkknebel
- Garraum: Email anthrazit

**Reinigung**

- CleanCoating Rückwand: Fettspritzer werden noch während des Zubereitens wie von selbst beseitigt.
- Reinigungsunterstützung (Reinigungshilfe): Leichte Verschmutzungen entfernen mit Wasserdampf und Spülmittel.
- Vollglas-Innentür

**Komfort**

- Bedienung mit LCD-Display
- Elektronik-Uhr
- Optische Aufheizkontrolle
- Autostart
- AutoPilot
- AutoPilot 10 Programme
- Klapptür, Klapptür mit Soft Close und Soft Open, Soft Close
- Backofengriff aus Aluminium
- Klapptür mit Soft Close und Soft Open: Sanftes Öffnen und Schließen der Backofentür.
- AutoPilot: Mit den Automatikprogrammen gelingt die Zubereitung immer. Einfach Gericht auswählen und Gewicht einstellen.
- Schnellaufheizung: Schnell zur Zieltemperatur ohne höheren Energieverbrauch
- Halogen-Innenbeleuchtung
- Kühlgebläse

**Zubehör**

- Air Fry- & Grillblech
- Kombirost
- großflächige Universalpfanne

**Umwelt und Sicherheit**

- Geringe Türtemperatur
- 3-fache Türverglasung
- Kindersicherung
- Restwärmeanzeige

**Technische Info**

- Länge des Anschlusskabels: 120 cm
- Nennspannung: 220 - 240 V
- Gesamtanschlusswert Elektro: 3.4 kW
- Energieeffizienzklasse (gem. EU Nr. 65/2014): A+(auf einer Energieeffizienzklassen-Skala von A+++ bis D)
- Energieverbrauch pro Zyklus im konventionellen Modus: 0.94 kWh
- Energieverbrauch pro Zyklus im Umluft-Modus: 0.69 kWh
- Zahl der Garräume: 1
- Wärmequelle: elektrisch
- Innenraumvolumen: 71 l

**Maße**

- Gerätemaße (HxBxT): 595 x 594 x 548mm
- Nischenmaße (HxBxT): 595 mm x 560 mm x 550 mm
- „Maße und Einbauhinweise zu diesem Gerät gemäß technischer Zeichnung beachten“
- Um die technische und optische Kompatibilität zu gewährleisten, empfehlen wir Ihnen, Komplementär-Produkte innerhalb der Produktserie Serie 6 zu wählen, um die bestmögliche Einbausituation Ihrer Einbaugeräte zu gewährleisten.

**Serie 6, Einbau-Backofen, 60 x 60 cm, Schwarz**
**HBG537BB4**

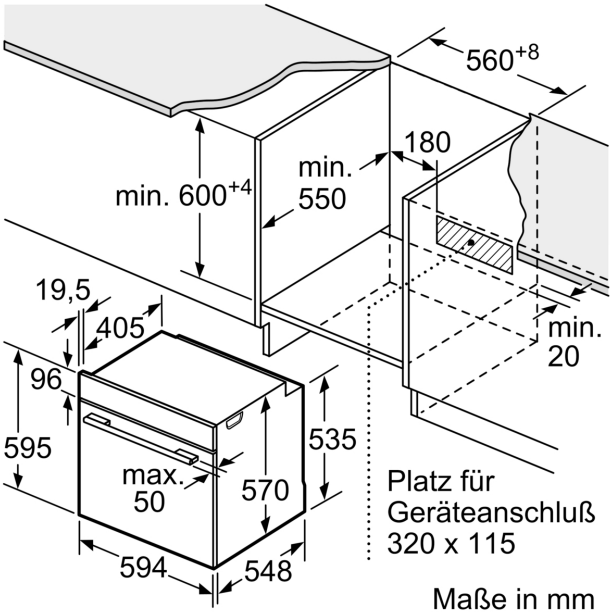


Maße in mm

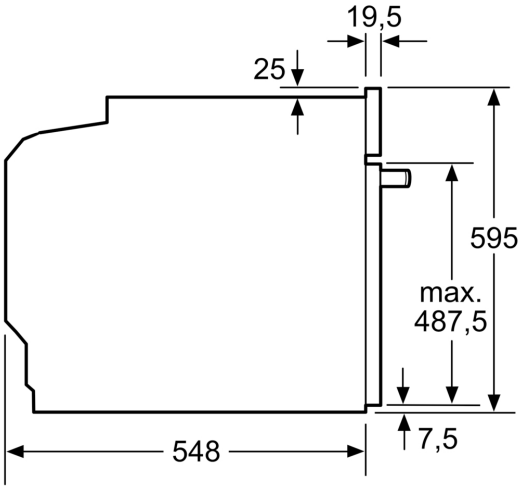


Maße in mm

Maße in mm

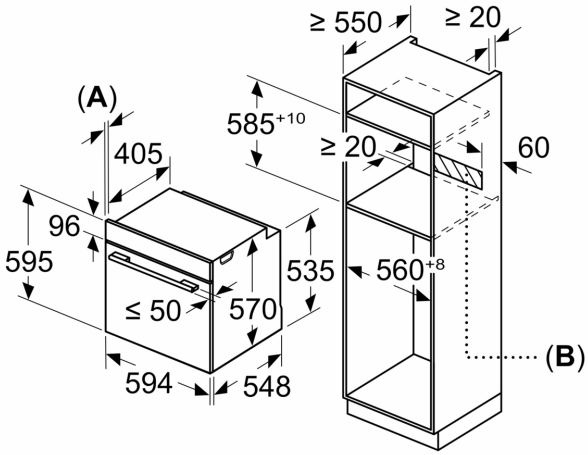


**A:** 19,5 mm
**B:** Platz für Geräteanschluss 320 x 115 mm

Einbau mit einem Kochfeld.

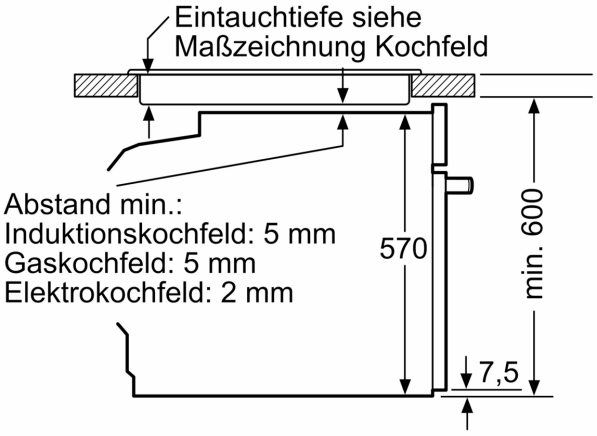


Maße in mm