Serie 2, Tischgefrierschrank, 85 x 56 cm
GTV15NWEB







Der Gefrierschrank mit 3 transparenten Gefriergutschubladen: bietet Ihnen jede Menge Platz und Übersicht – sehr sparsam.

- **Super Gefrieren Funktion**: Antauschutz für Gefriergut.

Technische Daten

Energieeffizienzklasse[1]:	E
Durchschnittlicher Energieverbrauch in Kilowattstunden pro Jahr (kWh/a):	164 kWh/Jahr
Volumen des Gefrierbereichs:	83 l
Geräuschwert:	39 dB(A) re 1 pW
Geräusch-Effizienzklasse:	C
Thermometer-Gefrierteil:	Digital
Produktkategorie:	Gefrierschrank
Bauform:	Freistehend
Gerätehöhe:	850 mm
Gerätebreite:	560 mm
Gerätetiefe:	580 mm
Nischenmaße für Installation (H x B x T):	GENERAL.N_A mm
Abmessungen des verpackten Gerätes:	883x580x590 mm
Nettogewicht:	31.1 kg
Bruttogewicht:	33.0 kg
Absicherung:	10 A
Frequenz:	50 Hz
Länge Anschlusskabel:	200 cm
Türanschlag:	Rechts wechselbar
Gehäusefarbe/-material:	Weiß
Warnsignal bei Fehlfunktion:	Sichtbar und hörbar
Türverriegelung:	Nein
Anzahl Auszüge (Stck):	3
Anzahl Gefrierfächer mit Klappen (Stck):	0
EAN-Nummer:	4242005424801
Marke:	Bosch
Internationale Bestellbezeichnung:	GTV15NWEB
Produktkategorie:	Gefrierschrank
Integriertes Zubehör:	1 x Eiswürfelschale

4 242005 424801

[1] auf einer Energieeffizienzklassen-Skala von A bis G

Serie 2, Tischgefrierschrank, 85 x 56 cm
GTV15NWEB

Der Gefrierschrank mit 3 transparenten Gefriergutschubladen: bietet Ihnen jede Menge Platz und Übersicht – sehr sparsam.

Highlights
- Abmessungen des Gerätes (H x B x T): 850x560x580 mm
- Energieeffizienzklasse[1]: E
- Volumen des Gefrierbereichs: 83 l
- Geräuschwert: 39 dB(A) re 1 pW
- Lagerung bei Stromausfall (h): 16 h
- Gefriervermögen (Vier-Sterne-Fach) (EU 2017/1369): 4,0 kg/24 h
- Liste der Warnmeldungen: Temperaturanstieg

Allgemein
- Farbe: Weiß
- Gehäusefarbe/-material: Weiß
- Türanschlag: Rechts wechselbar
- Griffdesign: Horizontal integrierter Griff
- Eis-/Wasserspender: Nicht zutreffend
- Bedienelemente:
- Energieeffizienzklasse[2]: E
- Durchschnittlicher Energieverbrauch in Kilowattstunden pro Jahr (kWh/a): 164 kWh/Jahr
- Volumen des Gefrierbereichs: 83 l
- Geräuschwert: 39 dB(A) re 1 pW
- Geräusch-Effizienzklasse: C
- Klimaklasse (EU 2017/1369): Erweiterter gemäßigter Temperaturbereich, Gemäßigter Temperaturbereich, Subtropisch, Tropisch
- Integriertes Zubehör: 1 x Eiswürfelschale

Größe und Gewicht
- Abmessungen des Gerätes (H x B x T): 850x560x580 mm
- Abmessungen des verpackten Gerätes: 883x580x590 mm
- Nettogewicht: 31,1 kg
- Bruttogewicht: 33,0 kg
- Länge Anschlusskabel: 200 cm

Spezifische Funktionen
- Super Gefrieren
- Art Display: Nicht zutreffend
- Liste der Warnmeldungen: Temperaturanstieg

Gefrierteil
- Sternekennzeichnung: 4
- Lagerung bei Stromausfall (h): 16 h
- Anzahl Auszüge (Stck): 3
- Anzahl Gefrierfächer mit Klappen (Stck): 0
- Anzahl Eiswürfelschalen: 1
- Anzahl Türabsteller - Gefrierteil: 0

Vernetzung

[1] auf einer Energieeffizienzklassen-Skala von A bis G
[2] auf einer Energieeffizienzklassen-Skala von A bis G

Serie 2, Tischgefrierschrank, 85 x 56 cm
GTV15NWEB

Maße in mm

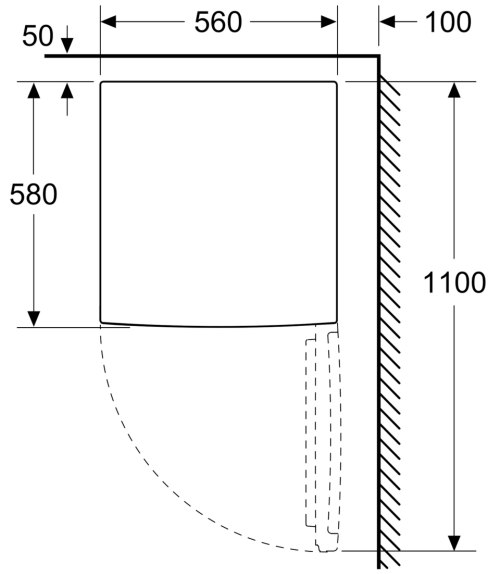

Maße in mm

