Serie 6, Freistehender Gefrierschrank, 191 x 70 cm GSN58AWDV

Der NoFrost Gefrierschrank mit FreshSense: spart besonders – schützt Ihr Gefriergut durch konstante Gefriertemperatur.

- **Vario Zone**: mehr Flexibilität durch variabel einsetzbare Glasböden und Schubladen im Gefrierraum.
- **No Frost**: damit du nie mehr abtauen musst.
- **Big-Box-Schublade**: zum Stapeln von Vorratsbehältern oder für großes Gefriergut.
- **IceTwister**: Mit einem Dreh zu frischen Eiswürfeln.
- **Intelligente Inverter-Technologie**: schützt Lebensmittel durch schnelle und genau Temperaturkontrolle.

Technische Daten

Energieeffizienzklasse[1]:	D
Durchschnittlicher Energieverbrauch in Kilowattstunden pro Jahr (kWh/a):	222 kWh/Jahr
Volumen des Gefrierbereichs:	366 l
Geräuschwert:	38 dB(A) re 1 pW
Geräusch-Effizienzklasse:	C
Thermometer-Gefrierteil:	Digital
Produktkategorie:	Gefrierschrank
Bauform:	Freistehend
Dekorrahmen/ - platte:	Nicht möglich
Frostfree System:	Kühlschrank und Gefriergerät
Gerätehöhe:	1910 mm
Gerätebreite:	700 mm
Gerätetiefe:	780 mm
Nischenmaße für Installation (H x B x T):	GENERAL.N_A mm
Abmessungen des verpackten Gerätes:	1980x760x880 mm
Nettogewicht:	88.1 kg
Bruttogewicht:	96.5 kg
Anschlusswert:	120 W
Absicherung:	10 A
Frequenz:	50 Hz
Länge Anschlusskabel:	230 cm
Türanschlag:	Rechts wechselbar
Gehäusefarbe/-material:	Weiß
Auftauen:	Automatisch
Warnsignal bei Fehlfunktion:	Sichtbar und hörbar
Türverriegelung:	Nein
Anzahl Auszüge (Stck):	5
Anzahl Gefrierfächer mit Klappen (Stck):	3
EAN-Nummer:	4242005186846
Marke:	Bosch
Internationale Bestellbezeichnung:	GSN58AWDV
Produktkategorie:	Gefrierschrank
Integriertes Zubehör:	2 x Kälteakku

4 242005 186846

[1] auf einer Energieeffizienzklassen-Skala von A bis G

Serie 6, Freistehender Gefrierschrank, 191 x 70 cm GSN58AWDV

Der NoFrost Gefrierschrank mit FreshSense: spart besonders – schützt Ihr Gefriergut durch konstante Gefriertemperatur.

Highlights

- Abmessungen des Gerätes (H x B x T): 1910x700x780 mm
- Energieeffizienzklasse[1]: D
- Nie wieder abtauen
- Volumen des Gefrierbereichs: 366 l
- Geräuschwert: 38 dB(A) re 1 pW
- Lagerung bei Stromausfall (h): 12 h
- Gefriervermögen (Vier-Sterne-Fach) (EU 2017/1369): 20,8 kg/24 h
- Liste der Warnmeldungen: Offene Tür Kühlfach, Temperaturanstieg

Allgemein

- Farbe: Weiß
- Gehäusefarbe/-material: Weiß
- Türanschlag: Rechts wechselbar
- Griffdesign: Vertikaler Stangengriff
- Automatisches Abtauen: No Frost
- Eis-/Wasserspender: Nicht zutreffend
- Bedienelemente:
- Energieeffizienzklasse[2]: D
- Durchschnittlicher Energieverbrauch in Kilowattstunden pro Jahr (kWh/a): 222 kWh/Jahr
- Volumen des Gefrierbereichs: 366 l
- Geräuschwert: 38 dB(A) re 1 pW
- Geräusch-Effizienzklasse: C
- Klimaklasse (EU 2017/1369): Erweiterter gemäßigter Temperaturbereich, Gemäßigter Temperaturbereich, Subtropisch, Tropisch
- Spannung: 220-240 V
- Integriertes Zubehör: 2 x Kälteakku

Größe und Gewicht

- Abmessungen des Gerätes (H x B x T): 1910x700x780 mm
- Abmessungen des verpackten Gerätes: 1980x760x880 mm
- Nettogewicht: 88,1 kg
- Bruttogewicht: 96,5 kg
- Länge Anschlusskabel: 230 cm

Spezifische Funktionen

- Total No Frost
- Big Box
- Super Gefrieren
- Art Display: 7-Segment-Anzeige
- Liste der Warnmeldungen: Offene Tür Kühlfach, Temperaturanstieg
- LED Licht

Gefrierteil

- Sternekennzeichnung: 4
- Lagerung bei Stromausfall (h): 12 h
- Anzahl Auszüge (Stck): 5
- Anzahl Gefrierfächer mit Klappen (Stck): 3
- Anzahl Eiswürfelschalen: 0
- Anzahl Türabsteller - Gefrierteil: 0

Vernetzung

[1] auf einer Energieeffizienzklassen-Skala von A bis G
[2] auf einer Energieeffizienzklassen-Skala von A bis G

Serie 6, Freistehender Gefrierschrank, 191 x 70 cm GSN58AWDV

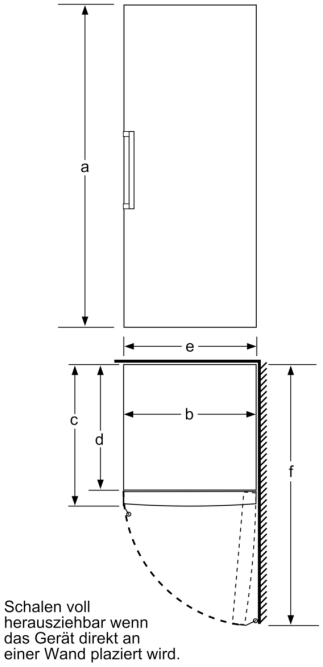

	a	b	c	d	e	f
KSW36, GSD36	187	60	65	58	60	119.5
KSV36, KSF36, GSN36, GSV36	186					
KSV33, GSN33, GSV33	176					
KSV29, GSN29, GSV29	161					
GSV24	146					
GSN51	161	70	78	70	70	142
GSN54	176					
GSN58	191					

a Höhe
b Breite
c Tiefe bei geschlossener Tür ohne Griff und ohne Abstandsteil
d Tiefe des Schranks ohne Abstandsteil
e Breite bei geöffneter Tür ohne Griff
f Tiefe bei geöffneter Tür ohne Griff und ohne Abstandsteil

Maße in cm