SIEMENS

iQ700, Einbau-Gefrierschrank, 177.2 x 55.8 cm, Flachscharnier mit Softeinzug
GI81NHCE0







studioLine



Integriertes Zubehör

1 x Eiswürfelschale

Sonderzubehör

KS0BZS00	Schwerlastsatz

Gefrierschrank mit elektronischerTemperaturregelung.

- ✓ noFrost: Nie wieder abtauen.
- ✓ Elektronische Temperaturregelung: Intelligente, gradgenaue Präzision.
- ✓ Geräuschklasse B: Genieße ein ruhiges Zuhause mit einer Leistung, so dezent wie ein Flüstern.
- ✓ Türalarm: Erinnert dich daran, die Tür zu schließen, damit die Kälte drinnen bleibt.
- ✓ 4-Sterne-Gefrierfach: Bewahrt Nährwerte und Geschmack bei langfristiger Lagerung.

Ausstattung

Technische Daten

Energieeffizienzklasse[1]:	E
Durchschnittlicher Energieverbrauch in Kilowattstunden pro Jahr (kWh/a) (EU 2017/1369):	235 kWh/Jahr
Summe der Volumen der Tiefkühlfächer:	212 l
Geräuschwert:	35 dB(A) re 1 pW
Geräusch-Effizienzklasse:	B
Thermometer-Gefrierteil:	Digital
Gerätetyp:	Gefrierschrank
Bauform:	Einbau
Dekorrahmen/ - platte:	Nicht möglich
Frostfree System:	Kühlschrank und Gefriergerät
Gerätehöhe:	1772 mm
Gerätebreite:	558 mm
Gerätetiefe:	545 mm
Nischenmaße für Installation (H x B x T):	1775x560x550 mm
Abmessungen des verpackten Gerätes:	1840x610x640 mm
Nettogewicht:	68.5 kg
Bruttogewicht:	72.7 kg
Anschlusswert:	120 W
Absicherung:	10 A
Frequenz:	50 Hz
Länge Anschlusskabel:	230 cm
Türanschlag:	Links wechselbar
Auftauen:	Automatisch
Warnsignal bei Fehlfunktion:	Sichtbar und hörbar
Türverriegelung:	Nein
Anzahl Auszüge (Stck):	5
Anzahl Gefrierfächer mit Klappen (Stck):	2
EAN-Nummer:	4242003878552
Marke:	Siemens
Internationale Bestellbezeichnung:	GI81NHCE0
Gerätetyp:	Gefrierschrank
Integriertes Zubehör:	1 x Eiswürfelschale

4 242003 878552

[1] auf einer Energieeffizienzklassen-Skala von A bis G

SIEMENS

iQ700, Einbau-Gefrierschrank, 177.2 x 55.8 cm, Flachscharnier mit Softeinzug GI81NHCE0

Ausstattung

Highlights
- Abmessungen des Gerätes: 1772x558x545 mm
- Energieeffizienzklasse[1]: E
- Nie wieder abtauen mit noFrost
- Summe der Volumen der Tiefkühlfächer: 212 l
- Geräuschwert: 35 dB(A) re 1 pW
- Lagerung bei Stromausfall (h): 9 h
- Gefriervermögen (Vier-Sterne-Fach) (EU 2017/1369): 14,0 kg/24 h
- Liste der Warnmeldungen: Offene Tür Kühlfach, Temperaturanstieg

Allgemein
- Farbe: Nicht zutreffend
- Türanschlag: Links wechselbar
- Scharnierart: Flachscharnier mit Softeinzug
- Türgriff: Kein Griff
- Automatisches Abtauen: noFrost
- Eis-/Wasserspender: Nicht zutreffend
- Bedienelemente: ,
- Energieeffizienzklasse[2]: E
- Durchschnittlicher Energieverbrauch in Kilowattstunden pro Jahr (kWh/a) (EU 2017/1369): 235 kWh/Jahr
- Summe der Volumen der Tiefkühlfächer: 212 l
- Geräuschwert: 35 dB(A) re 1 pW
- Geräusch-Effizienzklasse: B
- Klimaklasse (EU 2017/1369): Erweiterter gemäßigter Temperaturbereich, Gemäßigter Temperaturbereich, Subtropisch, Tropisch
- Spannung: 220-240 V
- Integriertes Zubehör: 1 x Eiswürfelschale

Größe und Gewicht
- Abmessungen des Gerätes: 1772x558x545 mm
- Abmessungen des verpackten Gerätes: 1840x610x640 mm
- Nischenhöhe minimal: 1775 mm
- Maximale Nischenhöhe: 1775 mm
- Nischenbreite minimal: 560 mm
- Nischenbreite maximal: 560 mm
- Nischentiefe: 550 mm
- Nettogewicht: 68,5 kg
- Bruttogewicht: 72,7 kg
- Länge Anschlusskabel: 230 cm

Spezifische Funktionen
- Total noFrost
- bigBox
- superGefrieren
- Art Display: 7-Segment-Anzeige
- Liste der Warnmeldungen: Offene Tür Kühlfach, Temperaturanstieg
- Extrem leise

Gefrierteil
- Sternekennzeichnung: 4
- Lagerung bei Stromausfall (h): 9 h
- Anzahl Auszüge (Stck): 5
- Anzahl Gefrierfächer mit Klappen (Stck): 2
- Anzahl Eiswürfelschalen: 1
- Anzahl Türabsteller - Gefrierteil: 0

Vernetzung
- Vernetzte Hausgeräte mit Home Connect[3], [4]
- Home Connect Features: Remote Monitoring und Control

[1] auf einer Energieeffizienzklassen-Skala von A bis G

[2] auf einer Energieeffizienzklassen-Skala von A bis G

[3] Wir stellen von Zeit zu Zeit funktionserhaltende Aktualisierungen (insbesondere Sicherheitsaktualisierungen) für vernetzte Hausgeräte bereit. Solche Updates sind von Smartphones bekannt. Um über die Verfügbarkeit eines solchen Updates für ein Home Connect-fähiges Gerät informiert zu werden, kann wie folgt vorgegangen werden: Home Connect App herunterladen. Gerät in der App registrieren und verbinden. In der Home Connect App stehen dann weitere Informationen bereit.

[4] Einige der gezeigten Funktionen können nur genutzt werden, wenn das Gerät über das Internet mit einem Home Connect Account und einem Single-Key-ID-Account verbunden ist. Home Connect ist ein Service der Home Connect GmbH. Mehr Informationen zu Home Connect unter www.home-connect.com.

SIEMENS

iQ700, Einbau-Gefrierschrank, 177.2 x 55.8 cm, Flachscharnier mit Softeinzug
GI81NHCE0

Maßzeichnungen

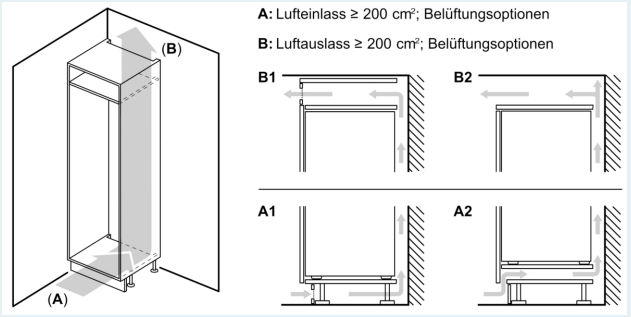

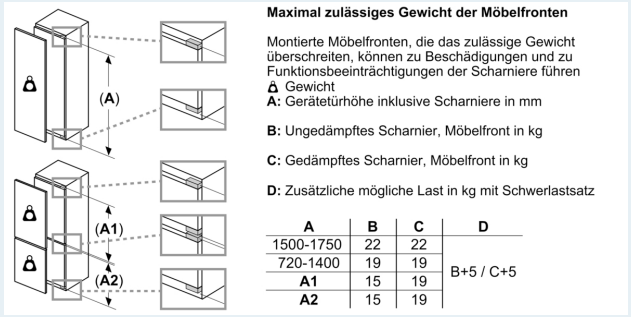

A	B	C	D
1500-1750	22	22	B+5 / C+5
720-1400	19	19	
A1	15	19	
A2	15	19	

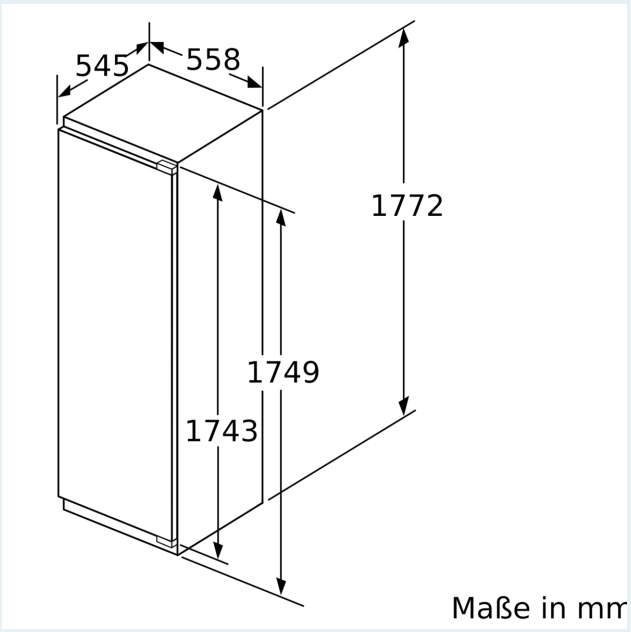

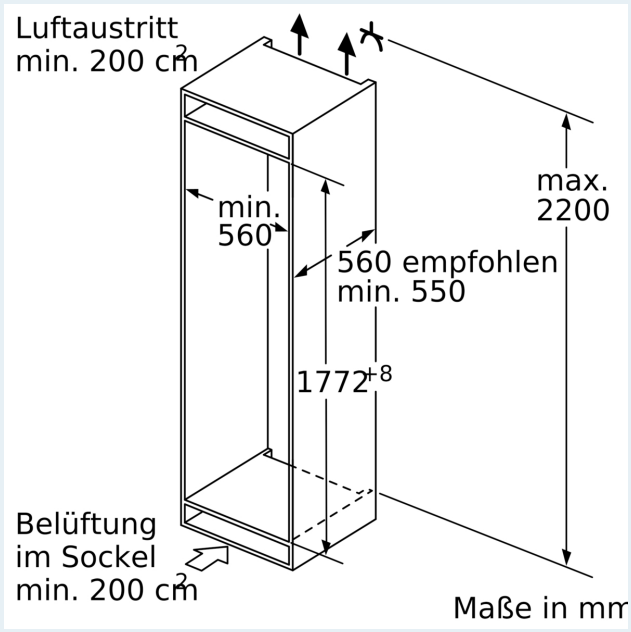

SIEMENS

Maßzeichnungen

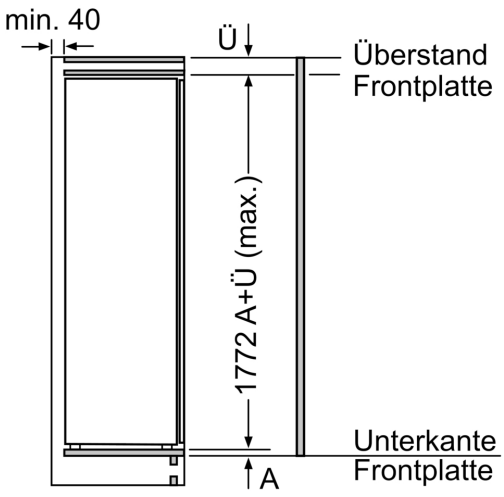

Maße in mm

Maximal zulässiges Gewicht der Möbelfronten

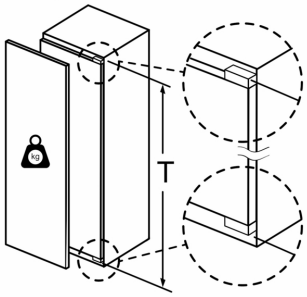

Montierte Möbeltüren, die das zulässige Gewicht überschreiten, können zu Beschädigungen und zu Funktionsbeeinträchtigung am Scharnier führen.

T: Gerätetürhöhe inklusiv Scharniere in mm:	ungedämpftes Scharnier, Tür in kg:	gedämpftes Scharnier, Tür in kg:
1500-1750	22	22

Maße in mm
Empfehlung Spaltmaße für Flachscharnier

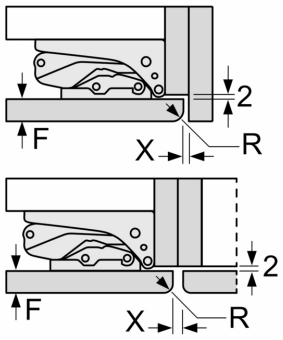

F	R	X
16-19	0-3	2,5
20	0-1	3
	2-3	2,5
21	0-1	3
	2-3	2,5
22	0	4
	1	3,5
	2-3	3

Die in der Tabelle empfohlenen Spaltmasse sind einzuhalten, um eine kollisionsfreie Öffnung der Gerätetüre zu gewährleisten und Beschädigungen am Küchenmöbel zu vermeiden.