SIEMENS

iQ500, Einbau-Gefrierschrank, 177.2 x 55.8 cm, Flachscharnier mit Softeinzug
GI81NACD0







Integriertes Zubehör

1 x Eiswürfelschale

Sonderzubehör

KS0BZS00 Schwerlastsatz

Gefrierschrank mit elektronischerTemperaturregelung.

- ✓ noFrost: Nie wieder abtauen.
- ✓ softClosing: zieht die Tür in den letzten Zentimetern sanft zu.
- ✓ varioZone: Schubladen und Glasablagen lassen sich problemlos neu anordnen, um den Platz in deinem Gefrierbereich flexibel zu nutzen.
- ✓ Türalarm: damit die Tür geschlossen und Kälte drinnen bleibt.
- ✓ superGefrieren: selbst große Mengen Lebensmittel schnell einfrieren.

Ausstattung

Technische Daten

Energieeffizienzklasse[1]: ..... D
Durchschnittlicher Energieverbrauch in Kilowattstunden pro Jahr (kWh/a) (EU 2017/1369): ..... 189 kWh/Jahr
Summe der Volumen der Tiefkühlfächer: ..... 212 l
Geräuschwert: ..... 34 dB(A) re 1 pW
Geräusch-Effizienzklasse: ..... B
Thermometer-Gefrierteil: ..... Digital
Gerätetyp: ..... Gefrierschrank
Bauform: ..... Einbau
Dekorrahmen/ - platte: ..... Nicht möglich
Frostfree System: ..... Kühlschrank und Gefriergerät
Gerätehöhe: ..... 1772 mm
Gerätebreite: ..... 558 mm
Gerätetiefe: ..... 545 mm
Nischenmaße für Installation (H x B x T): ..... 1775x560x550 mm
Abmessungen des verpackten Gerätes: ..... 1840x610x640 mm
Nettogewicht: ..... 69.2 kg
Bruttogewicht: ..... 73.4 kg
Absicherung: ..... 10 A
Frequenz: ..... 50 Hz
Länge Anschlusskabel: ..... 230 cm
Türanschlag: ..... Links wechselbar
Auftauen: ..... Automatisch
Warnsignal bei Fehlfunktion: ..... Sichtbar und hörbar
Türverriegelung: ..... Nein
Anzahl Auszüge (Stck): 5
Anzahl Gefrierfächer mit Klappen (Stck): 2
EAN-Nummer: 4242003996140
Marke: ..... Siemens
Internationale Bestellbezeichnung: GI81NACD0
Gerätetyp: ..... Gefrierschrank
Integriertes Zubehör: ..... 1 x Eiswürfelschale

4 242003 996140

[1] auf einer Energieeffizienzklassen-Skala von A bis G

SIEMENS

iQ500, Einbau-Gefrierschrank, 177.2 x 55.8 cm, Flachscharnier mit Softeinzug GI81NACD0

Ausstattung

Highlights
- Abmessungen des Gerätes: 1772x558x545 mm
- Energieeffizienzklasse[1]: D
- Nie wieder abtauen mit noFrost
- Summe der Volumen der Tiefkühlfächer: 212 l
- Geräuschwert: 34 dB(A) re 1 pW
- Lagerung bei Stromausfall (h): 9 h
- Gefriervermögen (Vier-Sterne-Fach) (EU 2017/1369): 15,0 kg/24 h
- Liste der Warnmeldungen: Offene Tür Kühlfach, Temperaturanstieg

Allgemein
- Farbe: Nicht zutreffend
- Türanschlag: Links wechselbar
- Scharnierart: Flachscharnier mit Softeinzug
- Türgriff: Kein Griff
- Automatisches Abtauen: noFrost
- Eis-/Wasserspender: Nicht zutreffend
- Bedienelemente:
- Energieeffizienzklasse[2]: D
- Durchschnittlicher Energieverbrauch in Kilowattstunden pro Jahr (kWh/a) (EU 2017/1369): 189 kWh/Jahr
- Summe der Volumen der Tiefkühlfächer: 212 l
- Geräuschwert: 34 dB(A) re 1 pW
- Geräusch-Effizienzklasse: B
- Klimaklasse (EU 2017/1369): Erweiterter gemäßigter Temperaturbereich, Gemäßigter Temperaturbereich, Subtropisch, Tropisch
- Spannung: 220-240 V
- Integriertes Zubehör: 1 x Eiswürfelschale

Größe und Gewicht
- Abmessungen des Gerätes: 1772x558x545 mm
- Abmessungen des verpackten Gerätes: 1840x610x640 mm
- Nischenhöhe minimal: 1775 mm
- Maximale Nischenhöhe: 1775 mm
- Nischenbreite minimal: 560 mm
- Nischenbreite maximal: 560 mm
- Nischentiefe: 550 mm
- Nettogewicht: 69,2 kg
- Bruttogewicht: 73,4 kg
- Länge Anschlusskabel: 230 cm

Spezifische Funktionen
- Total noFrost
- bigBox
- superGefrieren
- Art Display: 7-Segment-Anzeige
- Liste der Warnmeldungen: Offene Tür Kühlfach, Temperaturanstieg
- Extrem leise

Gefrierteil
- Sternekennzeichnung: 4
- Lagerung bei Stromausfall (h): 9 h
- Anzahl Auszüge (Stck): 5
- Anzahl Gefrierfächer mit Klappen (Stck): 2
- Anzahl Eiswürfelschalen: 1

Vernetzung

[1] auf einer Energieeffizienzklassen-Skala von A bis G
[2] auf einer Energieeffizienzklassen-Skala von A bis G

SIEMENS

iQ500, Einbau-Gefrierschrank, 177.2 x 55.8 cm, Flachscharnier mit Softeinzug
GI81NACD0

Maßzeichnungen

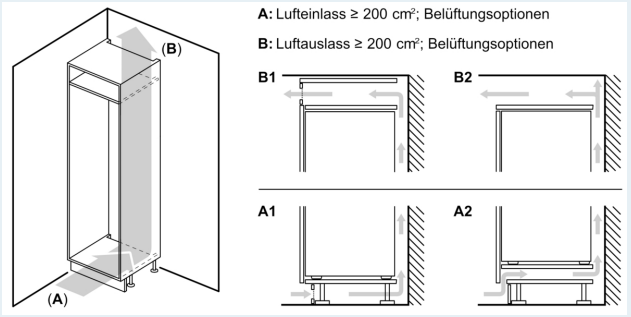

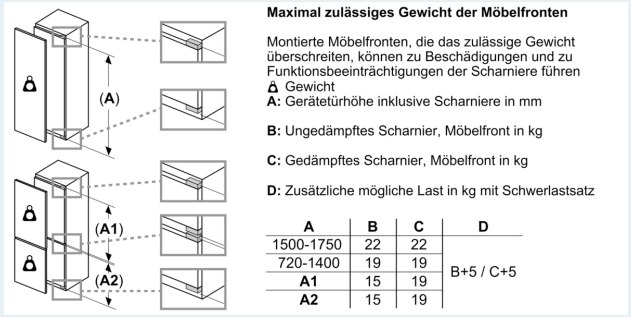

A	B	C	D
1500-1750	22	22	B+5 / C+5
720-1400	19	19	
A1	15	19	
A2	15	19	

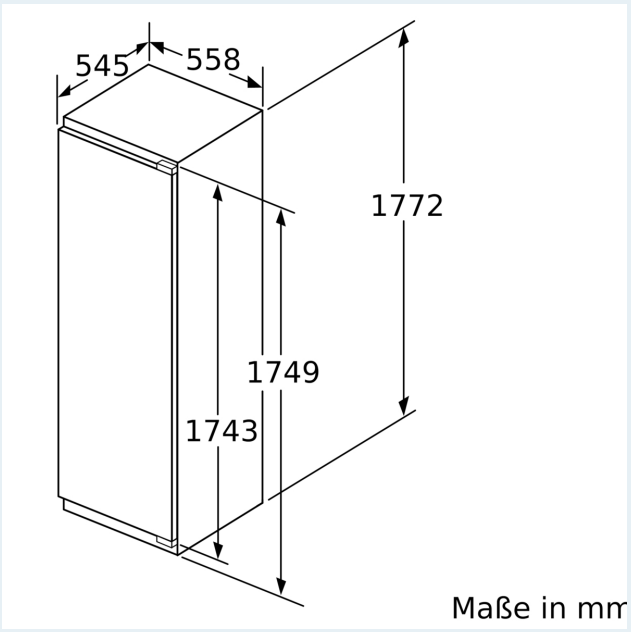

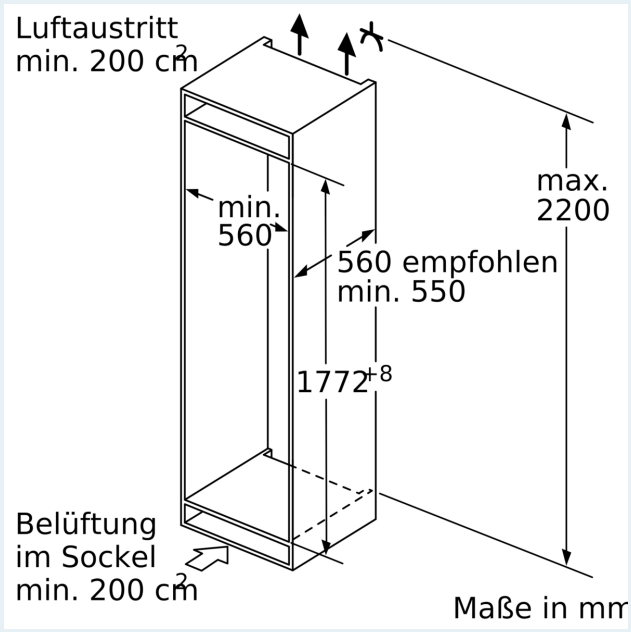

SIEMENS

Maßzeichnungen

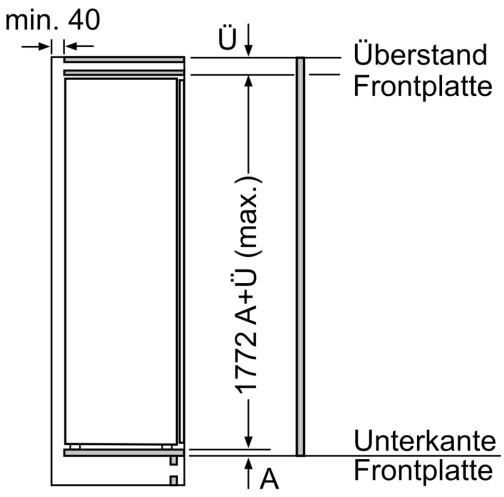

Maße in mm

Maximal zulässiges Gewicht der Möbelfronten

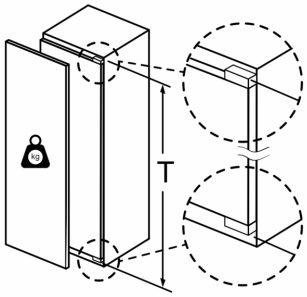

Montierte Möbeltüren, die das zulässige Gewicht überschreiten, können zu Beschädigungen und zu Funktionsbeeinträchtigung am Scharnier führen.

T: Gerätetürhöhe inklusiv Scharniere in mm:	ungedämpftes Scharnier, Tür in kg:	gedämpftes Scharnier, Tür in kg:
1500-1750	22	22

Maße in mm
Empfehlung Spaltmaße für Flachscharnier

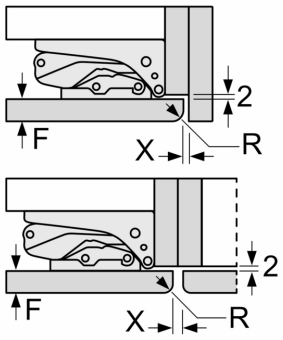

F	R	X
16-19	0-3	2,5
20	0-1	3
	2-3	2,5
21	0-1	3
	2-3	2,5
22	0	4
	1	3,5
	2-3	3

Die in der Tabelle empfohlenen Spaltmasse sind einzuhalten, um eine kollisionsfreie Öffnung der Gerätetüre zu gewährleisten und Beschädigungen am Küchenmöbel zu vermeiden.