N 70, EINBAU-GEFRIERSCHRANK, 177.2 X 55.8 CM, FLACHSCHARNIER MIT SOFTEINZUG
GI7813CE0







Dieser NoFrost-Einbaugefrierschrank muss nicht abgetaut werden und verfügt über ein Störungswarnsignal im Falle eines Temperaturanstiegs.

- √ No Frost: nie wieder Abtauen.
- √ Tür Alarm: bei geöffneter Tür ertönt ein Warnsignal.
- √ Vario Zone: Personalisieren Sie Ihre Schubladen mit verschiedenen Beladungsoptionen, damit Gefriergut optimal Platz findet.
- √ Soft Close: sanftes und leises Schließen. Ab einem Winkel von 20° schließt die Tür sanft von selbst.

Integriertes Zubehör

1 x Eiswürfelschale

Sonderzubehör

KS0B0SZ0 Schwerlastsatz

Ausstattung

Technische Daten

Energieeffizienzklasse[1]: ..... E
Durchschnittlicher Energieverbrauch in Kilowattstunden pro Jahr (kWh/a) (EU 2017/1369): ..... 235 kWh/Jahr
Summe der Volumen der Tiefkühlfächer: ..... 212 l
Geräuschwert: ..... 35 dB(A) re 1 pW
Geräusch-Effizienzklasse: ..... B
Thermometer-Gefrierteil: ..... Digital
Produktkategorie: ..... Gefrierschrank
Bauform: ..... Einbau
Dekorrahmen/ - platte: ..... Nicht möglich
Frostfree System: ..... Kühlschrank und Gefriergerät
Gerätehöhe: ..... 1772 mm
Breite: ..... 558 mm
Gerätetiefe: ..... 545 mm
Nischenmaße für Installation (H x B x T): ..... 1775x560x550 mm
Abmessungen des verpackten Gerätes: ..... 1840x610x640 mm
Nettogewicht: ..... 64.9 kg
Bruttogewicht: ..... 69.2 kg
Absicherung: ..... 10 A
Frequenz: ..... 50 Hz
Länge Anschlusskabel: ..... 230 cm
Türanschlag: ..... Links wechselbar
Auftauen: ..... Automatisch
Warnsignal bei Fehlfunktion: ..... Sichtbar und hörbar
Türverriegelung: ..... Nein
Anzahl Auszüge (Stck): 5
Anzahl Gefrierfächer mit Klappen (Stck): 2
EAN-Nummer: 4242004274735
Marke: ..... Neff
Internationale Bestellbezeichnung: GI7813CE0
Produktkategorie: ..... Gefrierschrank
Integriertes Zubehör: ..... 1 x Eiswürfelschale

4 242004 274735

[1] auf einer Energieeffizienzklassen-Skala von A bis G

N 70, EINBAU-GEFRIERSCHRANK, 177.2 X 55.8 CM, FLACHSCHARNIER MIT SOFTEINZUG
GI7813CE0

Ausstattung

Highlights
- Abmessungen des Gerätes: 1772x558x545 mm
- Energieeffizienzklasse[1]: E
- No Frost - nie wieder Abtauen
- Summe der Volumen der Tiefkühlfächer: 212 l
- Geräuschwert: 35 dB(A) re 1 pW
- Lagerung bei Stromausfall (h): 8 h
- Gefriervermögen (Vier-Sterne-Fach) (EU 2017/1369): 13,8 kg/24 h
- Liste der Warnmeldungen: Offene Tür Kühlfach, Temperaturanstieg

Allgemein
- Farbe: Nicht zutreffend
- Türanschlag: Links wechselbar
- Scharnierart: Flachscharnier mit Softeinzug
- Türgriff: Kein Griff
- Automatisches Abtauen: No Frost
- Eis-/Wasserspender: Nicht zutreffend
- Bedienelemente:
- Energieeffizienzklasse[2]: E
- Durchschnittlicher Energieverbrauch in Kilowattstunden pro Jahr (kWh/a) (EU 2017/1369): 235 kWh/Jahr
- Summe der Volumen der Tiefkühlfächer: 212 l
- Geräuschwert: 35 dB(A) re 1 pW
- Geräusch-Effizienzklasse: B
- Klimaklasse (EU 2017/1369): Erweiterter gemäßigter Temperaturbereich, Gemäßigter Temperaturbereich, Subtropisch, Tropisch
- Spannung: 220-240 V
- Integriertes Zubehör: 1 x Eiswürfelschale

Größe und Gewicht
- Abmessungen des Gerätes: 1772x558x545 mm
- Abmessungen des verpackten Gerätes: 1840x610x640 mm
- Nischenhöhe minimal: 1775 mm
- Nischenhöhe maximal: 1775 mm
- Nischenbreite minimal: 560 mm
- Nischenbreite maximal: 560 mm
- Nischentiefe: 550 mm
- Nettogewicht: 64,9 kg
- Bruttogewicht: 69,2 kg
- Länge Anschlusskabel: 230 cm

Spezifische Funktionen
- Total No Frost
- Big Box
- Super Gefrieren
- Art Display: 7-Segment-Anzeige
- Liste der Warnmeldungen: Offene Tür Kühlfach, Temperaturanstieg
- Extrem leise

Gefrierteil
- Sternekennzeichnung: 4
- Lagerung bei Stromausfall (h): 8 h
- Anzahl Auszüge (Stck): 5
- Anzahl Gefrierfächer mit Klappen (Stck): 2
- Anzahl Eiswürfelschalen: 1

Vernetzung

[1] auf einer Energieeffizienzklassen-Skala von A bis G
[2] auf einer Energieeffizienzklassen-Skala von A bis G

N 70, EINBAU-GEFRIERSCHRANK, 177.2 X 55.8 CM, FLACHSCHARNIER MIT SOFTEINZUG
GI7813CE0

Maßzeichnungen

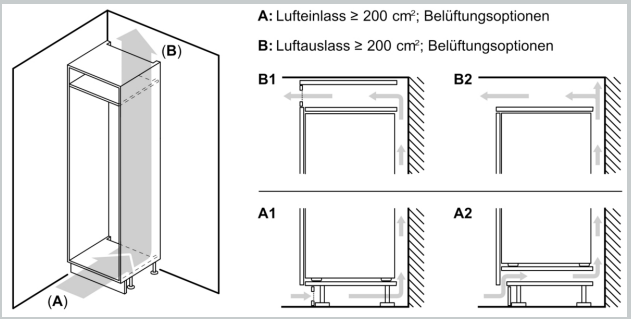

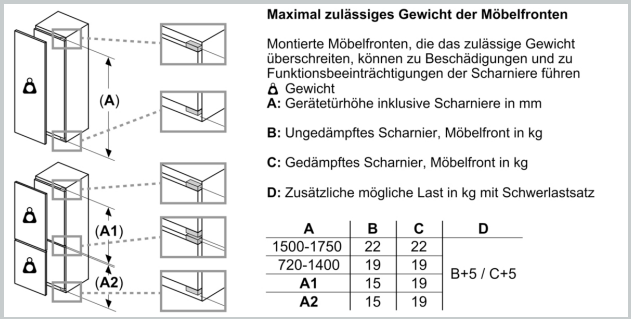

A	B	C	D
1500-1750	22	22	B+5 / C+5
720-1400	19	19	
A1	15	19	
A2	15	19	

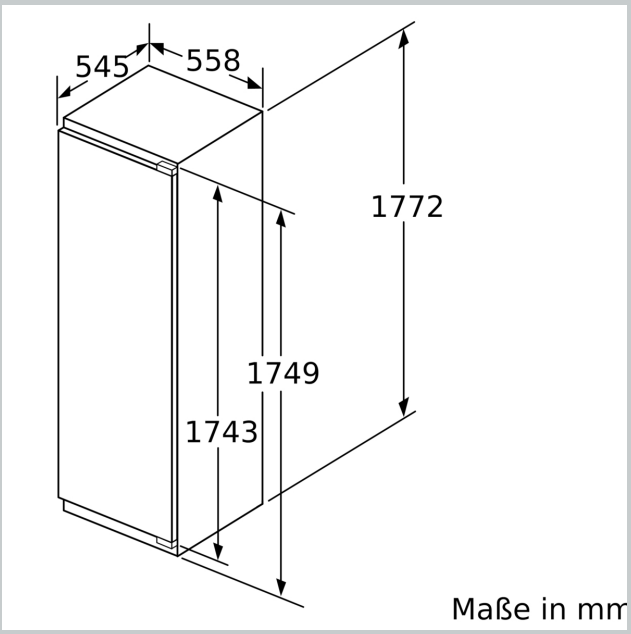

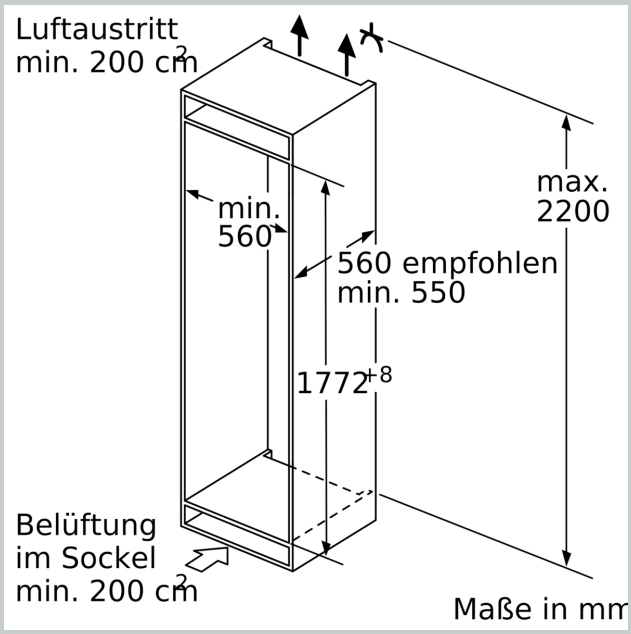

Maßzeichnungen

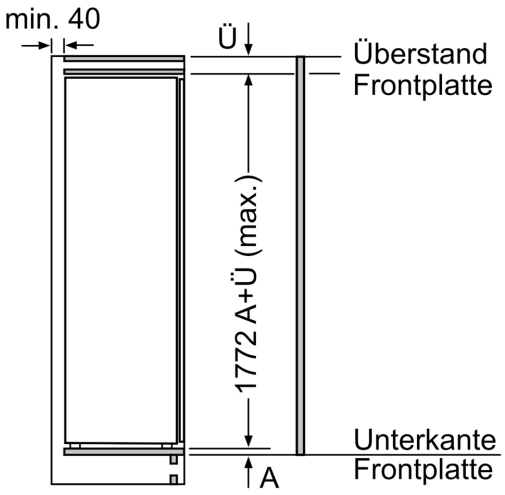

Maße in mm

Maximal zulässiges Gewicht der Möbelfronten

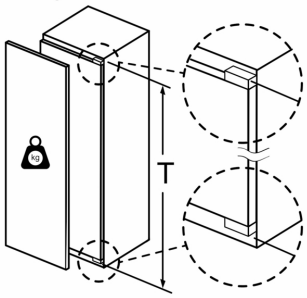

Montierte Möbeltüren, die das zulässige Gewicht überschreiten, können zu Beschädigungen und zu Funktionsbeeinträchtigung am Scharnier führen.

T: Gerätetürhöhe inklusiv Scharniere in mm:	ungedämpftes Scharnier, Tür in kg:	gedämpftes Scharnier, Tür in kg:
1500-1750	22	22

Maße in mm
Empfehlung Spaltmaße für Flachscharnier

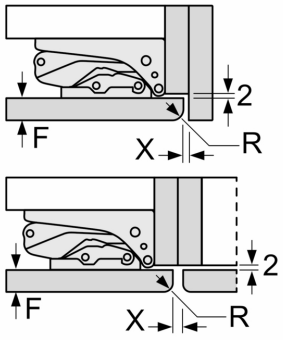

F	R	X
16-19	0-3	2,5
20	0-1	3
	2-3	2,5
21	0-1	3
	2-3	2,5
22	0	4
	1	3,5
	2-3	3

Die in der Tabelle empfohlenen Spaltmasse sind einzuhalten, um eine kollisionsfreie Öffnung der Gerätetüre zu gewährleisten und Beschädigungen am Küchenmöbel zu vermeiden.