SIEMENS

iQ700, Induktionskochfeld, 80 cm, Schwarz, flächenbündig (integriert) EX801LYC1E

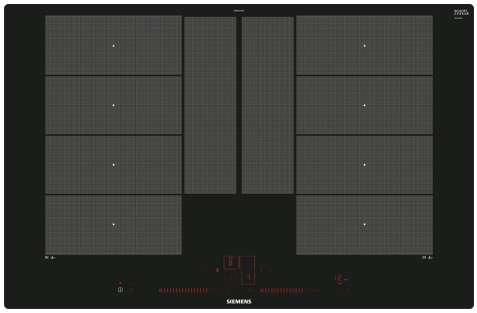

- ✓ varioInduktion Plus: das Kochfeld passt sich automatisch dem Kochgeschirr an.
- ✓ Dual lightSlider – einfache und intuitive Bedienung dank einer übersichtlichen Bedienoberfläche.
- ✓ Bratsensor Plus – nie mehr angebrannte Gerichte.
- ✓ powerMove Plus: in drei Zonen kochen, köcheln und warmhalten
- ✓ Speichert die Heizeinstellungen für einzelne Töpfe und Pfannen, während sie beliebig auf dem Kochfeld verschoben werden - varioMotion.

Sonderzubehör

HZ32WA00 Kabelloses Speisenthermometer, HZ390011 Bräter aus Edelstahl mit Glasdeckel, HZ390012 Dampfeinsatz für Edelstahlbräter, HZ390210 Systempfanne Ø 15cm, HZ390220 Systempfanne Ø 19cm, HZ390230 Systempfanne Ø 21cm, HZ390250 Systempfanne Ø 28 cm, HZ390512 Teppan Yaki (groß), HZ390522 Grillplatte, HZ9CF240 Bratpfanne, beschichtet 24cm Ø, HZ9CF280 Bratpfanne, beschichtet 28cm Ø, HZ9ES100 Espressokocher 4 Tassen, HZ9FE280 Eisenpfanne Ø 18 / 28 cm, HZ9FF010 Flex Pfanne, groß, HZ9FF030 Flex Pfannen-Set, 3-teilig, HZ9FF040 Flex Pfannen-Set, 4-teilig, HZ9SE030 3-er Set best aus 2 Töpfen + 1 Pfanne, HZ9SE040 4 teiliges Topfset, HZ9SE060 6 teiliges Topfset, HZ9TY010 Teppan Yaki

Ausstattung

Technische Daten

Geräteart: ..... Kochstelle Glaskeramik
Bauform: ..... Einbau
Energiequelle: ..... Elektro
Anzahl der Kochzonen: 4
Gerätebreite: ..... 792 mm
Abmessungen des Gerätes: ..... 56x792x512 mm
Abmessungen des verpackten Gerätes: ..... 126 x 953 x 603 mm
Nettogewicht: ..... 16.9 kg
Bruttogewicht: ..... 19.8 kg
Restwärmeanzeige: ..... Getrennt
Lage der Steuerung: ..... Vorne
Hauptoberflächenmaterial: ..... Glaskeramik
Oberflächenfarbe: ..... Schwarz
Länge Anschlusskabel: ..... 110.0 cm
EAN-Nummer: 4242003716946
Spannung: ..... 220-240 V
Frequenz: ..... 50; 60 Hz

4 242003 716946

SIEMENS

iQ700, Induktionskochfeld, 80 cm, Schwarz, flächenbündig (integriert)
EX801LYC1E

Maßzeichnungen

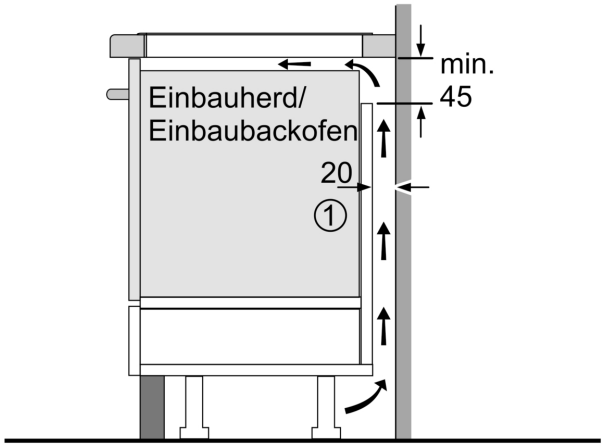

① Lüftungsspalt muß vorgesehen werden.

Maße in mm

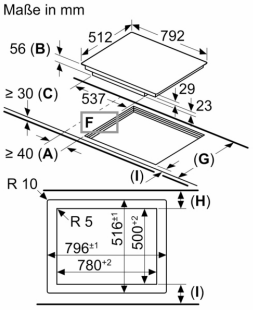

A: Mindestabstand vom Kochplattenausschnitt zur Wand.
B: Einbautiefe
C: Der Abstand zwischen der Oberfläche der Arbeitsplatte und der Oberseite der Backofenfront muss 30 mm betragen. Siehe Platzbedarf für den Backofen.
D: Max. 1 Fase
E: 6,5+0,5

Die Arbeitsplatte, in welche die Kochplatte eingebaut wird, muss Lasten von ca. 60 kg standhalten, ggf. muss ein geeigneter Unterbau verwendet werden.

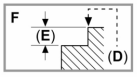

G	H	I
585-600	50	≥ 35
> 600	≥ 50	≥ 50

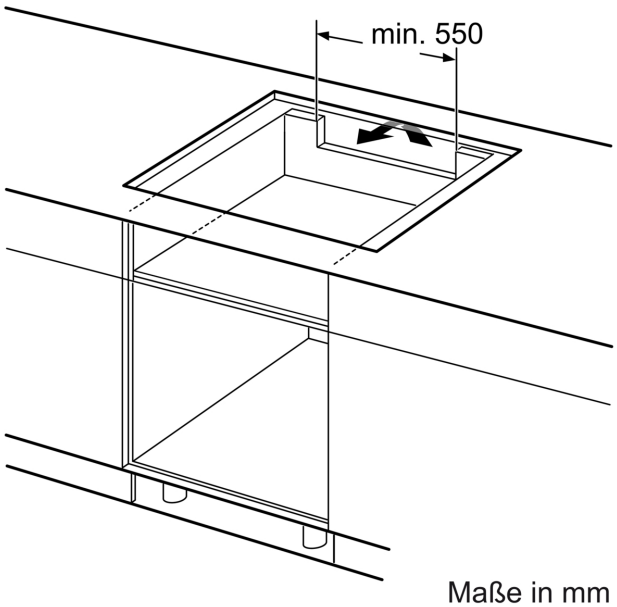

Maße in mm

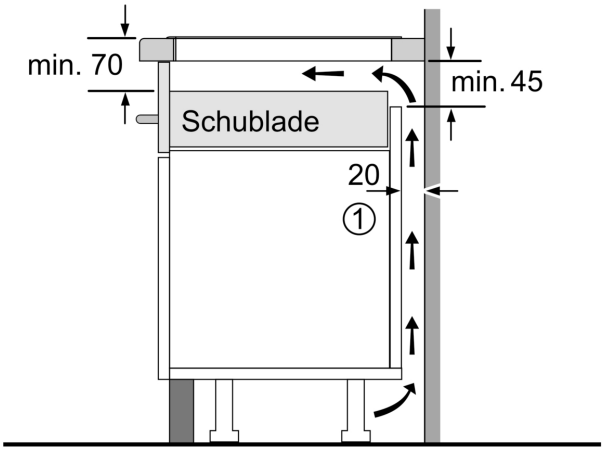

① Lüftungsspalt muß vorgesehen werden.

Maße in mm