SIEMENS

iQ100, Induktionskochfeld, 60 cm, Schwarz, Rahmenlos aufliegend EU611BEB2E

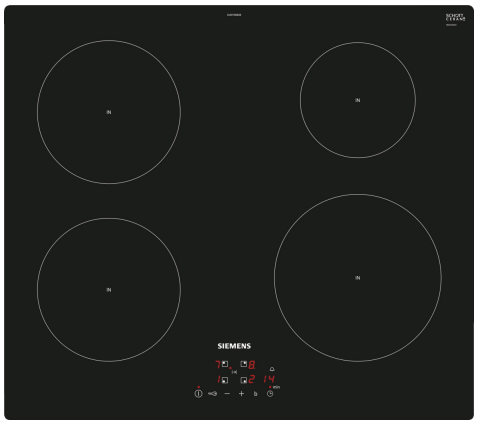

HZ390090	Wok-Set 3-teilig
HZ9ES100	Espressokocher 4 Tassen
HZ9FE280	Eisenpfanne Ø 18 / 28 cm
HZ9SE030	3-er Set best aus 2 Töpfen + 1 Pfanne
HZ9SE040	4 teiliges Topfset
HZ9SE060	6 teiliges Topfset

Das Induktionskochfeld – schneller, sicherer, sauberer und effizienter kochen.

- ✓ touchControl: für die besonders komfortable Steuerung des Kochfelds mit nur einer Berührung.
- ✓ powerBoost: erhöhe die Power einzelner Induktionszonen um bis zu 50 %.
- ✓ Timer mit Abschaltfunktion: schaltet die aktive Kochzone nach Ablauf des Timers ab.
- ✓ powerInduktion: schnell, sicher und leicht zu reinigen.
- ✓ Timerfunktion: dein Kochfeld erinnert dich, wenn dein Essen fertig oder es Zeit für den nächsten Schritt ist.

Geräteart: ..... Kochstelle Glaskeramik
Bauform: ..... Einbau
Energiequelle: ..... Elektro
Anzahl der Kochzonen: 4
Min. Nischenmaße für Installation (H x B x T): .....51 x 560-560 x 490-500 mm
Gerätebreite: ..... 592 mm
Abmessungen des Gerätes: .....51x592x522 mm
Abmessungen des verpackten Gerätes: .....126 x 753 x 603 mm
Nettogewicht: ..... 10.6 kg
Bruttogewicht: ..... 12.8 kg
Restwärmeanzeige: ..... Getrennt
Lage der Steuerung: ..... Vorne
Hauptoberflächenmaterial: .....Glaskeramik
Oberflächenfarbe: ..... Schwarz
Länge Anschlusskabel: .....110.0 cm
EAN-Nummer: 4242003716489
Spannung: .....380-415 V
Frequenz: .....50; 60 Hz

4 242003 716489

SIEMENS

iQ100, Induktionskochfeld, 60 cm, Schwarz, Rahmenlos aufliegend
EU611BEB2E

- 60 cm: Platz für 4 Töpfe oder Pfannen.

Flexibilität der Kochzonen

- Kochzone vorne links: 180 mm, 1.8 kW (maximale Leistung 3.1 kW)
- Kochzone hinten links: 180 mm, 1.8 kW (maximale Leistung 3.1 kW)
- Kochzone hinten rechts: 145 mm , 1.4 kW (maximale Leistung 2.2 kW)
- Kochzone vorne rechts: 210 mm, 2.2 kW (maximale Leistung 3.7 kW)

Benutzerfreundlichkeit

- 17 Leistungs-Stufen: Stellen Sie die Hitze mit 17 Leistungsstufen (9 Hauptstufen und 8 Zwischenstufen) präzise ein.

Zeitersparnis und Effizienz

- powerBoost-Funktion für alle Induktions-Kochzonen möglich
- - Mit 50 % mehr Leistung z. B. Wasser schneller zum Kochen bringen als auf höchster Leistungsstufe.

Sicherheit

- 2-stufige Restwärmeanzeige je Kochzone: Zeigt an welche Kochzonen noch heiß oder warm sind.
- Hauptschalter: Alle Kochzonen auf einmal ausschalten.

SIEMENS

iQ100, Induktionskochfeld, 60 cm, Schwarz, Rahmenlos aufliegend
EU611BEB2E

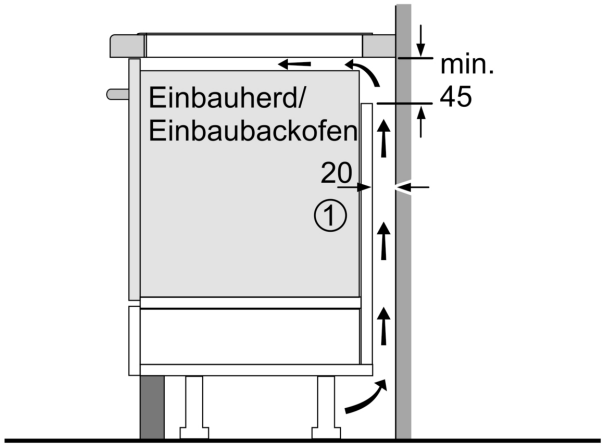

① Lüftungsspalt muß vorgesehen werden.

Maße in mm

Maße in mm

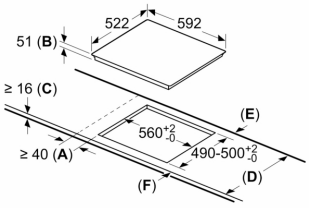

A: Mindestabstand von Kochplatten-ausschnitt zur Wand.
B: Einbautiefe
C: Der Abstand zwischen der Arbeitsplatten-fläche und der Oberseite der Backofenfront muss 30 mm betragen.
Siehe Platzbedarf für den Backofen.

Die Arbeitsplatte, in welche die Kochplatte eingebaut wird, muss Lasten von ca. 60 kg standhalten; ggf. muss ein geeigneter Unterbau verwendet werden.

D	E	F
585-600	50	≥ 35
> 600	≥ 50	≥ 50

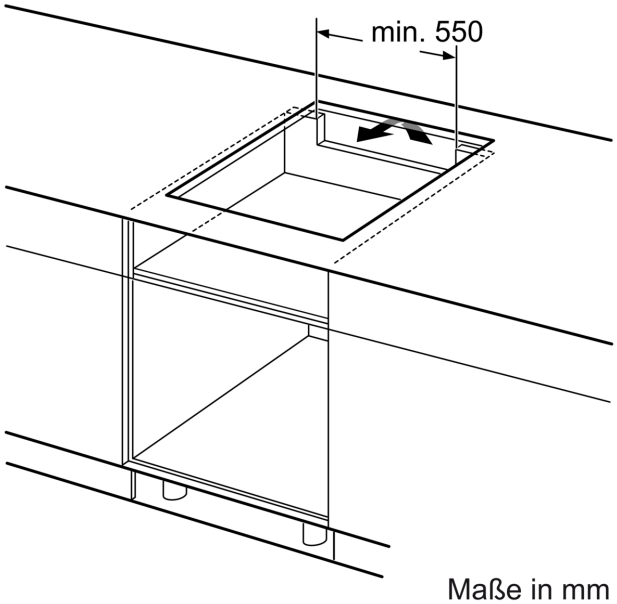

Maße in mm

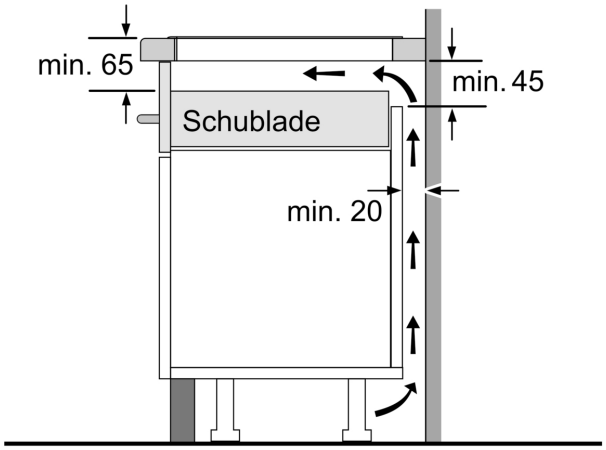

Maße in mm