SIEMENS

iQ100, Elektrokochfeld, 60 cm, Schwarz, Mit Rahmen aufliegend ET645HE17

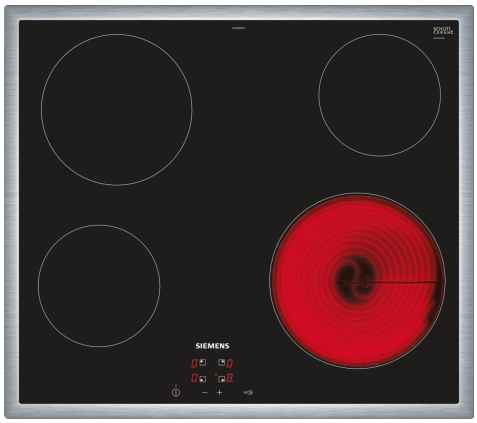

Sonderzubehör

HZ32WA00	Kabelloser Speisenthermometer
HZ392617	Zwischenboden 60cm Touch
HZ9FE280	Eisenpfanne Ø 18 / 28 cm
HZ9SE030	3-er Set best aus 2 Töpfen + 1 Pfanne

Das moderne Glaskeramik-Kochfeld für mehr Freude am Kochen und weniger Arbeit beim Saubermachen.

Ausstattung

Technische Daten

Gerätetyp: ..... Kochstelle Glaskeramik
Bauform: ..... Einbau
Energiequelle: ..... Elektro
Anzahl der Kochzonen: 4
Min. Nischenmaße für Installation (H x B x T): ..... 48 x 560-560 x 490-500 mm
Breite: ..... 583 mm
Abmessungen des Gerätes: ..... 48 x 583 x 513 mm
Abmessungen des verpackten Gerätes: ..... 100 x 750 x 590 mm
Nettogewicht: ..... 7.9 kg
Bruttogewicht: ..... 8.7 kg
Restwärmeanzeige: ..... Getrennt
Lage der Steuerung: ..... Vorne
Hauptoberflächenmaterial: ..... Glaskeramik
Oberflächenfarbe: ..... Schwarz, Edelstahl
Rahmenfarbe: ..... Edelstahl
EAN-Nummer: 4242003614624
Spannung: ..... 220-240 V
Frequenz: ..... 50; 60 Hz

4 242003 614624

SIEMENS

iQ100, Elektrokochfeld, 60 cm, Schwarz, Mit Rahmen aufliegend ET645HE17

Ausstattung

- 60 cm: Platz für 4 Töpfe oder Pfannen.

Flexibilität der Kochzonen

Benutzerfreundlichkeit

- 17 Leistungs-Stufen: Stellen Sie die Hitze mit 17 Leistungsstufen (9 Hauptstufen und 8 Zwischenstufen) präzise ein.

Zeitersparnis und Effizienz

Sicherheit

- 2-stufige Restwärmeanzeige je Kochzone: Zeigt an welche Kochzonen noch heiß oder warm sind.
- Hauptschalter: Alle Kochzonen auf einmal ausschalten.

SIEMENS

iQ100, Elektrokochfeld, 60 cm, Schwarz, Mit Rahmen aufliegend
ET645HE17

Maßzeichnungen

Maße in mm

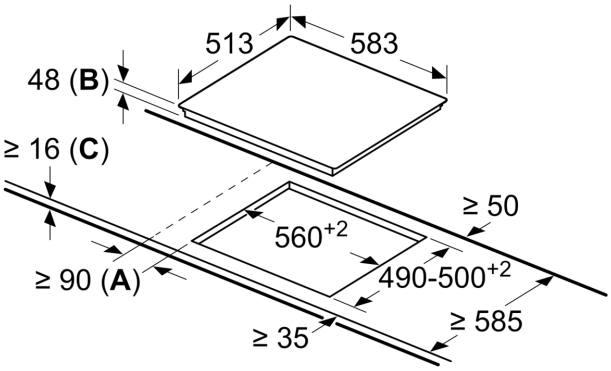

A: Mindestabstand vom Muldenausschnitt bis zur Wand
B: Eintauchtiefe
C: Mit darunter eingebautem Backofen min. 20, möglicherweise mehr; siehe Platzbedarf für den Backofen.