# iQ300, Elektro-Kochfeld, 60 cm
# ET645BNA1E

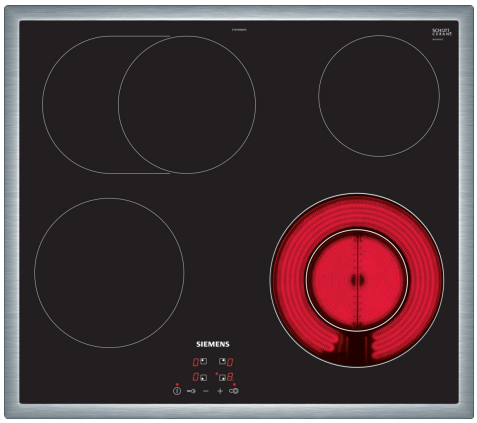











## Sonderzubehör

| | |
|---|---|
| HZ32WA00 | Kabelloses Speisenthermometer |
| HZ392617 | Zwischenboden, 60 cm |
| HZ9SE030 | 3-er Set best aus 2 Töpfen + 1 Pfanne |

## Das moderne Glaskeramik-Kochfeld für mehr Freude am Kochen und weniger Arbeit beim Saubermachen.

✓ Zweikreis-Kochzone 21 cm: Platz für große Töpfe und Pfannen.
✓ Zuschaltbare Bräterzone: erweiterte Kochzone für große Bräter
✓ touchControl: bequeme Steuerung des Kochfelds per Fingertipp.
✓ Kindersicherung: verhindert ungewolltes Einschalten.

## Ausstattung

**Technische Daten**

Geräteart: ..... Kochstelle Glaskeramik
Bauform: ..... Einbau
Energiequelle: ..... Elektro
Anzahl der Kochzonen: ..... 4
Nischenmaße für Installation (H x B x T): ... 48 x 560-560 x 490-500 mm
Gerätebreite: ..... 583 mm
Abmessungen des Gerätes: ..... 48x583x513 mm
Abmessungen des verpackten Gerätes: ..... 100x750x590 mm
Nettogewicht: ..... 7.7 kg
Bruttogewicht: ..... 8.5 kg
Restwärmeanzeige: ..... Getrennt
Lage der Steuerung: ..... Vorne
Hauptoberflächenmaterial: ..... Glaskeramik
Oberflächenfarbe: ..... Schwarz, Edelstahl
Rahmenfarbe: ..... Edelstahl
EAN-Nummer: ..... 4242003891155
Absicherung: ..... GENERAL.N_A A
Spannung: ..... 220-240 V
Frequenz: ..... 50; 60 Hz

4 242003 891155

SIEMENS

# iQ300, Elektro-Kochfeld, 60 cm
# ET645BNA1E

## Ausstattung

- 60 cm: Platz für 4 Töpfe oder Pfannen

**Flexibilität der Kochzonen**

- Bräterzone: Extra zuschaltbare Kochzone für großes Bratgeschirr
- Zweikreis-Kochzone: Verwenden Sie normales oder größeres Kochgeschirr für die erweiterbare Kochzone.
- Kochzone vorne links: 180 mm, 2 kW
- Kochzone hinten links: 170 mm, 265 mm, 1.8 kW
- Kochzone hinten rechts: 145 mm, 1.2 kW
- Kochzone vorne rechts: 120 mm, 210 mm, 0.75 kW

**Benutzerfreundlichkeit**

- touchControl: Steuerung der Leistung über +/- Touch-Tasten.
- 17 Leistungsstufen: Stelle die Hitze mit 17 Leistungsstufen (9 Hauptstufen und 8 Zwischenstufen) präzise ein.

**Zeitersparnis und Effizienz**

- reStart: Im Falle von unbeabsichtigtem Ausschalten des Kochfeldes bleiben alle Einstellungen erhalten, wenn du innerhalb von 4 Sekunden wieder einschaltest.
- Schnelles Abschalten: Schnelles Abschalten durch längeres Berühren der Bedienfläche der Kochzone.

**Design**

- Rahmen: Flachrahmen-Design

**Sicherheit**

- 2-stufige Restwärmeanzeige je Kochzone: Zeigt an, welche Kochzonen noch heiß oder warm sind.
- Kindersicherung: Verhindert eine unbeabsichtigte Aktivierung des Kochfeldes.
- Hauptschalter: Alle Kochzonen auf einmal ausschalten.
- Betriebsanzeigelampe: Zeigt an, ob das Kochfeld heizt.
- Automatische Sicherheitsabschaltung: Aus Sicherheitsgründen schaltet sich das Kochfeld nach einer voreingestellten Zeit ohne Interaktion automatisch ab.

**Installation**

- Maße des Gerätes (HxBxT mm): 48 x 583 x 513
- Erforderliche Nischenmaße (HxBxT mm): 48 x 560 x (490 - 500)
- Minimale Arbeitsplattenstärke: 16 mm
- Gesamtanschlusswert: 7500 W

SIEMENS

## iQ300, Elektro-Kochfeld, 60 cm
## ET645BNA1E

### Maßzeichnungen

Maße in mm

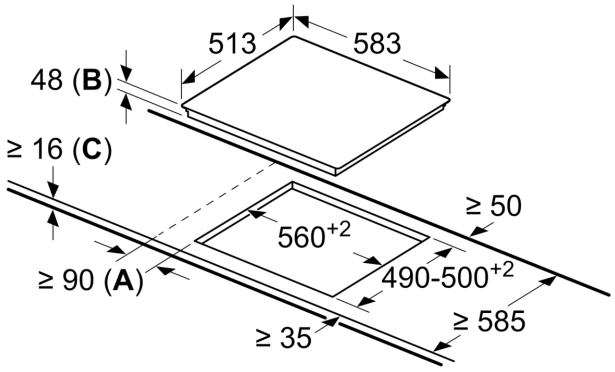


**A**: Mindestabstand vom Muldenausschnitt bis zur Wand
**B**: Eintauchtiefe
**C**: Mit darunter eingebautem Backofen min. 20, möglicherweise mehr; siehe Platzbedarf für den Backofen.