Clean Air Plus Umluftset DWZ1IX1C6

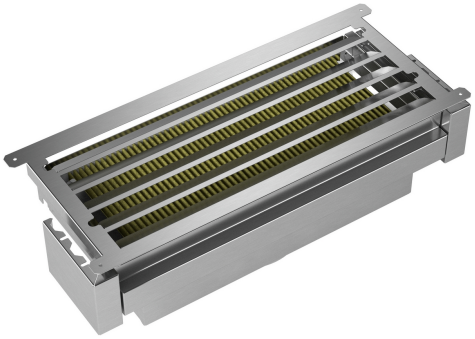

Externes Umluftset mit Clean Air Plus Hochleistungsfilter: Reinigt die Luft besonders effektiv von Gerüchen und Pollen.

- **Clean Air Plus Geruchsfilter**: filtert einen sehr hohen Anteil aller Küchengerüche aus der Luft.

Technische Daten

Abmessungen des verpackten Gerätes:	370x300x700 mm
Abmessung der Palette:	200.0 x 80.0 x 120.0
Anzahl Geräte pro Palette:	20
Nettogewicht:	5.1 kg
Bruttogewicht:	6.6 kg
EAN-Nummer:	4242005179879

4 242005 179879

Clean Air Plus Umluftset
DWZ1IX1C6

Externes Umluftset mit Clean Air Plus Hochleistungsfilter: Reinigt die Luft besonders effektiv von Gerüchen und Pollen.

Sonderzubehör

- Für Umluftbetrieb
- Kombinierbar mit Flachschirmhauben und ausgewählten Lüfterbausteinen.
- Sehr gute Geruchsreduzierung
- Lebensdauer des Clean Air Plus Geruchsfilters: 12 - 18 Monate
- Anti-Fisch-Funktion: Besondere Imprägnierung gegen Fischgeruch.
- Anti-Pollen-Funktion: Der Filter hält 99 % der luftgetragenen Pollen zurück und deaktiviert im Filter zurückgehaltene Allergene.
- Zur Montage im Oberschrank
- Bestehend aus Filtergehäuse mit Designblende, Clean Air Plus Aktivkohlefilter, Flexschlauch, 2 Schlauchschellen und Befestigungsmaterial

Clean Air Plus Umluftset
DWZ1IX1C6

Maße in mm
Montage integrierte Designhaube mit Umluftset und Kaminverlängerung

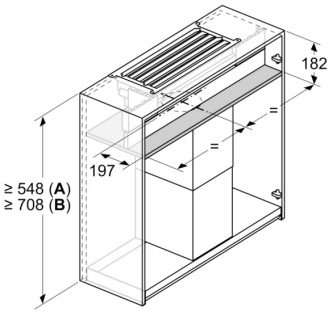

Kombination mit Kaminverlängerung erfordert Zwischenboden zur Befestigung des oberen Kanals

A: Kaminverlängerung 187 - 360 mm

B: Kaminverlängerung 450 - 854 mm

Maße in mm
Montage integrierte Designhaube mit Umluftset und Kaminverlängerung 187 - 360 mm

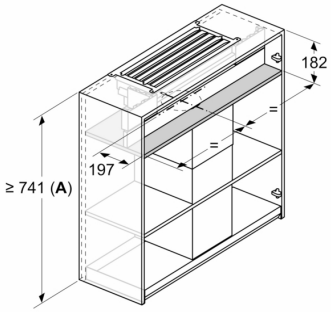

Kombination mit Kaminverlängerung erfordert Zwischenboden zur Befestigung des oberen Kanals

A: Kurze Kaminverlängerung

Maße in mm
Montage Lüfterbaustein mit Umluftset

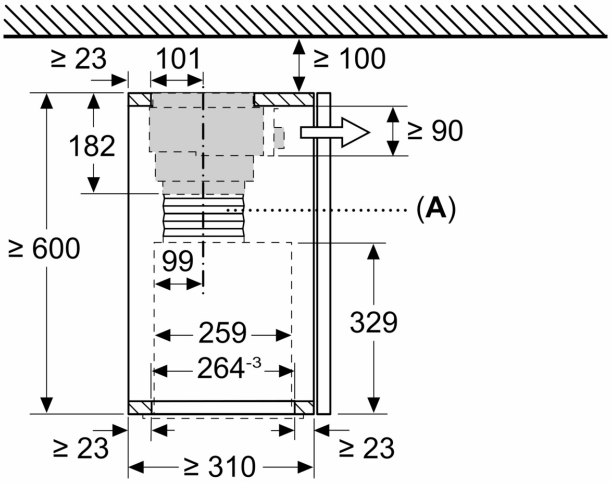

A: Flexschlauch

Maße in mm
Montage Lüfterbaustein mit Umluftset

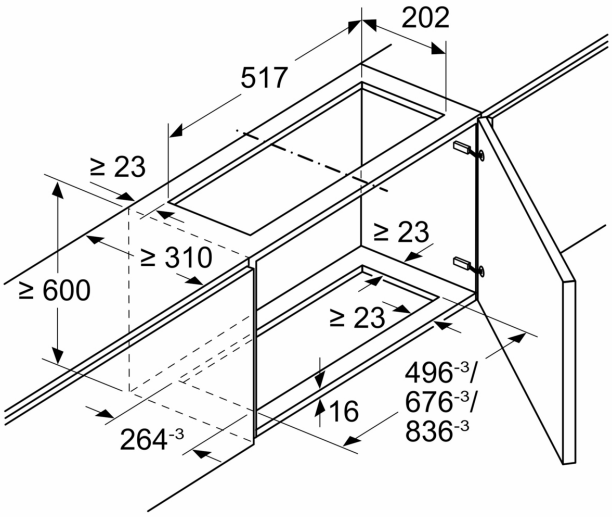

Maße in mm
Montage Flachschirmhaube mit Umluftset und Absenkrahmen

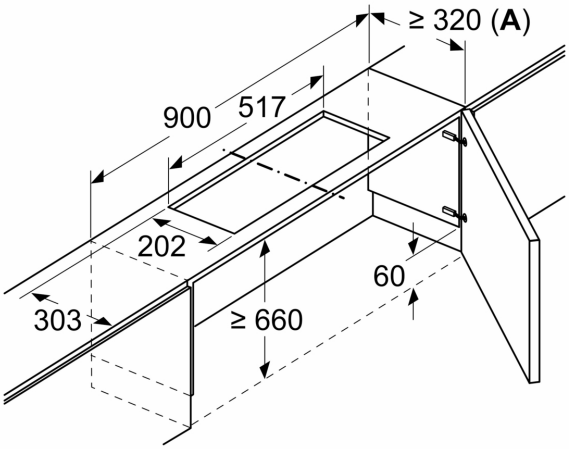

A: Siehe Kombinationstabelle

Maße in mm
Montage Flachschirmhaube mit Umluftset und Absenkrahmen

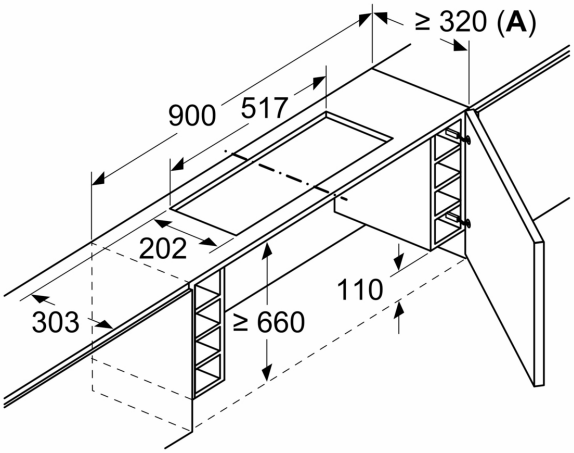

A: Siehe Kombinationstabelle

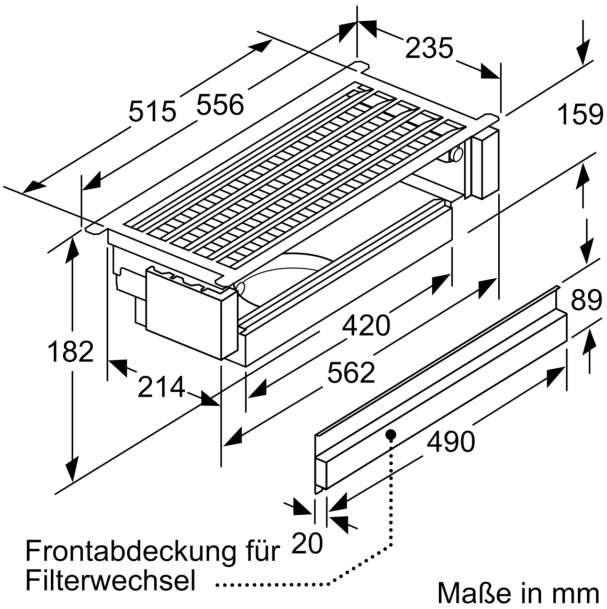

Maße in mm

Maße in mm
Montage Flachschirmhaube mit Umluftset

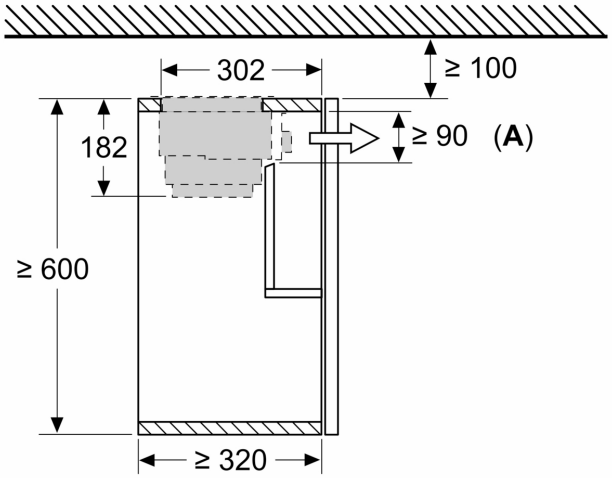

A: Filterwechsel

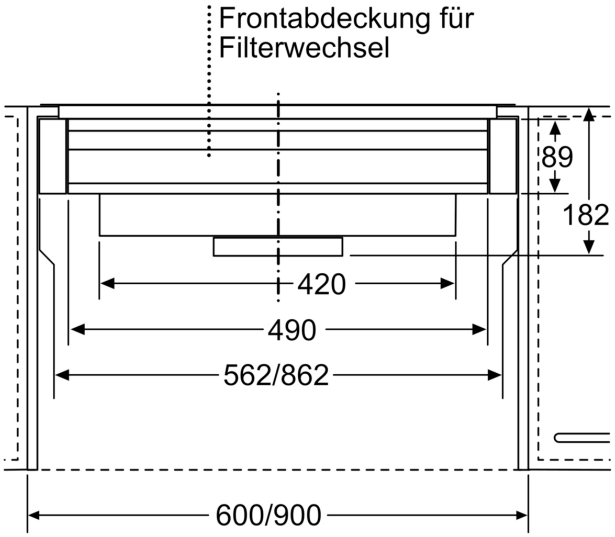

Maße in mm

Maße in mm
Montage Flachschirmhaube mit Umluftset

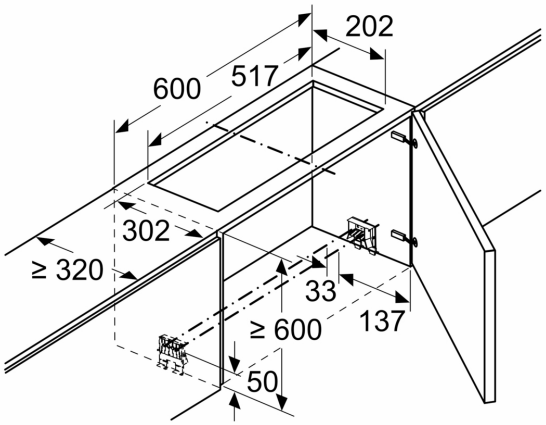

Einsatz eines Umluftsets bei Schränken mit Quertraverse (Lifttür) nicht möglich

Maße in mm
Montage Flachschirmhaube mit Umluftset

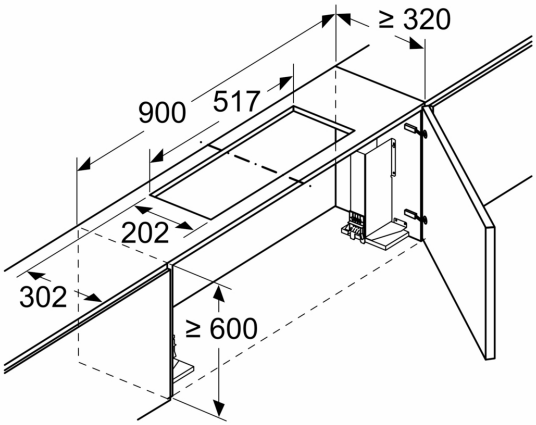

Einsatz eines Umluftsets bei Schränken mit Quertraverse (Lifttür) nicht möglich

Maße in mm
Montage Flachschirmhaube mit Umluftset und Absenkrahmen

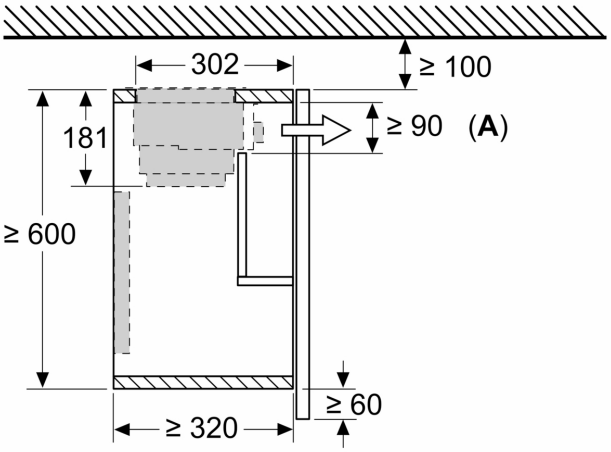

A: Filterwechsel

Maße in mm
Montage integrierte Designhaube mit Umluftset

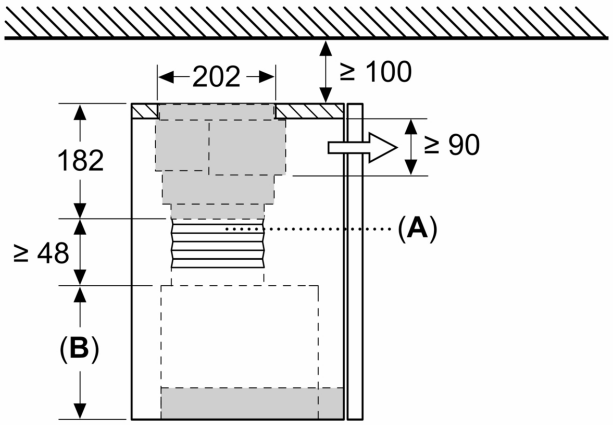

A: Flexschlauch
B: Gerätehöhe

Maße in mm
Montage integrierte Designhaube mit Umluftset

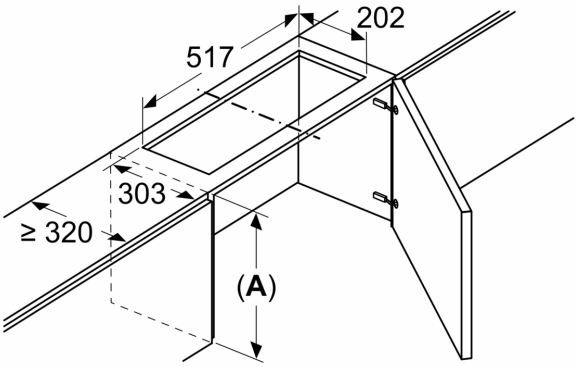

Einsatz eines Umluftsets bei Schränken mit Quertraverse (Lifttür) nicht möglich

A: ≥ Gerätehöhe + 230 mm