Kaminverlängerung, 1000 mm, Mattschwarz
DWZ1FB6K2



- **Verlängerung 1000 mm (ohne Lüftungsschlitze) für Wandessen mit Kamin**
- **Die Oberflächen und Materialien sind glatt und leicht zu reinigen.**
- **Beschichtete Oberfläche zur Reduzierung von Fingerabdrücken**

Technische Daten

Abmessungen des verpackten Gerätes:	525x385x1190 mm
Abmessung der Palette:	173.0 x 80.0 x 120.0
Anzahl Geräte pro Palette:	6
Nettogewicht:	6.0 kg
Bruttogewicht:	9.9 kg
EAN-Nummer:	4242005535118

4 242005 535118

Kaminverlängerung, 1000 mm, Mattschwarz
DWZ1FB6K2

Sonderzubehör

- Verlängerung 1000 mm (ohne Lüftungsschlitze) für Wandessen mit Kamin
- Die Oberflächen und Materialien sind glatt und leicht zu reinigen.
- Beschichtete Oberfläche zur Reduzierung von Fingerabdrücken

Kaminverlängerung, 1000 mm, Mattschwarz
DWZ1FB6K2

Maße in mm

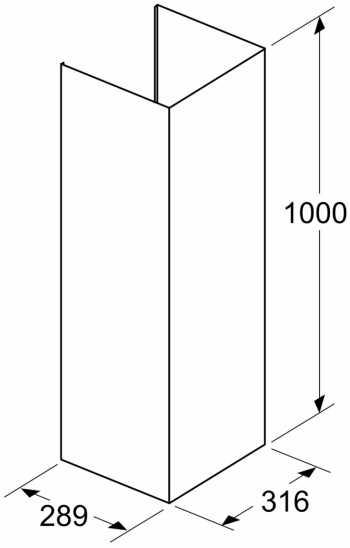

Maße in mm

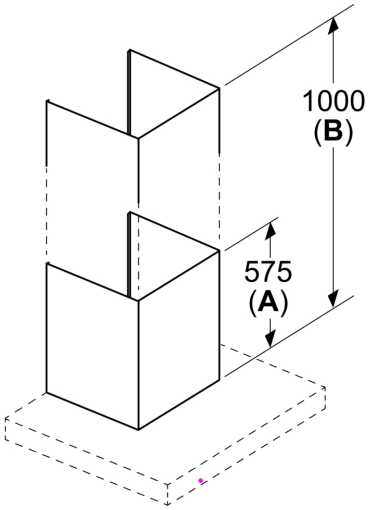

A: Standardstatus
B: Verlängerung