Long-life Clean Air Umluftset, Schwarz
DWZ1FB6I6

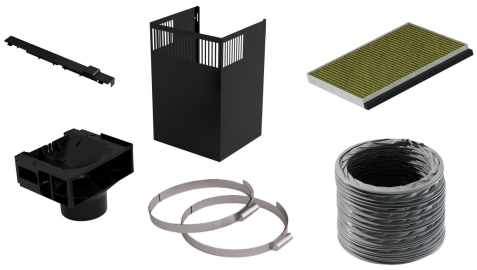

Long-Life Clean Air-Filter: Reinigt die Luft hochwirksam von Gerüchen mit einer 4x längeren Lebensdauer.

Technische Daten

Abmessungen des verpackten Gerätes:	465x385x695 mm
Abmessung der Palette:	199.0 x 80.0 x 120.0
Anzahl Geräte pro Palette:	12
Nettogewicht:	5.4 kg
Bruttogewicht:	6.1 kg
EAN-Nummer:	4242005535101

4 242005 535101

Long-life Clean Air Umluftset, Schwarz
DWZ1FB6I6

Long-Life Clean Air-Filter: Reinigt die Luft hochwirksam von Gerüchen mit einer 4x längeren Lebensdauer.

Sonderzubehör

- Für Umluftbetrieb
- Ersatzfilter
- Geeignet für Wandessen im Box-Design
- Bis zu 4-fache Verlängerung der Lebensdauer durch Auffrischung im Backofen (nach ca. 12 Monaten, 3 Stunden bei 100 °C Heißluft)
- Kosten- und abfallsparende Lösung
- Optimierte, hochwirksame Geruchsreduzierung
- Anti-Fisch-Funktion: Besondere Imprägnierung gegen Fischgeruch.
- Anti-Pollen-Funktion: Der Filter hält 99 % der luftgetragenen Pollen zurück und deaktiviert im Filter zurückgehaltene Allergene.
- Leicht zugängliche Geruchsfilter für einfache Wartung und mühelosen Filterwechsel.
- Enthält einen Long-life Clean Air Aktivkohlefilter
- Original-Ersatzfilter für optimale Leistung

Long-life Clean Air Umluftset, Schwarz
DWZ1FB6I6

Maße in mm

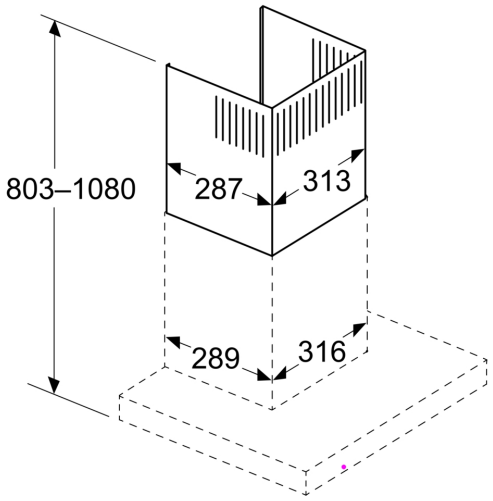

Maße in mm

